Philips
Monitor cu plasmă

46"
WVGA

BDS4622V

Soluţie de afişare publică de înaltă calitate

Monitor panoramic cu plasmă VGA 46"

Acest monitor cu plasmă VGA este conceput pentru aplicaţiile afişate în interior în spaţii publice, acolo unde calitatea desăvârşită a imaginii şi cea a display-ului color contează. Datorită dimensiunilor sale, atrage privirea şi garantează afişarea optimă a mesajelor dvs.

Flexibilitate operaţională

- Monitorul poate fi controlat prin reţea, de la distanţă
- Mai multe formate de intrare PC (până la WXGA)
- Amplificator audio încorporat cu SRS şi boxe
- Operare fără ventilator, silenţioasă şi fiabilă
- Funcţia zoom îmbunătăţită acceptă aplicarea pe un perete de monitoare

Optimizat pentru vizualizare publică

- Luminozitate ridicată (1000 cd/m2) şi raport contrast 3000:1
- Redare rapidă a culorilor pentru reproducere naturală a culorilor
- De-contouring pentru afişare optimă a nivelurilor de gri la luminanţă scăzută
- Filtrul 3D de tip pieptene separă culorile şi creşte claritatea
- PiP permite vizionarea simultană a unei a doua surse

Cost total de proprietate mai mic

- Funcţii avansată anti-ardere pentru a preveni imaginile fantomă

PHILIPS
sense and simplicity

Monitor cu plasmă
46" WVGA

BDS4622V/00

Specificaţii

Imagine/Ecran
- Dimensiune ecran: 46" / 117,8 cm
- Raport lungime/lăţime: 16:9
- Rezoluţie panou: wVGA (854 x 480 pixeli)
- Pixel pitch: 1.182 x 1.182 mm
- Luminozitate: 1000 cd/m²
- Raport contrast (uzual): 3000:1
- Culori afişare: 16,7 milioane de culori
- Unghi de vizionare: 160ţ (O) / 160ţ (V)
- Frecvenţă de scanare orizontală: între 30 şi 91 KHz
- Frecvenţă de scanare verticală: 50 - 85 Hz
- Caracteristici superioare imagine: Escamotare mişcare 3/2 - 2/2, Filtru 3D de tip pieptene, De-contouring, Imagine în imagine
- Rezoluţie recomandată: 848 x 480 la 60 Hz

rezoluţie de afişare acceptată
- Formate calculator

Rezoluţie	Rată de reîmprospătare
640 x 480	60, 72, 75, 85 Hz
720 x 400	70 Hz
800 x 600	56, 60, 72, 75, 85 Hz
848 x 480	60 Hz
1024 x 768	60, 70, 75, 85 Hz
1024 x 768	60 Hz

- VGA 640 x 400: 85 Hz
- MAC 640 x 480: 67 Hz
- MAC 832 x 624: 75 Hz
- Formate video

Rezoluţie	Rată de reîmprospătare
480i	60 Hz
480p	60 Hz
576i	50 Hz
576p	50 Hz
720p	50, 60 Hz
1080i	60 Hz
1080i	50 Hz

Conectivitate
- PC: DVI-D x1, Intrare VGA D-Sub 15HD, RS232 D-Sub9, 3,5 mm intrare audio x1 pentru PC
- Intrare AV: Compozit (CVBS) x1, Componentă (YPbPr) x1, Scart 2x
- Ieşire audio RCA: Ieşire audio analogică S/D
- Intrare audio pt. video: Audio stânga/dreapta (RCA x 2)
- Caract. de conectivitate superioare: Conector pentru boxe externe

Comoditate
- Ajustări format ecran: Funcţie de zoom 5x pentru matrice
- Imagine în imagine: Toate intrările Picture-in-Picture, Fereastră dublă
- Controlare în reţea: RS232
- Caracteristici pentru confort: Afişare pe ecran (OSD)
- Controale monitor: Stânga/Dreapta, Activare/Dezactivare, Sus/Jos
- Limbi OSD: Engleză, Franceză, Germană, Italiană, Spaniolă
- Procesare SRS a sunetului
- Sistem audio încorporat: Amplificator încorporat (2x10) şi 2 boxe stereo de 2 W RMS
- Sistem DPMS de economisire a energiei
- Funcţii screensaver: Full white, inversare imagine, tehnologie Pixel Shift
- Reglementări şi standarde: Siglă CE, FCC-B, UL, CSA

Alimentare
- Consum: 330 W (mediu)
- Alimentare: 100-240V CA, 50/60Hz
- Mod Sleep: Max. 5 W

Dimensiuni
- Dimensiuni (fără bază) (L x Î x A): 1138 x 691 x 98 mm
- Greutate: 37 kg
- Interval temperatură (operare): între 0°C şi 40°C
- Umiditate relativă: 20 % - 80 %
- Durată de viaţă cu 50% mai mare: 30000 oră

Accesorii
- Accesorii incluse: Cablu de alimentare CA, Telecomandă, Baterie, cablu S-video, Cablu AV, 3xRCA - 3x RCA, Cablu audio, Cablu VGA
- Ghidul utilizatorului pe CD-ROM
- Accesorii opţionale: Montare pe tavan, Montare flexibilă pe perete, Montare fixă pe perete, Suport de tip masă
- Manual de utilizare: Eng, Ger, Fra, Spa, Ita

Diverse
- Bezel: gri Metallic Antracite

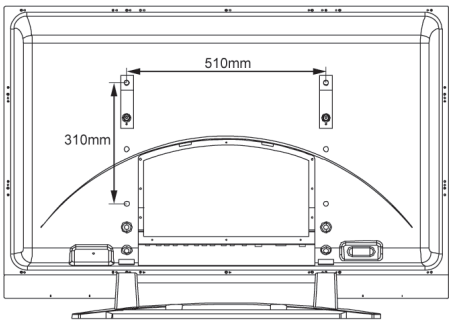

Caracteristici principale produs

Sistem de control al reţelei: RS232
Sistemul de control al reţelei permite utilizatorului să controleze şi să regleze monitoarele de la distanţă, prin protocolul RS232.

Mai multe formate de intrare PC
Produsul este compatibil cu formatele VGA, SVGA, XGA şi WXGA. Soluţiile universale de afişare publică necesită intrări PC adaptabile.

Amplificator audio încorporat cu SRS
Pentru aplicaţiile care necesită sunet de o mai bună calitate, acest monitor oferă sunet surround cu SRS, boxe încorporate şi posibilitatea de a conecta boxe externe de dimensiuni mai mari.

Operare fără ventilator
Un sistem fără ventilator este silenţios şi nu acumulează praf în interiorul monitorului. Astfel, monitorul este compact, iar fiabilitatea produsului creşte.

Funcţie zoom pentru pereţi de monitoare
Funcţia zoom internă simplifică utilizarea în cadrul pereţilor de monitoare, eliminând echipamentele externe costisitoare. Compatibilitate cu configuraţiile 2x2, 3x3, 4x4 şi 5x1.

Contrast şi luminozitate ridicate
Valorile ridicate pentru luminozitate şi contrast sunt extrem de benefice în locurile publice unde condiţiile de iluminare variază şi rareori pot fi controlate.

Redare rapidă a culorilor
La ecranele cu plasmă convenţionale, redarea culorilor în standardele NTSC şi EBU se realizează cu mare dificultate. Circuitul încorporat de mare viteză, pe 12 biţi, permite reproducerea fidelă a culorilor naturale, atât pentru standardul NTSC, cât şi pentru EBU.

De-contouring
Ecranele cu plasmă convenţionale prezintă deseori defecte de contur la nivelurile de gri inferioare, din cauza rezoluţiei insuficiente a acestora. Pentru a reduce la minim defectele de contur, se utilizează o tehnologie patentată care asigură optimizarea nuanţelor.

Filtru 3D de tip pieptene
Filtrul 3D de tip pieptene separă mai bine semnalele de luminozitate şi culoare în domeniul 3D, pentru a elimina interferenţele şi a evita distorsiunile de tip "dot crawl". Filtrul digital 3D de tip pieptene compară imaginea de televiziune câmp-cu-câmp, pentru a separa informaţiile color de cele alb-negru şi pentru a elimina atât punctele reziduale orizontale şi verticale, cât şi efectul "dot crawl". Rezultatul este o imagine extrem de clară şi nedistorsionată.

Picture-in-Picture (PIP)
Vă oferă posibilitatea de a viziona simultan două surse diferite (două surse video sau o combinaţie de date/elemente grafice).

Funcţie avansată anti-ardere
A fost implementată o funcţie de protecţie denumită "pixel shift". Când mecanismul de protecţie este activat, imaginea de pe ecran îşi schimbă automat poziţia pixelilor pentru a preveni "imaginile fantomă". Pe lângă aceasta, a fost implementat un sistem de recuperare a zonei arse. În funcţie de model, imaginile fantomă sunt îndepărtate prin aplicarea unui semnal complet alb pe întregul panou o anumită durată de timp sau prin inversarea imaginii pentru obţinerea aceluiaşi rezultat.

Data apariţiei 2007-11-22

Versiune: 4.0

12 NC: 8639 000 15945
EAN: 87 10895 87875 3

© 2007 Koninklijke Philips Electronics N.V.
Toate drepturile rezervate.

Specificaţiile pot fi modificate fără preaviz. Mărcile comerciale sunt proprietatea Koninklijke Philips Electronics N.V. sau a deţinătorilor lor legali.

www.philips.com