Philips
plazmamonitor

46"
WVGA

BDS4624R

Kiváló minőségű nagy kijelző

46"-os képátlójú VGA plazmamonitor

Ma már nemcsak álom a falra akasztható elegáns kivitelű TV. Ez a síkképernyős TV kategóriájában a legjobb képminőséget biztosítja szórakoztató rendszeréhez.

Jobb képélmények

- Változtassa TV-képernyőjét különböző csatornák alkotta mozaikká
- Nagysebességű színfeldolgozás a természetes színreprodukcióhoz
- Nagy fényerő (1000 cd/m2) és 3000:1 kontrasztarány
- Kontúrosodás megszüntetése a jobb szürkeskála érdekében, kis fényerőnél
- A 3D fésűszűrő elkülöníti a színeket, így borotvaéles képet ad

Rugalmas működés

- HDTV tartalmak megjelenítéséhez kompatibilis a HDTV-jellel
- Beépített hangerősítő SRS-sel és hangszórókkal
- Csendes és megbízható ventillátor nélküli működés

Alacsony fenntartási költségek

- A beégés elleni különleges funkció megakadályozza a „szellemkép” megjelenését

PHILIPS
sense and simplicity

Plazmamonitor
46" WVGA

BDS4624R/00

Műszaki adatok

Kép/Kijelző
- Panel mérete: 46" / 117,8cm
- Képméretarány: 16:9
- Panel felbontás: wVGA (854 x 480 pixel)
- Képponttávolság: 1 182 x 1 182 mm
- Fényesség: 1000 cd/m²
- Kontrasztarány (tipikus): 3000:1
- Kijelzőszínek: 16,7 millió szín
- megtekintési szögtartomány: 160ţ (H) / 160ţ (V)
- Vízszintes letapogatási frekvencia: 30 - 91 kHz
- Függőleges letapogatási frekvencia: 50 - 85 Hz
- Kép javítása: 3/2 - 2/2 motion pull down, 3D fésűszűrő, Kontúrosodás megszüntetése, Kép a képben

Támogatott képernyőfelbontás
- Számítógépes formátumok

Felbontás	Frissítési sebesség
640 x 480	60, 72, 75, 85 Hz
720 x 400	70 Hz
800 x 600	56, 60, 72, 75, 85 Hz
1024 x 768	60, 70, 75, 85 Hz
1024 x 768	60 Hz

- VGA 640 x 400: 85 Hz
- MAC 640 x 480: 67 Hz
- MAC 832 x 624: 75 Hz
- Videoformátumok

Felbontás	Frissítési sebesség
480i	60 Hz
480p	60 Hz
576i	50 Hz
576p	50 Hz
720p	50, 60 Hz
1080i	60 Hz
1080i	50 Hz

Csatlakoztathatóság
- PC: 1 db DVI-D, VGA-be D-Sub 15HD, 1 db 3,5 mm-es PC audiobemenet
- AV bemenet: Kompozit 1 db (CVBS), 1 db komponens (YPbPr), 2 db SCART
- Cinch hangkimenet: Analóg hangkimenet b/j
- Audiobemenet videóhoz: Audió bal/jobb (2 db RCA)
- Csatlakoztathatóság javítása: Külső hangszóró csatlakozó

Hangolóegység/Vétel/Adás
- TV rendszer: PAL, PAL B/G, PAL D/K, PAL I, SECAM

Kényelem
- Kép a képben: Teljes kettős képernyő (2 tuner), Kép a képben minden bemenethez, Kétablakos
- Képernyő formátum beállítás: Mozaik-képernyő, Folyamatos nagyítás
- Kényelmi fejlesztések: Képernyő kijelzés
- Teletext: 200 oldal
- OSD (képernyőn megjelenő) nyelvek: angol, francia, német, olasz, spanyol
- SRS hangtechnika
- Beépített audió: Beépített erősítő (2x10) és hangsugárzók
- DPMS energiatakarékos rendszer
- Képernyőmentési funkciók: Teljesen fehér, képmegfordítás, pixeleltolás
- Előírt jóváhagyások: CE jel, FCC-B, UL, CSA

Áram
- Fogyasztás: 330 Watt (átlag)
- Áramellátás: 100-240 V AC, 50/60 Hz
- Alvó üzemmód: Legfeljebb 5 watt

Méretek
- Méretek (tartó nélkül) (Sz x Ma x Mé): 1138 x 691 x 98 mm
- Súly: 37 kg
- Hőmérséklettartomány (üzem): 0 °C-tól 40 °C-ig
- Relatív páratartalom: 20% - 80%
- Élettartam 50% fényerőig: 30000 óra

Tartozékok
- Mellékelt tartozékok: Asztali állvány, Távvezérlő, elem, S-video kábel, AV kábel, 3x RCA 3x RCA-hoz, Audiokábel, VGA kábel, Váltakozó áramú hálózati kábel
- Felhasználói útmutató CD ROM-on
- Opcionális tartozékok: Mennyezetre szerelt, Rugalmas fali tartó, Rögzített fali tartó, Hangszórók
- Felhasználói kézikönyv: Angol, német, francia, spanyol, olasz

Egyéb
- Keret: Ezüst

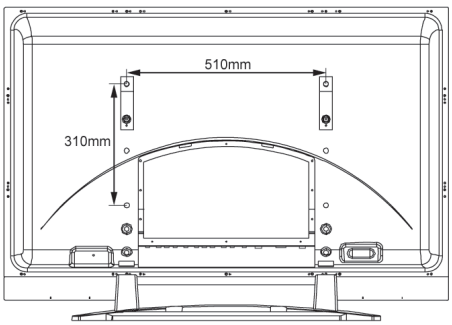

Termékkijelölések

Többszörös PIP üzemmód
Több kép-a-képben üzemmód lehetővé teszi két videoforrás kép-a-képben, egymás melletti vagy mozaikszerű, állóképes megtekintését.

Nagysebességű színfeldolgozás
Hagyományos PDP-ben bonyolult színvisszaadást biztosítani NTSC-hez és EBU-hoz. A beépített 12 bites nagysebességű áramkör tiszta, gazdag természetes színvisszaadást biztosít az NTSC és az EBU színkörnyezetben egyaránt

Nagy fényerő és kontraszt
A nagy fényerő és kontrasztértékek különösen előnyösek nyilvános környezetben, ahol a fényviszonyok - gyakran irányíthatatlanul - változhatnak.

Kontúrosodás megszüntetése
Hagyományos PDP-k szürke területek elégtelen felbontása miatt gyakran produkálnak kontúrozást alacsonyabb szürke szinteken. Szabadalmazott technológia került kifejlesztésre a kontúrozás csökkentése érdekében, mely jobb és lágyabb fokozatokat eredményez.

3D színélesítés
A 3D színélesítés a képélményt csökkentő színátmenetek, fényátmenetek és pontcsúszás-torzítás eltüntetése érdekében jobban elkülöníti a fényesség- és a színjeleket a 3D területen. A 3D digitális fésűs szűrő lépésről lépésre hasonlítja össze a televízió képét, hogy pontosan elkülönítheszse a színadatokat a fekete-fehér információtól, és mind a vízszintesen, mind a függőlegesen függő pontokat eltávolíthassa, akárcsak a pontcsúszást. Az eredmény: borotvaéles kép.

Kompatibilis a HDTV-jellel
Ez a képernyő RGB-vel, vagy komponens videokimenetekkel ellátott külső HDTV dekóder segítségével képes 1080i és 720p HDTV-jeleket fogadni

Beépített hangerősítő SRS-sel
A jobb hangminőség iránti igényt a képernyő SRS térhatású hangfeldolgozással, beépített hangszórókkal, valamint nagyobb külső hangszórók csatlakozási lehetőségével teljesíti.

Ventillátor nélküli működés
A ventillátorok nélkül működő rendszer csendes, és nem gyűjti be a port a képernyő belsejébe. A képernyő belsejében nincsenek mozgó alkatrészek, ami tovább növeli a termék megbízhatóságát.

Különleges beégés elleni funkció
A pixeleltolás nevű védőfunkciót alkalmazták. A védőfunkció alkalmazásakor a képernyőkép automatikusan eltolja a pixelek pozícióit, hogy megakadályozza a „szellemképek" megjelenését. Beépített másodlagos beégés-helyreállítást is alkalmaztak. A módszer bizonyos időre a teljes panelen teljes fehér jelet jelenít meg a szellemképek eltávolításához.

Kiadás dátuma
2007-11-09

Verzió: 6.0

12 NC: 8639 000 16532
EAN: 87 10895 91744 5

© 2007 Koninklijke Philips Electronics N.V.
Minden jog fenntartva.

A műszaki adatok előzetes figyelmeztetés nélkül változhatnak. Minden védjegy a Koninklijke Philips Electronics N.V. céget, vagy az illető jogtulajdonost illeti

www.philips.com