Register your product and get support at
www.philips.com/welcome

HR1851

EN	User manual	LV	Lietotāja rokasgrāmata
BG	Ръководство за потребителя	PL	Instrukcja obsługi
CS	Příručka pro uživatele	RO	Manual de utilizare
ET	Kasutusjuhend	RU	Руководство пользователя
HR	Korisnički priručnik	SK	Príručka užívateľa
HU	Felhasználói kézikönyv	SL	Uporabniški priročnik
KK	Қолданушының нұсқасы	SR	Korisnički priručnik
LT	Vartotojo vadovas	UK	Посібник користувача

PHILIPS

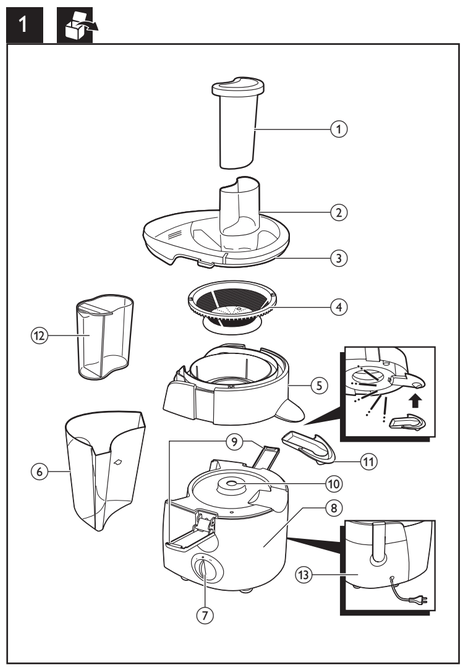

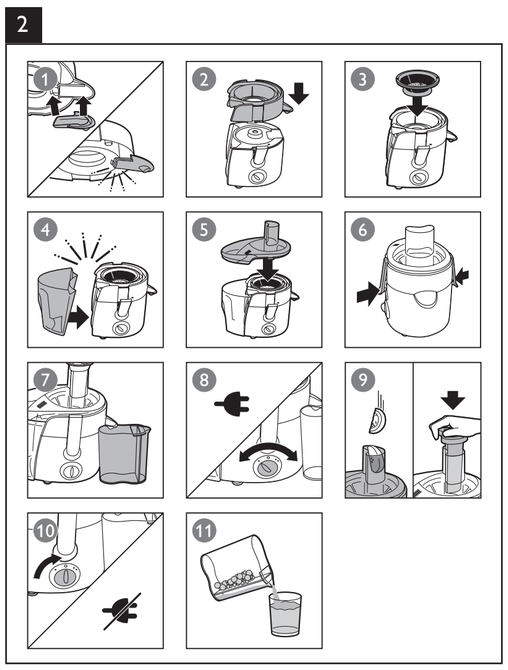

Specifications are subject to change without notice
© 2013 Koninklijke Philips Electronics N.V.
All rights reserved.

HR1851_EEU_UM_V1.0 3140 035 37471

English

1 Introduction

Congratulations on your purchase and welcome to Philips! To fully benefit from the support that Philips offers, register your product at www.philips.com/welcome.
The appliance only works when all parts are properly assembled and the lid is properly locked in place with the clamps.
For recipes, go to www.philips.com/kitchen.

2 Important

Read this user manual carefully before you use the appliance and save it for future reference.

Danger

- Never immerse the motor unit in water or any other liquid, nor rinse it under the tap.
- Do not clean the motor unit in the dishwasher.

Warning

- Check if the voltage indicated on the base of the appliance corresponds to the local mains voltage before you connect the appliance.
- Do not use the appliance if the plug, the mains cord or other components are damaged.
- If the mains cord is damaged, you must have it replaced by Philips, a service center authorised by Philips or similarly qualified persons in order to avoid a hazard.
- This appliance shall not be used by children. Keep the appliance and its cord out of reach of children.
- This appliance can be used by persons with reduced physical, sensory or metal capabilities or lack of experience and knowledge if they have been given supervision or instruction concerning use of the appliance in a safe way and if they understand the hazards involved.
- Children should be supervised to ensure that they do not play with the appliance.
- Never let the appliance operate unattended.
- Do not use the appliance if the rotating sieve or the protecting cover is damaged or has visible cracks and contact the nearest Philips service center.
- Never reach into the feeding tube with your fingers or an object while the appliance is running. Only use the pusher for this purpose.
- Do not touch the small blades in the base of the sieve. They are very sharp.
- To ensure that the appliance stands stably, keep the surface on which the appliance stands and the bottom of the appliance clean.
- Do not reach into the sieve through the pulp outlet of the pulp collector.
- Switch off the appliance and disconnect from supply before changing accessories or approaching parts that move in use. Always disconnect the appliance from the supply if it is left unattended and before assembling, disassembling or cleaning.

Caution

- This appliance is intended for household use only.
- Never use any accessories or parts from other manufacturers or that Philips does not specifically recommend. If you use such accessories or parts, your guarantee becomes invalid.
- Make sure all parts are correctly mounted before you switch on the appliance.
- Only use the appliance when both clamps are locked.
- Only unlock the clamps after you have switched off the appliance and the sieve has stopped rotating.
- Do not remove the pulp container when the appliance is in operation.
- Do not operate the juicer for more than 40 seconds at a time when you juice heavy loads and let it cool down to room ambient for next operation. None of the recipes in this user manual constitute heavy load.
- Always unplug the appliance after use.
- Noise level = 86 dB [A]

Electromagnetic fields (EMF)

This Philips appliance complies with all applicable standards and regulations regarding exposure to electromagnetic fields.

Recycling

Your product is designed and manufactured with high quality materials and components, which can be recycled and reused.
When you see the crossed-out wheel bin symbol attached to a product, it means the product is covered by the European Directive 2002/96/EC:

Never dispose of your product with other household waste. Please inform yourself about the local rules on the separate collection of electrical and electronic products. The correct disposal of your old product helps prevent potentially negative consequences on the environment and human health.

3 Overview (fig.1)

1	Pusher	8	Motor unit
2	Feeding tube	9	Clamps
3	Lid	10	Driving shaft
4	Sieve	11	Spout
5	Pulp collector	12	Juice jug with detachable foam separator
6	Pulp container	13	Cord storage compartment
7	Control knob		

4 Preparing for use

Thoroughly clean the parts that come into contact with food before using the appliance (see chapter 'Cleaning').

Note

- Always check the sieve before use. If you detect any cracks or damage, do not use the appliance and contact the nearest Philips service center or take the appliance to your dealer.
- Make sure the clamps on either side of the lid are locked into position.

5 Using the juicer (fig.2)

Before you start, make sure that you assemble according to fig. 2.
You can use the juicer for fruit and vegetable juice.

Tip

- Turn the control knob to setting 1 (low speed) or 2 (normal speed) to switch on the appliance. Speed 1 is especially suitable for soft fruits and vegetables such as watermelons, grapes, tomatoes and cucumbers. Speed 2 is suitable for all other kinds of fruit and vegetables such as apples, carrots and beetroots.
- Drink the juice immediately after you have extracted it. If it is exposed to air for some time, the juice loses its taste and nutritional value.
- To keep your juice fresh longer, put a cover on the juice jug after juicing.
- To extract the maximum amount of juice, always press down the pusher slowly.

Note

- This appliance only functions if all parts have been properly mounted and the lid has been properly locked in place with the clamps.
- Do not operate the juicer for more than 40 seconds at a time when you juice heavy loads and let it cool down to room ambient for next operation. None of the recipes in this user manual constitute heavy load.
- Do not exert too much pressure on the pusher, as this could affect the quality of the end result. It could even cause the sieve to come to a halt.
- Never insert your fingers or an object into the feeding tube.
- If the pulp container becomes full during use, switch off the appliance, carefully remove the pulp container and empty it. Reassemble the empty pulp container before you continue juicing.
- After you have processed all ingredients and the juice flow has stopped, pour the juice from the jug into the glass. If the foam separator is in the juice jug, the foam is removed from the juice.

6 Tips for juicing

Tip

- Use fresh fruit and vegetables, as they contain more juice. Pineapples, beetroots, celery stalks, apples, cucumbers, carrots, spinach, melons, tomatoes and grapes are particularly suitable for processing in the juice extractor.
- You do not have to remove thin peels or skins. Only remove thick peels, e.g. those of oranges, pineapples and uncooked beetroots.
- If you want to juice fruits with stones, remove the stone before juicing.
- Apple juice turns brown very quickly. To slow down this process, add a few drops of lemon juice.
- Fruits that contain starch, such as bananas, papayas, avocados, figs and mangoes are not suitable for processing in the juice extractor. Use a food processor, blender or hand blender to process these fruits.
- Leaves and leaf stalks of e.g. lettuce can also be processed in the juice extractor.
- The juicer is not suitable for processing very hard and/or fibrous or starchy fruits or vegetables such as sugar cane.

7 Healthy recipe

Horseradish soup

Ingredients:

- 80g butter
- 1 liter vegetable broth
- 50ml horseradish juice (approx. 1 root)
- 250ml whipping cream
- 125ml white wine
- Lemon juice
- Salt
- 3-4 tbsps flour

1 Peel the horseradish with a knife.
2 Juice the horseradish.

Note

- This appliance can process 3kg of horseradish in approx. 2 minutes (not including the time required to remove the pulp). When you juice horseradish, switch off and unplug the appliance and remove the pulp from the pulp container, the lid and the sieve after you have processed 1kg. When you have finished processing the horseradish, switch off the appliance and let it cool down to room temperature.

3 Melt the butter in a pan.
4 Slightly sauté the flour.
5 Add the broth.
6 Add the horseradish juice.
7 Add the whipping cream and white wine.
8 Add lemon juice and salt to taste.

8 Cleaning (fig.3)

Warning

- Never use scouring pads, abrasive cleaning agents or aggressive liquids such as petrol or acetone to clean the appliance.
- Never immerse the motor unit in water or any other liquid, nor rinse it under the tap.

Cleaning is easier immediately after use.

1 Switch off the appliance, remove the plug from the wall socket and wait until the sieve has stopped rotating.
2 Remove the detachable parts from the motor unit.
3 Clean these parts with a cleaning brush in warm water with some washing-up liquid and rinse them under the tap.
4 Clean the motor unit with a damp cloth.

Note

- Use a soft brush to clean the sieve.
- You can also clean all parts except the motor unit in the dishwasher.

9 Guarantee & service

If you need service or information or if you have a problem, please visit the Philips website at www.philips.com or contact the Philips Consumer Care Center in your country (you can find its phone number in the worldwide guarantee leaflet). If there is no Consumer Care Center in your country, go to your local Philips dealer.

Български

1 Въведение

Поздравяваме ви за покупката и добре дошли във Philips! За да се възползвате изцяло от предлаганата от Philips поддръжка, регистрирайте продукта си на www.philips.com/welcome.
Уредът работи само когато всички части са сглобени правилно и капакът е заключен на мястото си с щипките.
За рецепти, отидете на www.philips.com/kitchen.

2 Важно

Преди да използвате уреда, прочетете внимателно това ръководство за потребителя и го запазете за справка в бъдеще.

Опасност

- Никога не потапяйте задвижващия блок във вода или друга течност и не го мийте с течаща вода.
- Не почиствайте задвижващия блок в съдомиялна машина.

Предупреждение

- Преди да включите уреда в контакта, проверете дали посоченото в основата на уреда напрежение отговаря на това на вашата ел. захранваща мрежа.
- Не използвайте уреда, ако щепселът, захранващият кабел или някой друг елемент е повреден.
- С оглед предотвратяване на опасност, при повреда в захранващия кабел той трябва да бъде сменен от Philips, оторизиран от Philips сервиз или лица с подходяща квалификация.
- Този уред не бива да се използва от деца. Пазете уреда и кабела далече от достъп на деца.
- Този уред може да се използва от хора с намалени физически възприятия или умствени недостатъци или без опит и познания, ако са под наблюдение или са инструктирани за безопасна употреба на уреда и са разбрали евентуалните опасности.
- Наглеждайте децата, за да не си играят с уреда.
- Никога не оставяйте уреда да работи без надзор.
- Не използвайте уреда, ако въртящата се цедка или предпазния капак са повредени или има видими пукнатини и се обърнете към най-близкия сервиз на Philips.
- Не бъркайте в улея за подаване с пръсти или предмети, докато уредът работи. За тази цел използвайте само буталото.
- Не докосвайте малките ножове в основата на цедката. Те са много остри.
- За да бъде уредът стабилен, поддържайте долната му повърхност и повърхността, върху която го поставяте, чисти.
- Не бъркайте в цедката през отвора за каша на колектора за плодова каша.
- Изключвайте уреда и изваждайте щепсела от електрическата мрежа, преди да сменяте приставки или да боравите с части, които се движат по време на работа. Винаги изключвайте уреда от електрическата мрежа, ако е оставен без надзор, както и преди сглобяване, разглобяване или почистване.

Внимание

- Този уред е предназначен само за битови цели.
- Никога не използвайте аксесоари или части от други производители или такива, които не са специално препоръчвани от Philips. При използване на такива аксесоари или части вашата гаранция става невалидна.
- Преди включване на уреда проверете дали всички детайли са правилно сглобени.
- Използвайте уреда само когато и двете щипки са заключени.
- Отключвайте щипките на капака само след като сте изключили уреда и цедката е спряла да се върти.
- Не махайте контейнера за плодова каша по време на работа на уреда.
- Не допускайте сокоизстисквачката да работи повече от 40 секунди, когато изцеждате сок от по-голямо количество продукти и я оставете да се охлади до стайна температура, преди да я използвате отново. Нито една от рецептите, дадени в това ръководство на потребителя, не изисква използване на голямо количество продукти.
- След употреба винаги изключвайте уреда от контакта.
- Ниво на шума = 86 dB [A]

Електромагнитни полета (EMF)

Този уред на Philips е в съответствие с нормативната уредба и всички действащи стандарти, свързани с излагането на електромагнитни излъчвания.

Рециклиране

Продуктът е разработен и произведен от висококачествени материали и компоненти, които могат да бъдат рециклирани и използвани повторно.
Когато видите символа на зачеркнатата кръгла кофа за боклук, прикрепен към продукта, това означава, че продуктът се покрива от Директива 2002/96/ЕО:

Никога не изхвърляйте този продукт заедно с битовите отпадъци. Информирайте се за местните правила относно разделното събиране на електрически и електронни продукти. С правилното изхвърляне на стария продукт се предотвратяват потенциални негативни последици за околната среда и човешкото здраве.

3 Общ преглед (фигура 1)

1	Бутало	8	Задвижващ блок
2	Улей за подаване	9	Щипки
3	Капак	10	Направляваща ос
4	Цедка	11	Улей за изливане
5	Колектор за плодова каша	12	Кана за сок с подвижен сепаратор за пяната
6	Контейнер за плодова каша	13	Отделение за прибиране на кабела
7	Ключ за регулиране		

4 Подготовка за употреба

Преди да използвате уреда за първи път, почистете добре частите, които влизат в контакт с храната (вж. глава "Почистване").

Забележка

- Винаги проверявайте цедката преди употреба. Ако установите пукнатини или повреди, не използвайте уреда и се обърнете към най-близкия сервиз на Philips или занесете уреда при вашия търговец.
- Уверете се, че щипките от двете страни на капака са заключени на мястото си.

5 Използване на сокоизстисквачката (фиг. 2)

Преди да започнете се уверете, че сте сглобили уреда, както е показано на фиг. 2.
Можете да използвате сокоизстисквачката, за да приготвяте сок от плодове и зеленчуци.

Съвет

- Завъртете регулиращия ключ в положение 1 (ниска скорост) или 2 (нормална скорост), за да включите уреда. Скорост 1 е особено подходяща за меки плодове и зеленчуци като дини, грозде, домати и краставици. Скорост 2 е подходяща за всички видове плодове и зеленчуци, например ябълки, моркови и цвекло.
- Консумирайте сока веднага след като сте го изцедили. Когато е изложен на въздух, сокът губи аромата и хранителната си стойност.
- За да запазите сока пресен по-дълго, поставете капак върху чашата, след като сте изцедили сока.
- За да получите максимално количество сок, натискайте бавно с тласкача.

Забележка

- Този уред ще работи само ако всички детайли са били правилно монтирани и капакът е бил добре заключен на мястото си с щипките.
- Не допускайте сокоизстисквачката да работи повече от 40 секунди, когато изцеждате сок от по-голямо количество продукти и я оставете да се охлади до стайна температура, преди да я използвате отново. Нито една от рецептите, дадени в това ръководство на потребителя, не изисква използване на голямо количество продукти.
- Не упражнявайте прекалено голям натиск върху буталото, за да не се влоши качеството на сока. Това може да причини дори спиране на цедката.
- Никога не бъркайте в улея за подаване с пръсти или предмети.
- Ако по време на работа контейнерът за плодова каша се препълни, изключете уреда, внимателно извадете контейнера и го изпразнете. Сглобете празния контейнер на мястото му, преди да продължите да изцеждате сок.
- След като сте обработили всички продукти и в каната вече не тече сок, налейте сока от каната в чаша. Ако сепараторът за пяна е в каната за сок, пяната се отделя от сока.

6 Съвети за приготвянето на сок

Съвет

- Използвайте пресни плодове и зеленчуци, тъй като са по-сочни. Особено подходящи за обработка със сокоизстисквачката са ананасите, червеното цвекло, стеблата целина, ябълките, краставиците, морковите, спанака, пъпешите, доматите и гроздето.
- Не е необходимо да отстранявате тънките обелки или кори. Отстранявайте само дебели обелки, като например тези от портокали, ананаси и сурово червено цвекло.
- Ако искате да изцедите сок от плодове с костилки, първо отделете костилките.
- Сокът от ябълки придобива кафяв цвят много бързо. За да забавите този процес, добавете няколко капки лимонов сок.
- Плодове, които съдържат скорбяла, като например банани, папая, авокадо, смокини и манго, не са подходящи за обработка със сокоизстисквачката. За такива плодове използвайте кухненски робот, пасатор или ръчен пасатор.
- В сокоизстисквачката могат да се обработват също листа и стебла, например маруля.
- Сокоизстисквачката не е подходяща за обработване на продукти, които са много твърди и/или са с високо съдържание на целулоза или скорбяла, например захарна тръстика.

7 Здравословна рецепта

Супа от хрян

Продукти:

- 80 г масло
- 1 литър зеленчуков бульон
- 50 мл сок от хрян (прибл. 1 корен)
- 250 мл бита сметана
- 125 мл бяло вино
- Лимонов сок
- Сол
- 3-4 супени лъжици брашно

1 Обелете хряна с нож.
2 Изцедете хряна.

Забележка

- Този уред може да обработи 3 кг хрян за около 2 минути (без да се включва времето за изваждане на кашата). Когато приготвяте сок от хрян, след като обработите 1 кг, изключете уреда, извадете щепсела от контакта и отстранете кашата от контейнера за каша, капака и цедката. Когато приключите с обработката на хряна, изключете уреда и го оставете да се охлади до стайна температура.

3 Стопете маслото в тиган.
4 Направете леко соте с брашното.
5 Добавете бульона.
6 Добавете сока от хрян.
7 Добавете битата сметана и бялото вино.
8 Добавете лимоновия сок и посолете на вкус.

8 Почистване (фиг. 3)

Предупреждение

- Никога не почиствайте уреда с абразивни гъби, абразивни почистващи препарати или агресивни течности, като бензин или ацетон.
- Никога не потапяйте задвижващия блок във вода или друга течност и не го мийте с течаща вода.

Уредът се почиства най-лесно веднага след употреба.

1 Изключете уреда, извадете щепсела от контакта и изчакайте докато цедката спре да се върти.
2 Свалете разглобяемите части от задвижващия блок.
3 Почистете тези части в топла вода с малко течен препарат за миене и ги изплакнете с течаща вода.
4 Почистете задвижващия блок с влажна кърпа.

Забележка

- За да почистите цедката, използвайте мека четка.
- Можете също така да почиствате всички части на уреда, с изключение на задвижващия блок, в съдомиялна машина.

9 Гаранция и сервизно обслужване

Ако се нуждаете от сервизно обслужване или информация или имате проблем, посетете уебсайта на Philips на адрес www.philips.com или се свържете с Центъра за обслужване на клиенти на Philips във вашата страна (телефонния му номер можете да намерите в международната гаранционна карта). Ако във вашата страна няма Център за обслужване на потребители, обърнете се към местния търговец на уреди Philips.

Čeština

1 Úvod

Gratulujeme k nákupu a vítáme Vás mezi uživateli výrobků společnosti Philips! Chcete-li využívat všech výhod podpory nabízené společností Philips, zaregistrujte svůj výrobek na stránkách www.Philips.com/welcome.
Přístroj funguje jen v případě, že jsou všechny součásti řádně složeny a víko je řádně připevněno na své místo pomocí svorek.
Recepty naleznete na adrese www.philips.com/kitchen.

2 Důležité informace

Před použitím přístroje si pečlivě přečtěte tuto uživatelskou příručku a uschovejte ji pro budoucí použití.

Nebezpečí

- Motorovou jednotku nikdy neponořujte do vody nebo jiné kapaliny, ani ji neproplachujte pod tekoucí vodou.
- Motorovou jednotku nemyjte v myčce na nádobí.

Upozornění

- Před zapojením přístroje se přesvědčte, zda napětí uvedené na přístroji odpovídá napětí v místní elektrické síti.
- Pokud byste zjistili poškození na zástrčce, napájecím kabelu nebo na jiném dílu, přístroj nepoužívejte.
- Pokud by byl poškozen napájecí kabel, musí jeho výměnu provést společnost Philips, autorizovaný servis společnosti Philips nebo obdobně kvalifikovaní pracovníci, aby se předešlo možnému nebezpečí.
- Přístroj nesmějí používat děti. Přístroj a napájecí kabel udržujte mimo dosah dětí.
- Přístroj mohou používat osoby se sníženými fyzickými, smyslovými nebo duševními schopnostmi nebo nedostatkem zkušeností a znalostí, pokud jsou pod dohledem nebo byly poučeny o bezpečném používání přístroje a rozumí všem rizikům spojeným s používáním přístroje.
- Dohlédněte na to, aby si s přístrojem nehrály děti.
- Přístroj v provozu nenechávejte nikdy bez dozoru.
- Nepoužívejte přístroj, je-li poškozeno rotační sítko nebo ochranný kryt nebo jsou na součástech patrné praskliny a kontaktujte nejbližší servisní středisko společnosti Philips.
- Nikdy nevkládejte do plnicí trubice prsty ani jiné předměty, když je přístroj v chodu. K tomuto účelu používejte pouze pěchovač.
- Nedotýkejte se malých krájecích nožů v základně sítka. Jsou velmi ostré.
- Abyste zajistili stabilní umístění přístroje, udržujte plochu, na které přístroj stojí, i jeho spodní stranu čisté.
- Nesahejte do sítka skrz výstup dužiny sběrače dužiny.
- Před výměnou příslušenství, nebo než se přiblížíte k dílům, které se během provozu pohybují, vypněte přístroj a odpojte napájení. Před ponecháním přístroje bez dozoru a před nasazením příslušenství, jeho odnímáním, úpravami nebo čištěním vždy odpojte od napájení.

Pozor

- Přístroj je určen výhradně pro použití v domácnosti.
- Nikdy nepoužívejte příslušenství nebo díly od jiných výrobců nebo takové, které nebyly doporučeny společností Philips. Použijete-li takové příslušenství nebo díly, pozbývá záruka platnosti.
- Před zapnutím přístroje se ujistěte, že všechny součásti jsou připevněny správně.
- Používejte přístroj jen když jsou uzavřeny obě svorky.
- Svorky odjistěte teprve po vypnutí přístroje a zastavení sítka.
- Je-li přístroj v chodu, neoddělujte nádobu na dužninu.
- Při zpracování velkých dávek nepoužívejte odšťavňovač nepřetržitě více než 40 sekund a poté nechte přístroj vychladnout na pokojovou teplotu. Žádný z receptů v této uživatelské příručce nepočítá s velkou dávkou.
- Po použití přístroj vždy odpojte ze sítě.
- Hladina hluku = 86 dB [A]

Elektromagnetická pole (EMP)

Tento přístroj Philips odpovídá všem platným normám a předpisům týkajícím se elektromagnetických polí.

Recyklace

Výrobek je navržen a vyroben z vysoce kvalitního materiálu a součástí, které lze recyklovat a znovu používat.
Je-li výrobek označen tímto symbolem přeškrtnuté popelnice, znamená to, že se na něj vztahuje směrnice EU 2002/96/ES:

Nevyhazujte tento výrobek do běžného domácího odpadu. Informujte se o místních předpisech týkajících se odděleného sběru elektrických a elektronických výrobků. Správnou likvidací starého výrobku pomůžete předejít možným negativním dopadům na životní prostředí a zdraví lidí.

3 Přehled (obr. 1)

①	Pěchovač	⑧	Motorová jednotka
②	Plnicí trubice	⑨	Svorky
③	Víko	⑩	Hnací hřídel
④	Sítko	⑪	Hubička
⑤	Sběrač dužiny	⑫	Konvice na džus s odnímatelným oddělovačem pěny
⑥	Nádoba na dužinu	⑬	Přihrádka pro uložení kabelu
⑦	Ovládací knoflík		

4 Příprava k použití

Než přístroj použijete, důkladně umyjte všechny díly, které přicházejí do styku s potravinami (viz kapitola „Čištění").

Poznámka

- Před použitím vždy sítko důkladně zkontrolujte. Zjistíte-li jeho nalomení nebo jiné poškození, přístroj dále nepoužívejte a kontaktujte nejbližší servis společnosti Philips nebo se obraťte na svého dodavatele.
- Ujistěte se, že svorky jsou k víku připevněny na obou stranách.

5 Použití odšťavňovače (obr. 2)

Před použitím přístroje zkontrolujte, zda je přístroj sestaven podle obr. 2.
Pomocí odšťavňovače můžete odšťavňovat ovoce a zeleninu.

Tip

- Pro zapnutí přístroje otočte ovládací knoflík na nastavení 1 (nízká rychlost) nebo 2 (normální rychlost). Rychlost 1 je obzvláště vhodná pro měkké ovoce a zeleninu, jako jsou vodní melouny, hroznové víno, rajčata a okurky. Rychlost 2 je vhodná pro ostatní druhy ovoce a zeleniny, jako jsou jablka, mrkev a červená řepa.
- Šťávu vypijte ihned poté, co jste ji připravili. Pokud je nějakou dobu vystavena působení vzduchu, šťáva ztratí svou chuť i výživovou hodnotu.
- Po odšťavňování přikryjte džbán na šťávu víkem, aby džus zůstal déle čerstvý.
- Abyste získali maximální množství džusu, vždy stlačujte pěchovač pomalu.

Poznámka

- Přístroj se uvede do chodu, jen když jsou řádně sestaveny jeho jednotlivé části a víko je zajištěno svorkami.
- Při zpracování velkých dávek nepoužívejte odšťavňovač nepřetržitě více než 40 sekund a poté nechte přístroj vychladnout na pokojovou teplotu. Žádný z receptů v této uživatelské příručce nepočítá s velkou dávkou.
- Na pěchovač nevyvíjejte přílišný tlak, protože by to mohlo mít vliv na kvalitu konečného výsledku. Mohlo by dojít i k zastavení sítka.
- Do plnicí trubice nikdy nevkládejte prsty ani jiné předměty.
- Pokud se nádoba na dužninu naplní, vypněte přístroj, nádobu opatrně vyjměte a vyprázdněte ji. Než začnete znovu odšťavňovat, vložte prázdnou nádobu na dužninu znovu na místo.
- Po zpracování všech ingrediencí a poté, co džus přestal vytékat, přelijte džus z nádoby do sklenice. Je-li v nádobě na džus oddělovač pěny, pěna se od džusu oddělí.

6 Tipy pro odšťavňování

Tip

- Používejte čerstvé ovoce a zeleninu, obsahuje více šťávy. Ananas, červená řepa, celer, jablko, okurka, mrkev, špenát, meloun, rajče a hroznové víno jsou obzvláště vhodné pro zpracování v odšťavňovači.
- Není třeba odstraňovat tenkou kůru ani slupky. Odstraňte pouze silnou kůru, například z pomerančů, ananasu a neuvařené červené řepy.
- Před přípravou džusu odstraňte z ovoce pecky.
- Jablečná šťáva velmi rychle hnědne. Tento proces lze zpomalit přidáním několika kapek citrónové šťávy.
- Ovoce s obsahem škrobu, například banány, papája, avokáda, fíky a manga nejsou pro zpracování v odšťavňovači vhodné. Ke zpracování těchto druhů ovoce použijte kuchyňského robota, mixér nebo ruční mixér.
- V odšťavňovači lze rovněž zpracovat listy a stonky, například hlávkový salát.
- Odšťavňovač není vhodný pro zpracování velmi tvrdého nebo vláknitého či škrobovitého ovoce a zeleniny, jako je cukrová třtina.

7 Zdravé recepty

Křenová polévka

Ingredience:
- 80 g másla
- 1 litr zeleninového vývaru
- 50 ml křenové šťávy (přibl. 1 kořen)
- 250 ml šlehačky
- 125 ml bílého vína
- Citrónová šťáva
- Sůl
- 3–4 polévkové lžíce mouky

1 Oloupejte nožem křen.
2 Odšťavněte křen.

Poznámka

- Přístroj umožňuje zpracovat 3 kg křenu během cca 2 minuty (doba nutná k odstranění dužiny není zahrnuta). Při odšťavňování křenu po zpracování 1 kg přístroj vypněte a vyberte dužinu z nádoby na dužinu, víka a sítka. Po dokončení zpracování křenu vypněte přístroj a nechte jej vychladnout při pokojové teplotě.

3 Na pánvi rozpusťte máslo.
4 Lehce zapražte mouku.
5 Přidejte vývar.
6 Přidejte křenovou šťávu.
7 Přidejte šlehačku a bílé víno.
8 Přidejte citrónovou šťávu a osolte podle chuti.

8 Čištění (obr. 3)

Varování

- K čištění přístroje nikdy nepoužívejte kovové žínky, abrazivní čisticí prostředky ani agresivní čisticí prostředky, jako je například benzín nebo aceton.
- Motorovou jednotku nikdy neponořujte do vody nebo jiné kapaliny, ani ji neproplachujte pod tekoucí vodou.

Čištění je snazší ihned po použití.
1 Vypněte přístroj, odpojte jej ze sítě a počkejte, až se sítko přestane točit.
2 Vyjměte z motorové jednotky oddělitelné části.
3 Vyčistěte tyto části kartáčkem v horké vodě s přídavkem vhodného mycího prostředku a omyjte je pod tekoucí vodou.
4 Motorovou jednotku čistěte navlhčeným hadříkem.

Poznámka

- Sítko očistěte měkkým kartáčkem.
- Všechny díly kromě motorové jednotky můžete rovněž mýt v myčce.

9 Záruka a servis

Pokud byste měli jakýkoli problém nebo pokud potřebujete servis či nějakou informaci, navštivte web společnosti Philips www.philips.com nebo kontaktujte středisko péče o zákazníky společnosti Philips ve vaší zemi (telefonní číslo můžete nalézt v záručním listu s celosvětovou platností). Pokud se ve vaší zemi středisko péče o zákazníky společnosti Philips nenachází, obraťte se na místního prodejce výrobků Philips.

Eesti

1 Tutvustus

Õnnitleme ostu puhul ja tervitame Philipsi poolt! Philipsi pakutava tootetoe eeliste täielikuks kasutamiseks registreerige oma toode veebisaidil www.philips.com/welcome.
Seade töötab ainult siis, kui kõik osad on korralikult kokku pandud ja kaas on klambritega kohale kinnitatud.
Retsepte leiate aadressilt www.philips.com/kitchen

2 Tähtis

Enne seadme kasutamist lugege seda kasutusjuhendit hoolikalt ja hoidke see edaspidiseks alles.

Oht

- Ärge kastke mootorit vette või muudesse vedelikesse ega loputage seda kraani all.
- Ärge peske mootorit nõudepesumasinas.

Hoiatus

- Enne seadme sisselülitamist kontrollige, kas seadme alusele märgitud pinge vastab vooluvõrgu omale.
- Ärge kasutage seadet kui toitejuhe, pistik või mõni muu osa on kahjustatud.
- Kui toitejuhe on rikutud, siis ohtlike olukordade vältimiseks tuleb lasta toitejuhe vahetada Philipsi hoolduskeskuses, Philipsi volitatud hoolduskeskuses või kvalifitseeritud isikul.
- Lapsed ei tohi seda seadet kasutada. Hoidke seade ja selle toitejuhe lastele kättesaamatus kohas.
- Seda seadet võivad kasutada füüsilise, meele- või vaimse puudega isikud või isikud, kellel puuduvad kogemused ja teadmised, kui neid valvatakse või neile on antud juhendid seadme ohutu kasutamise kohta ja nad mõistavad sellega seotud ohte.
- Seadmega mängimise ärahoidmiseks peaksite kindlustama laste järelvalve.
- Ärge kunagi jätke töötavat seadet järelvalveta.
- Ärge kasutage seadet kui pöördsõel või kaitsekate on kahjustatud või sellel on nähtavaid mõrasid; võtke ühendust lähima Philipsi teeninduskeskusega.
- Ärge kunagi pange seadme töötamise ajal sõrmi ega muid objekte sisestamistorusse. Kasutage toiduainete sisestamiseks ainult tõukurit.
- Ärge puudutage sõela alusel olevaid väikeseid lõiketeri. Need on väga teravad.
- Selleks et seade kindlalt paigal püsiks, hoidke selle põhi ja pind, millel seade asub, puhas.
- Ärge haarake sõelast viljaliha koguja viljaliha väljalaskeava kaudu.
- Enne tarvikute vahetamist või kasutamise ajal liikuvatele osadele lähenemisel lülitage seade välja ja eemaldage toitejuhe seinakontaktist. Eemaldage toitejuhe seinakontaktist enne seadme kokkupanemist, lahtivõtmist või puhastamist või kui seade on järelevalveta.

Ettevaatust

- Seade on mõeldud kasutamiseks vaid kodumajapidamises.
- Ärge kunagi kasutage teiste tootjate poolt tehtud tarvikuid või osi, mida Philips ei ole eriliselt soovitanud. Selliste tarvikute või osade kasutamisel kaotab garantii kehtivuse.
- Enne seadme sisselülitamist kontrollige, kas kõik osad on korralikult paigaldatud.
- Kasutage seadet ainult siis, kui mõlemad klambrid on lukustatud.
- Klambrid võite ainult pärast seda avada, kui olete seadme välja lülitanud ja sõel on pöörlemise lõpetanud.
- Ärge eemaldage seadme töötamise ajal viljaliha nõu.
- Ärge kasutage mahlapressi raske koormusega pikemalt kui 40 sekundit. Laske seadmel jahtuda toatemperatuurini, enne kui töötlemist jätkate. Mitte ükski juhendis toodud retsept ei sisalda rasket koormust.
- Võtke seade alati pärast kasutamist vooluvõrgust välja.
- Müratase = 86 dB [A]

Elektromagnetilised väljad (EMF)

See Philipsi seade vastab kõikidele kokkupuudet elektromagnetiliste väljadega käsitlevatele kohaldatavatele standarditele ja õigusnormidele.

Ringlussevõtt

Teie toode on kavandatud ja toodetud kvaliteetsetest materjalidest ja osadest, mida on võimalik ringlusse võtta ning uuesti kasutada.
Kui näete toote külge kinnitatud maha tõmmatud prügikasti sümbolit, siis kehtib tootele Euroopa direktiiv 2002/96/EÜ:

Ärge kunagi visake seda toodet muude majapidamisjäätmete hulka. Palun viige ennast kurssi elektriliste ja elektrooniliste toodete eraldi kogumist reguleerivate kohalike eeskirjadega.
Toote õige kõrvaldamine aitab vältida võimalikke negatiivseid tagajärgi keskkonnale ja inimeste tervisele.

3 Ülevaade (joon.1)

①	Lükkur	⑧	Mootor
②	Sisestamistoru	⑨	Klambrid
③	Kaas	⑩	Vedav võll
④	Sõel	⑪	Tiia
⑤	Viljaliha koguja	⑫	Lahtivõetava vahueraldajaga mahlakann
⑥	Viljaliha nõu	⑬	Toitejuhtme hoiustamispesa
⑦	Juhtnupp		

4 Kasutamiseks valmistumine

Enne seadme kasutamist puhastage põhjalikult kõik toiduainetega kokkupuutuvad seadme osad (vt pt „Puhastamine").

Märkus

- Kontrollige sõela alati enne kasutamist. Kui märkate pragusid või kahjustusi, ärge seadet kasutage ja võtke ühendust lähima Philipsi hoolduskeskusega või toodete müügaga.
- Kontrollige, et kaane kummalgi küljel asuvad klambrid on oma asendisse lukustunud.

5 Mahlapressi kasutamine (joonis 2)

Enne alustamist pange seade kokku, tuginedes joonisele 2.
Mahlapressi saab kasutada puuviljade- ja köögiviljade mahlade valmistamiseks.

Soovitus

- Seadme sisselülitamiseks keerake juhtnupp seadistusele 1 (madal kiirus) või 2 (tavakiirus). Kiirus 1 sobib eriti pehmete puu- ja juurviljade nagu arbuuside, vinamarjade, tomatite ja kurkide töötlemiseks. Kiirus 2 sobib kõikide teiste puu- ja köögiviljade, nagu nt õunte, porgandite ja punapeetide töötlemiseks.
- Jooge mahla vahetult pärast valmistamist. Kui see on mõnda aega õhu käes seisnud, kaotab mahl oma maitse ja toiteväärtuse.
- Katke mahlakann pärast mahla pressimist, et mahl püsiks kauem värske.
- Maksimaalse koguse mahla saamiseks pressige alati tõukurit aeglaselt allapoole.

Märkus

- Seade töötab ainult siis, kui kõik osad on õigesti ühendatud ja kaas on korralikult klambritega oma kohale lukustatud.
- Ärge kasutage mahlapressi raske koormusega pikemalt kui 40 sekundit. Laske seadmel jahtuda toatemperatuurini, enne kui töötlemist jätkate. Mitte ükski juhendis toodud retsept ei sisalda rasket koormust.
- Ärge tõukurit liiga tugevasti suruge, sest see võib mõjutada lõpptulemuse kvaliteeti. See võib põhjustada isegi sõela seiskumise.
- Ärge kunagi toppige oma näppe või esemeid sisestamistorusse.
- Kui viljaliha nõu kasutamise ajal täis saab, lülitage seade välja, eemaldage viljaliha nõu ja tühjendage see. Enne mahlapressimise jätkamist paigaldage tühi viljaliha nõu tagasi.
- Pärast seda kui olete kõik koostisained töödelnud ja mahlaeraldumine on lõppenud, kallake mahl kannust klaasidesse. Kui vahueraldaja on mahlakannul, siis korjatakse mahlalt vaht ära.

6 Nõuandeid mahla pressimiseks

Soovitus

- Kasutage värskeid puu- ja köögivilju, sest need sisaldavad rohkem mahla. Ananassid, peedid, seller, õunad, kurgid, porgandid, spinat, melonid, tomatid ja viinamarjad on eriti sobivad mahlapressis töötlemiseks.
- Te ei pea õhukest koort eemaldama. Eemaldage ainult paks koor, nt apelsinide, ananasside ja keetmata peedi koor.
- Seemnekividega puuviljast mahla valmistamiseks eemaldage enne mahlategemist seemnekivid.
- Õunamahl muutub väga kiirelt pruuniks. Protsessi aeglustamiseks lisage mõned tilgad sidrunimahla.
- Puuviljad, mis sisaldavad tärklist, nagu banaanid, papaiad, avokaadod, viigimarjad ja mangod, ei kõlba mahlapressis töötlemiseks. Nende puuviljade töötlemiseks kasutage köögikombaini, kann- või saumiksrit.
- Selles mahlapressis kõlbab lehti ja leherootsusid, nt salatitaimi töödelda.
- Mahlapress ei sobi väga kõvade ja/või väga kiuliste/tärkliseliste puu- ja köögiviljade nagu suhkruroo töötlemiseks.

7 Tervislik retsept

Mädarõikasupp

Koostisained:
- 80 g võid
- 1 liiter kööginõiljapuljongit
- 50 ml mädarõikamahla (umbes ühe juure mahl)
- 250 ml vahukoort
- 125 ml valget veini
- sidrunimahla
- Sool
- 3–4 spl jahu

1 Koorige mädarõigas noa abil.
2 Pressige mädarõigas mahlaks.

Märkus

- See seade suudab töödelda 3 kg mädarõigast umbes 2 min jooksul (arvestamata aega, mis kulub viljaliha eemaldamiseks). Iga 1 kg mädarõika töötlemise järel mahlaks lülitage seade välja, tõmmake toitepistik seinakontaktist ning tühjendage nõu, kaas ja sõel viljalihast. Kui olete mädarõika töötlemise lõpetanud, lülitage seade välja ja laske sel toatemperatuurini jahtuda.

3 Sulatage või pannil.
4 Pruunistage jahu kergelt võis.
5 Lisage puljong.
6 Lisage mädarõika mahl.
7 Lisage vahukoor ja valge vein.
8 Maitsestage sidrunimahla ja soolaga.

8 Puhastamine (joonis 3)

Hoiatus

- Ärge kunagi kasutage seadme puhastamiseks küürimiskäsnu, abrasiivseid puhastusvahendeid ega sööbivaid vedelikke, nagu bensiin või atsetoon.
- Ärge kastke mootorit vette või muudesse vedelikesse ega loputage seda kraani all.

Puhastada on kergem kohe pärast kasutamist.
1 Lülitage seade välja, eemaldage pistik seinakontaktist ja oodake, kuni sõel lõpetab pöörlemise.
2 Eemaldage lahtivõetavad osad mootori küljest.
3 Puhastage osi nõudepesuharjaga soojas vees, kuhu on pandud natuke nõudepesuvedelikku ja seejärel loputage kraani all.
4 Puhastage mootorit niiske lapiga.

Märkus

- Sõela puhastamiseks kasutage harja.
- Kõiki osi, va mootorit võite ka nõudepesumasinas pesta.

9 Garantii ja hooldus

Kui vajate hooldust, teavet või teil on probleem, külastage Philipsi veebilehte www.philips.com või pöörduge oma riigi Philipsi klienditeeninduskeskusesse. Telefoninumbri leiate ülemaailmselt garantiilehelt. Kui teie riigis ei ole klienditeeninduskeskust, pöörduge Philipsi kohaliku müügiesindaja poole.

Hrvatski

1 Uvod

Čestitamo vam na kupnji i dobro došli u Philips! Kako biste potpuno iskoristili podršku koju nudi Philips, registrirajte svoj proizvod na www.philips.com/welcome.
Aparat može raditi samo ako su svi dijelovi ispravno sastavljeni i ako je poklopac ispravno pričvršćen spojnicama.
Recepte potražite na adresi www.philips.com/kitchen.

2 Važno

Prije uporabe aparata pažljivo pročitajte ovaj korisnički priručnik i spremite ga za buduće potrebe.

Opasnost

- Jedinicu motora nikada nemojte uranjati u vodu ili neku drugu tekućinu i nemojte je ispirati pod vodom.
- Jedinicu motora nemojte prati u stroju za pranje posuđa.

Upozorenje

- Prije priključivanja aparata provjerite odgovara li mrežni napon naveden na podnožju aparata naponu lokalne mreže.
- Nemojte koristiti aparat ako je oštećen mrežni kabel, utikač ili neki drugi dio.
- Ako je kabel za napajanje oštećen, mora ga zamijeniti tvrtka Philips, ovlašteni Philips servisni centar ili neka druga kvalificirana osoba kako bi se izbjegle opasne situacije.
- Djeca ne smiju koristiti aparat. Aparat i njegov kabel držite izvan dosega djece.
- Ovaj aparat mogu koristiti osobe sa smanjenim fizičkim ili mentalnim sposobnostima te osobe koje nemaju dovoljno iskustva i znanja, pod uvjetom da su pod nadzorom ili da su primili upute u vezi rukovanja aparatom na siguran način te razumiju moguće opasnosti.
- Djecu treba nadzirati kako se ne bi igrala aparatom.
- Aparat nikad ne smije raditi bez nadzora.
- Nemojte koristiti aparat ako je rotirajuće sito ili zaštitni poklopac oštećen ili su na njemu vidljive napukline; obratite se najbližem Philips servisnom centru.
- U otvor za umetanje nikada ne gurajte prste ili predmete dok aparat radi. Za tu namjenu upotrebljavajte samo potiskivač.
- Nemojte dirati male rezače u podnožju sita. Vrlo su oštri.
- Kako biste osigurali stabilnost aparata, površinu na kojoj aparat stoji i donji dio aparata održavajte čistima.
- Nemojte posezati u sito kroz otvor za pulpu na spremniku za pulpu.
- Isključite aparat i iskopčajte ga iz napajanja prije zamjene dodataka ili približavanja dijelovima koji se tijekom upotrebe kreću. Uvijek iskopčajte aparat iz napajanja ako ga ostavljate bez nadzora te prije njegovog sastavljanja, rastavljanja ili čišćenja.

Oprez

- Ovaj aparat namijenjen je isključivo uporabi u kućanstvu.
- Nikada nemojte upotrebljavati dodatke ili dijelove drugih proizvođača ili proizvođača koje tvrtka Philips nije izričito preporučila. Ako upotrebljavate takve dodatke ili dijelove, vaše jamstvo prestaje vrijediti.
- Prije uključivanja aparata provjerite jesu li svi dijelovi ispravno pričvršćeni.
- Aparat koristite samo kada su obje spojnice pričvršćene.
- Spojnice otpustite tek nakon što isključite aparat i sito se prestane okretati.
- Nemojte uklanjati spremnik za pulpu dok aparat radi.
- Ako cijedite velike količine, nemojte ostavljati aparat da radi duže od 40 sekundi bez zaustavljanja i prije sljedeće operacije ga ostavite da se ohladi na sobnu temperaturu. Nijedan od recepata u ovom korisničkom priručniku ne uključuje velike količine.
- Aparat obavezno iskopčajte nakon uporabe.
- Razina buke: Lc = 86 dB [A]

Elektromagnetska polja (EMF)

Ovaj aparat tvrtke Philips sukladan je svim primjenjivim standardima i propisima koji se tiču izloženosti elektromagnetskim poljima.

Recikliranje

Proizvod je proizveden od vrlo kvalitetnih materijala i komponenti, pogodnih za recikliranje i ponovnu uporabu.
Kada na proizvodu vidite simbol prekrižene kante za otpad, to znači da je uređaj obuhvaćen direktivom EU-a 2002/96/EC:

Proizvod nipošto nemojte odlagati s drugim kućanskim otpadom. Raspitajte se o lokalnim propisima o zasebnom prikupljanju električnih i elektroničkih proizvoda. Pravilno odlaganje starih proizvoda pridonosi sprječavanju potencijalno negativnih posljedica po okoliš i ljudsko zdravlje.

3 Pregled (slika 1)

①	Potiskivač	⑧	Jedinica motora
②	Otvor za umetanje	⑨	Spojnice
③	Poklopac	⑩	Pogonska osovina
④	Sito	⑪	Žlijeb
⑤	Spremnik za pulpu	⑫	Vrč za sok s odvojivim mehanizmom za odvajanje pjene
⑥	Spremnik za pulpu	⑬	Odjeljak za spremanje kabela
⑦	Regulator		

4 Priprema za uporabu

Prije korištenja aparata temeljito očistite dijelove koji dolaze u dodir s hranom (pogledajte odjeljak "Čišćenje").

Napomena

- Prije uporabe uvijek provjerite sito. Primijetite li napukline ili oštećenja, nemojte koristiti aparat i obratite se najbližem ovlaštenom servisu za proizvode tvrtke Philips ili dobavljaču.
- Pazite da spojnice budu pričvršćene u odgovarajući položaj za svake strane poklopca.

5 Uporaba sokovnika (sl. 2)

Prije početka provjerite jeste li sastavili dijelove sukladno sl. 2.
Sokovnik možete upotrebljavati za cijeđenje soka iz voća i povrća.

Savjet

- Sokovnik uključite okretanjem regulatora na postavku 1 (niska brzina) ili 2 (normalna brzina). Brzina 1 pogodna je za mekano voće i povrće poput lubenica, grožđa, rajčica i krastavaca. Brzina 2 pogodna je za sve ostale vrste voća i povrća poput jabuka, mrkve i cikle.
- Sok popijte odmah nakon cijeđenja. Ako dugo stoji na zraku, sok će imati lošiji okus i manju nutricionističku vrijednost.
- Kako bi sok dulje zadržao svježinu, nakon cijeđenja soka pokrijte vrč poklopcem.
- Kako biste dobili maksimalnu količinu soka, potiskivač uvijek pritiščite polako.

Napomena

- Aparat radi samo ako su svi dijelovi ispravno sastavljeni te ako je poklopac učvršćen spojnicama.
- Ako cijedite velike količine, nemojte ostavljati aparat da radi duže od 40 sekundi bez zaustavljanja i prije sljedeće operacije ga ostavite da se ohladi na sobnu temperaturu. Nijedan od recepata u ovom korisničkom priručniku ne uključuje velike količine.
- Nemojte previše pritiskati potiskivač jer to može utjecati na kvalitetu krajnjih rezultata. Može čak uzrokovati i zaustavljanje sita.
- U otvor za umetanje nikada ne gurajte prste ili predmete.
- Ako se spremnik za pulpu napuni tijekom uporabe, isključite aparat, pažljivo izvadite spremnik i ispraznite ga. Prije no što nastavite cijediti sok vratite prazni spremnik za pulpu.
- Nakon obrade svih sastojaka i prestanka curenja soka izlijte sok iz vrča u čašu. Ako se u vrču nalazi mehanizam za odvajanje pjene, ona će se ukloniti sa soka.

6 Savjeti za cijeđenje

Savjet

- Upotrebljavajte svježe voće i povrće jer ono sadrži više soka. Ananas, cikla, stabljike celera, jabuke, krastavci, mrkve, špinat, dinje, rajčice i grožđe naročito su pogodni za obradu u sokovniku.
- Ne morate guliti tanku kožicu ili koru. Uklonite samo debelu koru, npr. s naranči, ananasa ili sirove cikle.
- Ako želite cijediti voće s košticama, prvo izvadite koštice.
- Sok od jabuke brzo će potamnjeti. Kako biste usporili taj proces, dodajte nekoliko kapi soka limuna.
- Voće koje sadrži škrob, poput banana, papaje, avokada, smokvi i manga nije pogodno za cijeđenje u sokovniku. Za obradu tog voća upotrebljavajte aparat za obradu hrane te običnu ili ručnu miješalicu.
- Listove i stabljike, npr. salate, također možete cijediti u sokovniku.
- Sokovnik nije pogodan za cijeđenje jako tvrdog i/ili vlaknastog ili voća i povrća koje sadrži puno škroba poput šećerne trske.

7 Recept za zdravlje

Juha od hrena

Sastojci:
- 80 g maslaca
- 1 litra temeljca od povrća
- 50 ml soka od hrena (približno 1 korijen)
- 250 ml vrhnja
- 125 ml bijelog vina
- Sok od limuna
- Sol
- 3-4 jušne žlice brašna

1 Nožem ogulite hren.
2 Iscijedite hren.

Napomena

- Ovaj aparat može obraditi 3 kg hrena za približno 2 minute (ne obuhvaća vrijeme potrebno za uklanjanje pulpe). Prilikom cijeđenja hrena isključite i iskopčajte aparat te uklonite pulpu iz spremnika za pulpu, poklopca i sita nakon obrade 1 kg. Nakon obrade hrena isključite aparat i ostavite ga da se ohladi do sobne temperature.

3 Istopite maslac u loncu.
4 Lagano ispržite brašno.
5 Dodajte temeljac.
6 Dodajte sok od hrena.
7 Dodajte vrhnje i bijelo vino.
8 Dodajte sok od limuna i sol po želji.

8 Čišćenje (sl. 3)

Upozorenje

- Za čišćenje aparata nikada nemojte upotrebljavati spužvice za ribanje, abrazivna sredstva za čišćenje ili agresivne tekućine poput benzina ili acetona.
- Jedinicu motora nikada nemojte uranjati u vodu ili neku drugu tekućinu i nemojte je ispirati pod vodom.

Aparat se lakše čisti neposredno nakon uporabe.
1 Isključite aparat, iskopčajte utikač iz zidne utičnice i pričekajte da se sito prestane okretati.
2 Dijelove koji se mogu odvojiti odvojite od jedinice motora.
3 Očistite ove dijelove četkicom za čišćenje i toplom vodom s malo sredstva za čišćenje i zatim ih isperite pod mlazom vode.
4 Očistite jedinicu motora vlažnom krpom.

Napomena

- Za čišćenje sita koristite meku četku.
- Sve dijelove osim jedinice motora možete prati u stroju za pranje posuđa.

9 Jamstvo i servis

Ako vam je potreban servis ili informacije ili imate problem, posjetite web-stranicu tvrtke Philips na www.philips.com ili se obratite centru za korisničku podršku tvrtke Philips u svojoj državi (telefonski broj nalazi se u međunarodnom jamstvenom listu). Ako u vašoj državi ne postoji centar za potrošače, obratite se lokalnom prodavaču proizvoda tvrtke Philips.

Magyar

1 Bevezetés

A Philips köszönti Önt! Gratulálunk a vásárláshoz! A Philips által biztosított teljes körű támogatáshoz regisztrálja termékét a www.philips.com/welcome oldalon.
A készülék csak akkor működik, ha minden alkatrészét jól összeszerelték és a fedelet szorosan tartják a rögzítőkapcsok.
Receptekért látogasson el a www.philips.com/kitchen weboldalra.

2 Fontos!

A készülék első használata előtt figyelmesen olvassa el a használati útmutatót, és őrizze meg későbbi használatra.

Vigyázat!

- Ne merítse a motoregységet vízbe vagy más folyadékba, és ne öblítse le folyó víz alatt.
- Ne tisztítsa mosogatógépben a motoregységet.

Figyelmeztetés

- Csatlakoztatás előtt ellenőrizze, hogy a készülék alján lévő címkén feltüntetett hálózati feszültségérték megegyezik-e a helyi hálózati feszültséggel.
- Ne használja a készüléket, ha a csatlakozódugó, a hálózati kábel vagy egyéb alkatrészek megsérültek.
- Ha a hálózati kábel meghibásodott, a kockázatok elkerülése érdekében Philips szakszervizben vagy hivatalos szakszervizben ki kell cserélni.
- A készüléket gyermekek nem használhatják. A készüléket és a vezetéket tartsa gyermekektől távol.
- A készüléket csökkent fizikai, érzékelési vagy szellemi képességekkel rendelkező, vagy a készülék működtetésében járatlan személyek is használhatják, amennyiben ezt felügyelet mellett teszik, illetve ismerik a készülék biztonságos működtetésének módját és az azzal járó veszélyeket.
- Vigyázzon, hogy a gyerekek ne játsszanak a készülékkel.
- Működés közben ne hagyja a készüléket felügyelet nélkül.
- Ne használja a készüléket, ha a forgó szűrő vagy a védőburkolat sérült vagy látható repedés van rajta. Forduljon a legközelebbi Philips szakszervizhez.
- A készülék működése közben soha ne nyúljon az adagolócsőbe az ujjával vagy bármilyen tárggyal. Kizárólag a nyomórudat használja erre a célra.
- Ne érjen a szűrő alján található, kis vágókésekhez. Ezek nagyon élesek.
- Mindig tartsa tisztán a készülék tárolására szolgáló felületet és a gyümölcscentrifuga alját, hogy a készülék ne mozdulhasson el a helyéről.
- Ne nyúljon be a szűrőhöz a gyümölcshús kimeneti nyíláson keresztül.
- Alkatrészek cseréje előtt, illetve mielőtt a használatkor mozgó részekhez érne, kapcsolja ki a készüléket és húzza ki a fali aljzatból. Összeszerelés, szétszerelés és tisztítás előtt, illetve ha a készülék felügyelet nélkül van, mindig húzza ki a tápkábelt.

Figyelem

- A készüléket kizárólag háztartási használatra tervezték.
- Ne használjon más gyártótól származó, vagy a Philips által jóvá nem hagyott tartozékot vagy alkatrészt. Ellenkező esetben a garancia érvényét veszti.
- A készülék bekapcsolása előtt ellenőrizze, hogy minden alkatrész helyesen van-e felszerelve.
- A készülék használatakor a rögzítőkapcsoknak megfelelően kell zárniuk.
- Csak a készülék kikapcsolása és a szűrő leállása után nyissa ki a rögzítőkapcsokat.
- A készülék működése közben ne vegye ki a gyümölcshúsgyűjtőt.
- Ne működtesse a gyümölcscentrifugát 40 másodpercnél tovább egyszerre, ha nehezebben feldolgozható anyagokat centrifugál, és hagyja, hogy szobahőmérsékletűre hűljön a következő használathoz. Ebben a használati útmutatóban egyik recepthez sem szükséges nehezebben feldolgozható anyag.
- Használat után mindig húzza ki dugót az aljzatból.
- Zajszint = 86 dB [A]

Elektromágneses mezők (EMF)

Ez a Philips készülék az elektromágneses terekre érvényes összes vonatkozó szabványnak és előírásnak megfelel.

Újrahasznosítás

Ez a termék kiváló minőségű anyagok és alkatrészek felhasználásával készült, amelyek újrahasznosíthatók és újra felhasználhatók.
A terméken található áthúzott kerekes kuka szimbólum azt jelenti, hogy a termék megfelel a 2002/96/EK európai irányelvnek.

Ne kezelje a készüléket háztartási hulladékként. Tájékozódjon az elektromos és elektronikus készülékek hulladékkezelésére vonatkozó helyi törvényekről. A feleslegessé vált készülék helyes kiselejtezésével segít megelőzni a környezet és az emberi egészség károsodását.

3 Áttekintés (1. ábra)

①	Betöltő	⑧	Motoregység
②	Adagolócső	⑨	Rögzítőkapcsok
③	Fedél	⑩	Hajtótengely
④	Szűrő	⑪	Kifolyócső
⑤	Gyümölcshústároló	⑫	Légyűjtő, levehető hableválasztóval
⑥	Gyümölcshúsgyűjtő	⑬	Kábeltároló rekesz
⑦	Kezelőgomb		

4 Előkészítés a használatra

A készülék első használata előtt alaposan tisztítsa meg az élelmiszerrel érintkezésbe kerülő részeket (lásd a „Tisztítás" c. fejezetet).

Megjegyzés

- Használat előtt mindig ellenőrizze a szűrőt. Ha bármilyen repedést vagy sérülést fedez fel, ne használja a készüléket, és forduljon Philips szakszervizhez vagy vigye a készüléket a vásárlás helyére.
- Ellenőrizze, hogy a rögzítőkapcsok a fedél mindkét oldalán szorosan a helyükön vannak-e.

5 A gyümölcscentrifuga használata (2. ábra)

Mielőtt hozzáfogna, győződjön meg róla, hogy a 2. ábra szerint rakja össze.
A gyümölcscentrifugát használhatja gyümölcs- és zöldséglevek készítéséhez.

Tanács

- A készülék bekapcsolásához fordítsa a kezelőgombot 1. (alacsony sebesség) vagy 2. (normál sebesség) állásba. Az 1. beállítás különösen alkalmas puha húsú gyümölcs és zöldség, például görögdinnye, szőlő, paradicsom és uborka feldolgozására. A 2. beállítás minden egyéb zöldséghez és gyümölcshöz alkalmas, mint például alma, sárgarépa vagy céklа.
- Fogyassza el a gyümölcslevet közvetlenül a centrifugálást követően. Ha a gyümölcslé bizonyos ideig levegőnek van kitéve, elveszíti ízét és tápértékét.
- A frissen készített levlevek tovább frissek maradnak, ha centrifugálást követően lefedi a légyűjtő edényt.
- A lehető legtöbb gyümölcslé kinyerése érdekében mindig lassan nyomja le a betöltőt.

Megjegyzés

- A készülék csak akkor működik, ha minden alkatrésze helyesen van felszerelve, és a fedél jól le van zárva a rögzítőkapcsokkal.
- Ne működtesse a gyümölcscentrifugát 40 másodpercnél tovább egyszerre, ha nehezebben feldolgozható anyagokat centrifugál, és hagyja, hogy szobahőmérsékletűre hűljön a következő használathoz. Ebben a használati útmutatóban egyik recepthez sem szükséges nehezebben feldolgozható anyag.
- Ne fejtsen ki túl nagy nyomást a nyomórúdra, mert ez befolyásolhatja a végeredmény minőségét, sőt a szűrő leállását is okozhatja.
- Sose nyúljon be kézzel vagy más tárggyal az adagolócsőbe.
- Ha a gyümölcshúsgyűjtő megtelik használat közben, kapcsolja ki a készüléket, óvatosan távolítsa el a gyümölcshúsgyűjtőt, majd ürítse ki. Mielőtt folytatná a gyümölcslékésztítést, tegye vissza az üres gyümölcshúsgyűjtőt.
- Az összes hozzávaló feldolgozása után, miután az összes gyümölcslé kifolyt, öntse ki a gyümölcslét az edényből egy pohárba. Ha a hableválasztó a légyűjtő edényben van, a hab nem kerül bele a gyümölcslébe.

6 Tippek gyümölcscentrifugáláshoz

Tanács

- Használjon friss gyümölcsöket és zöldségeket, mert azok több levet tartalmaznak. Az ananász, a cékla, a zeller, az alma, az uborka, a sárgarépa, a spenót, a dinnyefélék, a paradicsom és a szőlő különösen alkalmas a gyümölcscentrifugában történő feldolgozásra.
- Nem kell eltávolítani a vékony héjat. Csak a vastag héjakat távolítsa el, pl. a narancsét, az ananászét és a nyers céklát.
- A csonthéjas gyümölcsöket ki kell magozni turmixoláshoz.
- Az almalé nagyon gyorsan megbarnul. Ez a folyamat néhány csepp citromlé hozzáadásával lassítható.
- A keményítőtartalmú gyümölcsök, például a banán, a papaja, az avokádó, a füge és a mangó nem alkalmasak a gyümölcscentrifugával való feldolgozásra. Ezen gyümölcsök feldolgozásához használjon konyhai robotgépet, turmixgépet vagy kézi turmixolót.
- A zöldséglevél (pl. saláta) is kezelhető a gyümölcscentrifugában.
- A gyümölcscentrifuga nem alkalmas nagyon kemény, illetve rostos vagy keményítős gyümölcs vagy zöldség, például cukornád feldolgozására.

7 Egészséges recept

Tormaleves

Hozzávalók:

- 80 g vaj
- 1 liter zöldséges erőleves
- 50 ml tormadzsúsz (kb. 1 gyökér)
- 250 ml tejszín
- 125 ml fehérbor
- Citromlé
- Só
- 3-4 evőkanál liszt

1 Hámozza meg a tormát késsel.
2 Centrifugálja le a tormát.

Megjegyzés

- Ez a készülék 3 kg torma feldolgozására képes kb. 2 perc alatt (a pép eltávolításához szükséges időt nem számítva). Ha tormát centrifugál, akkor 1 kg torma feldolgozása után kapcsolja ki a készüléket, húzza ki a csatlakozódugót a fali aljzatból, és távolítsa el a pépet a beépített gyümölcshústartályból, a fedélről és a szűrőről. Ha befejezte a torma feldolgozását, kapcsolja ki a készüléket, és hagyja lehűlni szobahőmérsékletűre.

3 Olvassza meg a vajat a serpenyőben.
4 Finoman pirítsa meg a lisztet.
5 Adja hozzá az erőlevest.
6 Adja hozzá a tormadzsúszt.
7 Adja hozzá a tejszínt és a fehérbort.
8 Adja hozzá a citromlevet és a sót ízlés szerint.

8 Tisztítás (3. ábra)

Figyelem

- A készülék tisztításához ne használjon dörzsszivacsot és súrolószert (pl. mosószert, benzint vagy acetont).
- Ne merítse a motoregységet vízbe vagy más folyadékba, és ne öblítse le folyó víz alatt.

A tisztítás közvetlenül használat után egyszerűbb.

1 Kapcsolja ki a készüléket, húzza ki a csatlakozódugót a fali aljzatból, és várjon, amíg a szűrő forgása leáll.
2 Távolítsa el a levehető alkatrészeket a motoregységről
3 Az alkatrészeket kefével, mosogatószeres meleg vízben tisztítsa meg, majd öblítse le a csap alatt.
4 A motoregységet nedves ruhával tisztítsa meg.

Megjegyzés

- A szűrőt puha kefével tisztítsa meg.
- A motoregységen kívül minden egységet mosogatógépben is tisztíthat.

9 Jótállás és szerviz

Ha információra van szüksége, javítatást szeretne igényelni vagy valamilyen probléma merül fel, látogasson el a Philips honlapjára (www.philips.com), vagy forduljon az adott ország Philips vevőszolgálatához (a telefonszámot megtalálja a világszerte érvényes garancialevélen). Ha országában nem működik ilyen vevőszolgálat, forduljon a Philips helyi termékforgalmazójához.

Қазақша

1 Кіріспе

Осы затты сатып алуыңызбен құттықтаймыз және Philips компаниясына қош келдіңіз! Philips ұсынатын қолдауды толық пайдалану үшін өнімді www.philips.com/welcome торабында тіркеңіз.
Құрал барлық бөлшектері дұрыс орнатылып, қақпағы қыстырғыштармен дұрыстап бекітілгенде ғана жұмыс істейді.
Рецептілер алу үшін, www.philips.com/kitchen торабына өтіңіз.

2 Маңызды ақпарат

Құралды қолданбас бұрын, осы пайдаланушы нұсқаулығын мұқият оқып шығып, болашақта анықтамалық құрал ретінде пайдалану үшін сақтап қойыңыз.

Қауіпті жағдайлар

- Моторды суға немесе басқа сұйықтыққа батыруға болмайды, немесе кран астындағы сумен шаюға да болмайды.
- Моторды ыдыс жуғыш машинада жумаңыз.

Ескерту

- Құрылғыны қосар алдында, оның негізінде көрсетілген кернеу жергілікті кернеу мөлшеріне сәйкес келетінін тексеріп алыңыз.
- Егер ток сымы, штепсельдік ұшы немесе басқа бөлшектері зақымдалған болса, құралды қолданбаңыз.
- Қуат сымы зақымданған болса, қауіпті жағдай орын алмауы үшін, оны тек Philips компаниясында, Philips мақұлдаған қызмет орталығында немесе білікті мамандар ауыстыруы керек.
- Бұл құрылғыны балаларға пайдалануға болмайды. Құралды және оның сымын балалардың қолдары жетпейтін жерде сақтаңыз.
- Құрылғыны қауіпсіз пайдалану жөніндегі нұсқаулар беріліп, басқа біреу қадағалаған және құралды пайдалануға қатысты қауіп-қатерлер түсіндірілген жағдайда, осы құрылғыны физикалық, сезу немесе ойлау қабілеті шектеулі, білімі мен тәжірибесі аз адамдар пайдалана алады.
- Балалардың құралмен ойнауына жол бермеңіз.
- Құралды қадағалаусыз қосып қоюға болмайды.
- Айналмалы елек немесе қорғаныш қақпағы зақымданған немесе шытынағаны көрініп тұрса, құрылғыны қолданбай, ең жақын жердегі Philips қызмет көрсету орталығына хабарласыңыз.
- Құрал жұмыс істеп тұрғанда, ешқашан азық салатын түтікке саусақтарыңызды немесе басқа заттарды салмаңыз. Бұл мақсатқа тек итергішті пайдаланыңыз.
- Електің негізінде орналасқан кішкене жүздерге қолыңызды тигізбеңіз. Олар өте өткір.
- Құрал берік орнатылу үшін, құрал тұратын бет және құралдың асты таза болуы керек.
- Ұлпа жинағыштың ұлпа шығаратын тесігі арқылы електі ұстамаңыз.
- Қолдану кезінде қозғалатын қосалқы құралдарын немесе жақын бөлшектерін ауыстырар алдында құрылғыны өшіріп, қуат көзінен ажыратыңыз. Құрылғы қарусыз қалған жағдайда және құрастыру, бөлшектеу немесе тазалау алдында оны әрдайым қуат көзінен ажыратыңыз.

Ескерту

- Бұл құрал тек үйде қолдануға арналған.
- Басқа өндірушілер шығарған немесе Philips компаниясы нақты ұсынбаған қосалқы құралдар мен бөлшектерді пайдаланушы болмаңыз. Ондай қосалқы құралдар мен бөлшектерді пайдалансаңыз, құралдың кепілдігі өз күшін жояды.
- Құралды тоққа қосар алдында барлық бөлшектері дұрыс орнатылғандығына көзіңізді жеткізіңіз.
- Бекітетін екі детальдардың екеуі де жабылғаннан соң ғана құралмен қолданыңыз.
- Бекітетін тетіктерді тек құрал тоқтан суырылғаннан кейін және елек айналғанын тоқтатқаннан кейін ғана босатуға болады.
- Қабықтарды жинайтын контейнерді құралды, жұмыс жасап тұрғанда алуға болмайды.
- Көптеп шырын сығу барысында шырын сыққышты бір қосқанда 40 секундтан артық жұмыс істетпеңіз және келесі пайдалануға дейін бөлме температурасына дейін суытыңыз. Осы пайдаланушы нұсқаулығындағы рецептілердің ешқайсы шырын сығудың ауыр түріне жатпайды.
- Пайдаланып болғаннан кейін, құралды ток көзінен ажыратыңыз.
- Шу деңгейі = 86 дБ [A]

Электромагниттік өрістер (ЭМӨ)

Осы Philips құралы электромагниттік өрістерге қатысты барлық қолданыстағы стандарттар мен ережелерге сәйкес келеді.

Қайта өңдеу

Бұл өнім қайта өңдеп, қайта пайдалануға болатын жоғары сапалы материалдар мен бөлшектерден жасалған.
Өнімде үсті сызылған дөңгелекті қоқыс жәшігінің белгісі болса, өнім Еуропалық 2002/96/ЕС директивасына кіретінін білдіреді.

Өнімді еш уақытта басқа тұрмыстық қоқыспен бірге тастамаңыз. Электр және электрондық өнімдердің өмірлік жиналуы туралы жергілікті ережелермен танысыңыз. Ескі өнімді қоқысқа дұрыс әдіспен тастау арқылы қоршаған ортаны және адам денсаулығын сақтап қалуға болады.

3 Шолу (1-сурет)

①	Тығындағыш	⑧	Мотор бөлімі
②	Азық салатын түтік	⑨	Қысқыштар
③	Қақпақ	⑩	Жетек вал
④	Тор	⑪	Шұмек
⑤	Қабық жинағыш	⑫	Алынатын көбік ажыратқышы бар шырын құмыраны
⑥	Қабықтарды жинайтын контейнер	⑬	Қуат сымын сақтау бөлімі
⑦	Басқару тұтқасы		

4 Пайдалануға дайындау

Құрылғыны пайдаланбас бұрын тағам тиген бөлшектерді мұқият тазалаңыз ('Тазалау' бөлімін көріңіз).

Ескертпе

- Електі әрдайым қолданар алдында тексеріңіз. Егер сіз сүзгіден сызатты байқасаңыз немесе сүзгінің басқалай зақымдалғанын көрсеңіз, құрылғыны әрі қарай қолданбаңыз, жақын жердегі Philips қызмет орталығымен байланысыңыз.
- Қыстырғыштар қақпақтың екі жағында да орнына түсіп, бекітілгенін тексеріңіз.

5 Шырын сыққышты пайдалану (2-сурет)

Бастамастан бұрын, 2-суретке сай құрастырылғанын тексеріңіз.
Шырын сыққышты жеміс пен көкөніс шырынын алу үшін пайдалануға болады.

Кеңес

- Басқару тұтқасын 1 (төменгі жылдамдық) немесе 2 (қалыпты жылдамдық) параметріне қойып, құралды қосыңыз. 1 жылдамдық қарбыз, жүзім, қызанақ, кияр және құлпынай секілді жұмсақ жеміс жидектер мен көкөністерге арналған. 2 жылдамдық алма, себіз,және қызылша тәріздес жеміс жидек пен көкөністерге қолайлы.
- Шырынды сыққаннан кейін бірден ішіңіз. Ауада біраз уақытқа қалған шырын дәмін және құнарлылығын жояды.
- Шырын ұзағырақ уақыт бұзылмай сақталуы үшін, шырынды сыққаннан кейін шырын құмырасын жабыңыз.
- Шырынды көп мөлшерде алу үшін, жеміс жидектерді әрдайым итергішпен төмен қарай жәймен итеріп отырыңыз.

Ескертпе

- Бұл құрал тек барлық бөлшектері дұрыс жиналып, қақпағы берілген қысқыштар дұрыс бекітіліп, орнатылғанда ғана жұмыс істейді.
- Көптеп шырын сығу барысында шырын сыққышты бір қосқанда 40 секундтан артық жұмыс істетпеңіз және келесі пайдалануға дейін бөлме температурасына дейін суытыңыз. Осы пайдаланушы нұсқаулығындағы рецептілердің ешқайсы шырын сығудың ауыр түріне жатпайды.
- Итергішке қатты салмақ түсірмеңіз, себебі ол шырынның сапасына әсер етуі мүмкін. Бұл тіпті електі тоқтатып қоюы да мүмкін.
- Азық салатын түтікке ешқашан саусақтарыңызды немесе басқа заттарды салмаңыз.
- Егер құралды қолданып жатқанда қабықтарды жинайтын контейнер толып кетсе, құралды сөндіріп, қабықтарды жинайтын контейнерді абайлап алып, оны босатыңыз. Шырынды ары қарай жасау алдында, қабықтарды жинайтын контейнерді қайтадан орнына орнатыңыз.
- Барлық ингредиенттерді өңдеп болғаннан соң, және шырын ағыны тоқтағанда, шырынды ыдыстан стаканға құйыңыз. Егер көбік ажыратқыш шырын ыдысында болса, онда көбік шырыннан ажыратылды деген сөз.

6 Шырын сығу бойынша кеңестер

Кеңес

- Шырынды көбірек болатындықтан, жаңа піскен жеміс-жидектер мен көкөністерді қолданыңыз. Шырын сыққышқа ананас, қызылша, сельдерей жапырақтары, алма, кияр, сәбіз, шпинат, қауын, қызанақ, жаңе жүзім сияқты жеміс жидектер өте қолайлы.
- Жұқа қабықтарды аршудың қажеті жоқ. Тек қалың қабықтарды, мысалы, апельсин, ананас және пісірілмеген қызылша қабықтарын тазалау керек.
- Егер сіз сүегі бар жемістердің шырынын сыққыңыз келсе, шырынды сығар алдында сүйектерді алып тастаңыз.
- Алма шырыны тез қоңырланып кетеді. Тез қоңырланбауы үшін лимон шырынының бірнеше тамшысын қосыңыз.
- Банан, папайя, авокадо, інжір немесе манго сияқты крахмалы бар жемістерді бұл шырын сыққыштан өткізуге болмайды. Бұл жемістер үшін ас үй комбайнын, блендерді немесе қол блендерін қолданыңыз.
- Бұл шырын сыққыштан жапырақтарды немесе жапырақ бұтақтарын өткізуге болады.
- Қант қамысы сияқты өте қатты және/немесе талшықты, крахмалды жемістерді немесе көкөністерді шырын сыққыштан өткізуге болмайды.

7 Аман рецепт

Ақжелкек сорпасы

Ингредиенттер:

- 80 г май
- 1 литр көкөніс сорпасы
- 50 мл ақжелкек шырыны (шамамен 1 бас)
- 250 мл шайқалған крем
- 125 мл ақ шарап
- Лимон шырыны
- Тұз
- 3-4 ас қасық ұн

1 Ақжелкекті пышақпен тазалаңыз.
2 Ақжелкектің шырынын шығарыңыз.

Ескертпе

- Бұл құрал 3 кг ақжелкекті 2 минутта өңдей алады (қабықтан тазартуға кететін уақытты қоспағанда). Ақжелкектің шырынын сыққанда 1 кг ақжелкекті өңдеген соң құралды өшіріп, ток көзінен ажыратыңыз, сосын қабықтарды жинайтын контейнерді, қақпақты және елеушіні қабықтан босатыңыз. Ақжелкекті өңдеп болған соң құралды өшіріп, ол бөлме температурасына дейін суығанша күтіңіз.

3 Майды ыдысқа ерітіңіз.
4 Ұнды табаға қуырыңыз.
5 Сорпаны қосыңыз.
6 Ақжелкек шырынын қосыңыз.
7 Шайқалған қаймақ пен ақ шарапты қосыңыз.
8 Лимон шырынын және дәміне қарай тұз қосыңыз.

8 Тазалау (3-сурет)

Абайлаңыз

- Құралды тазалағанда, қыратын шуберектерді, қырғыш тазалау құралдарын, жанармай немесе ацетон сияқты сұйықтықтарды қолданбаңыз.
- Моторды суға немесе басқа сұйықтыққа батыруға болмайды, немесе кран астындағы сумен шаюға да болмайды.

Қолданып болғаннан соң бірден тазаласаңыз жеңіл болады.

1 Құрылғыны өшіріп, штепсельді қабырғадағы розеткадан алып, електің айналуы тоқтағанша күтіңіз.
2 Мотор бөлігінен алынатын бөлшектерді босату.
3 Бәрі бөлшектерді тазалауыш щеткамен жылы суда, жуғыш сұйықтықпен жуып, ағын су астында шайыңыз.
4 Моторды дымқыл шуберекпен сүртіңіз.

Ескертпе

- Електі тазалау үшін жұмсақ щетка қолданыңыз.
- Сіз, сонымен қатар, мотор бөлігінен басқа барлық бөлшектерді ыдыс жуғышта да жуыңызға болады.

9 Кепілдік және қызмет көрсету

Егер сізге қызмет немесе ақпарат қажет болса немесе шешімеген бір мәселе болса, www.philips.com мекенжайындағы Philips веб-сайтына кіріңіз немесе еліңіздегі Philips тұтынушыларды қолдау орталығына хабарласыңыз (телефон нөмірін дүниежүзілік кепілдік кітапшасынан таба аласыз). Егер еліңізде тұтынушыларға қолдау көрсету орталығы болмаса, онда жергілікті Philips компаниясының дилеріне барыңыз.

Lietuviškai

1 Įvadas

Sveikiname įsigijus „Philips" gaminį ir sveiki atvykę! Jei norite pasinaudoti „Philips" siūloma pagalba, užregistruokite savo gaminį adresu www.philips.com/welcome.
Prietaisas veikia, tik kai visos dalys yra tinkamai sudėtos, o dangtis tinkamai užfiksuotas gnybtais.
Norėdami rasti receptų, apsilankykite www.philips.com/kitchen.

2 Svarbu

Prieš pradėdami naudoti prietaisą atidžiai perskaitykite šį vartotojo vadovą ir saugokite jį, nes jo gali prireikti ateityje.

Pavojus

- Niekada nemerkite variklio į vandenį ar kitą skystį ir neskalaukite jo po tekančiu vandeniu.
- Neplaukite variklio įtaiso indaplovėje.

Įspėjimas

- Prieš įjungdami prietaisą, patikrinkite, ar ant prietaiso stovo nurodyta įtampa atitinka vietinio tinklo įtampą.
- Nenaudokite prietaiso, kai kištukas, maitinimo laidas ar kitos dalys yra pažeistos.
- Jei maitinimo laidas pažeidžiamas, kad išvengtumėte pavojaus, jį turi pakeisti „Philips" darbuotojai, „Philips" įgaliotasis techninės priežiūros centras arba kiti panašios kvalifikacijos specialistai.
- Šiuo prietaisu negalima naudotis vaikams. Laikykite prietaisą ir jo laidą vaikams nepasiekiamoje vietoje.
- Šį prietaisą gali naudoti asmenys, kurių fiziniai, jutimo ar protiniai gebėjimai yra silpnesni arba kurie neturi patirties ir žinių, taip pat tie, kurie buvo prižiūrimi arba išmokyti saugiai naudotis prietaisu bei supažindinti su susijusiais pavojais.
- Prižiūrėkite vaikus, kad jie nežaistų su prietaisu.
- Niekada nepalikite veikiančio prietaiso be priežiūros.
- Nenaudokite prietaiso, jei pažeistas besisukantis sietelis ar apsauginis dangtis arba ant jo matote įtrūkimų. Kreipkitės į artimiausią „Philips" techninės priežiūros centrą.
- Prietaisui veikiant, jokiu būdu nekiškite į padavimo vamzdį pirštų ar daiktų. Tam naudokite tik stūmiklį.
- Nelieskite sietelio dugne esančių mažų peiliukų. Jie yra labai aštrūs.
- Jei norite, kad prietaisas stovėtų stabiliai, užtikrinkite, kad paviršius, ant kurio stovi prietaisas, ir prietaiso apačia būtų švarūs.
- Nekiškite sietelio per minkštimo rinkiklio angą.
- Prieš keisdami priedus ar liesdami judančias dalis prietaisą išjunkite ir atjunkite nuo maitinimo šaltinio. Jei nesate prie prietaiso ar ketinate jį išrinkti, surinkti arba valyti, prietaisą visada atjunkite nuo maitinimo šaltinio.

Dėmesio

- Šis prietaisas skirtas naudoti tik namų ūkyje.
- Nenaudokite jokių priedų ar dalių, pagamintų kitų bendrovių arba nerekomenduojamų „Philips". Jei naudosite tokius priedus arba dalis, nebegalios jūsų garantija.
- Prieš įjungdami prietaisą, įsitikinkite, kad visos dalys yra teisingai surinktos.
- Naudokite prietaisą tik tada, kai abu gnybtai yra užspausti.
- Spaustukus atkabinkite tik tada, kai prietaisas išjungtas ir nebesisuka sietelis.
- Nenuimkite tirščių indo, veikiant prietaisui.
- Jei į sulčiaspaudę vaisių ir daržovių dedama labai daug, kas 40 sek. ją reikia išjungti ir palaukti, kol ji atvės iki kambario temperatūros. Nė viename iš šiame naudotojo vadove pateikiamų receptų tokie dideli kiekiai nenaudojami.
- Baigę naudoti, būtinai išjunkite prietaisą iš maitinimo tinklo.
- Triukšmo lygis = 86 dB [A]

Elektromagnetiniai laukai (EML)

„Philips" prietaisas atitinka visus taikomus standartus ir normas dėl elektromagnetinių laukų poveikio.

Perdirbimas

Gaminys sukurtas ir pagamintas naudojant aukštos kokybės medžiagas ir komponentus, kuriuos galima perdirbti ir naudoti pakartotinai.
Jei matote perbrauktos šiukšlių dėžės su ratukais simbolį, pritvirtintą prie produkto, tai reiškia, kad produktui galioja Europos Sąjungos direktyva 2002/96/EB:

Neišmeskite šio produkto su kitomis buitinėmis atliekomis. Sužinokite, kokios vietinės taisyklės taikomos atskiram elektrinių ir elektroninių produktų surinkimui. Tinkamas senų produktų išmetimas padeda išvengti galimų neigiamų pasekmių aplinkai ir žmonių sveikatai.

3 Apžvalga (1 pav.)

①	Stūmiklis	⑧	Variklio įtaisas
②	Padavimo vamzdis	⑨	Gnybtai
③	Dangtis	⑩	Varomoji ašis
④	Sietelis	⑪	Snapelis
⑤	Minkštimo surinkiklis	⑫	Sulčių įsotis su nuimamu putų skirtuvu
⑥	Tirščių indas	⑬	Laido saugojimo skyrelis
⑦	Valdymo rankenėlė		

4 Paruošimas naudojimui

Prieš naudodami prietaisą kruopščiai nuplaukite dalis, kurios liečiasi su maisto produktais (žr. skyrių „Valymas").

Pastaba

- Visada patikrinkite sietelį prieš naudodami. Pastebėję įtrūkimų ar pažeidimų, nenaudokite prietaiso ir susisiekite su artimiausiu „Philips" techninės priežiūros centru arba nuneškite prietaisą pas prekybos atstovą.
- Įsitikinkite, kad abiejose dangčio pusėse esantys gnybtai yra tinkamai užfiksuoti.

5 Sulčiaspaudės naudojimas (2 pav.)

Prieš pradėdami surinkite prietaisą pagal 2 pav.
Sulčiaspaude galite spausti sultis iš vaisių ir daržovių.

Patarimas

- Norėdami įjungti prietaisą, rankenėlę nustatykite į padėtį 1 (nedidelis greitis) arba 2 (normalus greitis). 1 greitis geriausiai tinka minkštiems vaisiams ir daržovėms, tokiems kaip arbūzai, vynuogės, pomidorai ir agurkai. 2 greitis geriausiai tinka visoms kitoms vaisių ir daržovių rūšims, pavyzdžiui, obuoliams, morkoms ir burokėliams.
- Gerkite ką tik išspaustas sultis. Kiek pastovėjusios ir reaguodamos su oru sultys praras skonį ir maistines savybes.
- Kad sultys išgiau išliktų šviežios, išspaudę uždėkite ant sulčių įsočio dangtelį.
- Norėdami išspausti daugiau sulčių, visuomet spauskite stūmiklį lėtai.

Pastaba

- Prietaisas veiks tik tada, kai visos jo dalys bus tinkamai sujungtos, o dangtis uždarytas užspaudžiant spaustukus.
- Jei į sulčiaspaudę vaisių ir daržovių dedama labai daug, kas 40 sek. ją reikia išjungti ir palaukti, kol ji atvės iki kambario temperatūros. Nė viename iš šiame naudotojo vadove pateikiamų receptų tokie dideli kiekiai nenaudojami.
- Nespauskite stūmiklio per stipriai, nes taip gali pablogėti sulčių kokybė. Dėl to net gali užstrigti sietelis.
- Niekada nekiškite pirštų ar kitų daiktų į padavimo vamzdį.
- Jei naudojant prisipildo tirščių indas, prietaisą išjunkite, atsargiai nuimkite tirščių indą ir jį ištuštinkite. Prieš tęsdami darbą, įstatykite į vietą tuščią tirščių indą.
- Kai apdorosite visus ingredientus ir sustos sulčių tėkmė, iš sulčių įsočio į stiklines išpilstykite sultis. Jei sulčių įsotyje yra putų skirtuvas, sultyse putų nebus.

6 Patarimai spaudžiant sultis

Patarimas

- Naudokite tik šviežius vaisius ir daržoves – juose yra daugiau sulčių. Geriausiai sulčiaspaude apdorosite ananasus, burokėlius, salierų stiebus, obuolius, agurkus, morkas, špinatus, melionus, pomidorus ir vynuoges.
- Nereikia lupti plonų odelių ar žievelių. Nulupkite tik storas žieveles, pvz., apelsinų, ananasų ir nevirtų burokėlių.
- Jei nenorite spausti sulčių su kauliukais, prieš spausdami sultis, išimkite kauliukus.
- Obuolių sultys labai greitai paruduoja. Procesą galite sulėtinti, įlašinę keletą citrinų sulčių lašų.
- Vaisiai, kuriuose yra krakmolo (bananai, papajos, avokadai, figos ir mangai), netinkami apdoroti sulčiaspaude. Šiems vaisiams apdoroti naudokite virtuvės kombainą, maišytuvą ar rankinį maišytuvą.
- Lapai ir lapkočiai, pvz., salotos taip pat gali būti perdirbami sulčiaspaudėje.
- Sulčiaspaude nėra pritaikyta perdirbti labai kietus ir / arba pluoštinius ar krakmolingus vaisius ar daržoves, tokius kaip cukraševendres.

7 Sveikas receptas

Krienų sriuba

Produktai:

- 80 g sviesto
- 1 litras daržovių sultinio
- 50 ml krienų sulčių (maždaug 1 šaknis)
- 250 ml plakamosios grietinėlės
- 125 ml baltojo vyno
- citrinų sultys
- Druska
- 3–4 šaukštai miltų

1 Peiliu nuskuskite krieną.
2 Išspauskite krienų sultis.

Pastaba

- Šiame prietaise galima perdirbti 3 kg krienų per apytiksliai 2 min. (neskaičiuojant laiko tirščiams išimti). Kai spausite krienų sultis, išspaudę 1 kg išjunkite prietaisą, ištraukite laidą iš lizdo, pašalinkite tirščius iš tirščių indo ir nuimkite dangtelį ir sietelį. Kai baigsite doroti krienus, išjunkite prietaisą ir leiskite jam atvėsti iki kambario temperatūros.

3 Keptuvėje ištirpinkite sviestą.
4 Šiek tiek pakepinkite miltus.
5 Supilkite sultinį.
6 Supilkite krienų sultis.
7 Supilkite plaktą grietinėlę ir baltąjį vyną.
8 Pagardinkite citrinų sultimis ir druska.

8 Valymas (3 pav.)

Įspėjimas

- Niekada įrenginiui valyti nenaudokite šveitimo kempinėlių, abrazyvinių valymo medžiagų arba stiprių skysčių, tokių kaip benzinas ar acetonas.
- Niekada nemerkite variklio į vandenį ar kitą skystį ir neskalaukite jo po tekančiu vandeniu.

Prietaisą lengviau išvalyti iš karto panaudojus.

1 Išjunkite prietaisą, ištraukite kištuką iš maitinimo lizdo ir palaukite, kol sietelis nustos suktis.
2 Nuimkite nuimamas dalis nuo variklio.
3 Šias dalis išvalykite valymo šepetėliu šiltame vandenyje, naudodami nedidelį kiekį indų ploviklio ir iškalaukite jas po tekančiu vandeniu.
4 Variklio korpusą nuvalykite drėgna šluoste.

Pastaba

- Sietelį išvalykite švelniu šepetėliu.
- Indaplovėje galima valyti visas dalis, išskyrus variklio korpusą.

9 Garantija ir techninis aptarnavimas

Jei reikia atlikti techninės priežiūros darbus, ieškote informacijos arba kilo problemų, apsilankykite „Philips" svetainėje www.philips.com arba kreipkitės į „Philips" klientų aptarnavimo centrą savo šalyje (jo telefono numerį rasite visame pasaulyje galiojančios garantijos lankstinuke). Jei jūsų šalyje nėra klientų aptarnavimo centro, kreipkitės į vietinį „Philips" atstovą.

Latviešu

1 Ievads

Apsveicam ar pirkumu un laipni lūdzam Philips! Lai pilnībā izmantotu Philips piedāvāto atbalstu, reģistrējiet savu izstrādājumu www.philips.com/welcome.
Ierīce darbojas tikai tad, ja visas detaļas ir atbilstoši savietotas, un vāks ir droši noslēgts vietā ar aizspiedņiem.
Receptes skatiet vietnē www.philips.com/kitchen.

2 Svarīgi

Pirms ierīces lietošanas uzmanīgi izlasiet šo lietošanas pamācību un saglabājiet to, lai vajadzības gadījumā varētu ieskatīties tajā arī turpmāk.

Briesmas

- Nekad nelieciet motora bloku ūdenī vai kādā citā šķidrumā un neskalojiet to zem krāna.
- Nemazgājiet motora bloku trauku mazgājamajā mašīnā.

Brīdinājums!

- Pirms ierīces pievienošanas elektrotīklam pārbaudiet, vai uz ierīces pamatnes norādītais spriegums atbilst elektrotīkla spriegumam jūsu mājās.
- Nelietojiet ierīci, ja bojāta tās kontaktdakša, elektrības vads vai citas sastāvdaļas.
- Ja elektrības vads ir bojāts, tas jānomaina uzņēmumā Philips, Philips pilnvarota servisa centra darbiniekiem vai līdzīgi kvalificētām personām, lai izvairītos no briesmām.
- Šo ierīci nedrīkst izmantot bērni. Ierīci un tās elektrības vadu glabājiet bērniem nepieejamā vietā.
- Šo ierīci var izmantot personas ar ierobežotām fiziskajām, sensorajām vai garīgajām spējām vai bez pieredzes un zināšanām, ja tiek nodrošināta uzraudzība vai norādījumi par drošu ierīces lietošanu un panākta izpratne par iespējamo bīstamību.
- Jānodrošina, lai ar ierīci nevarētu rotaļāties mazi bērni.
- Nekad neatstājiet ieslēgtu ierīci bez uzraudzības.
- Neizmantojiet ierīci, ja rotējošais siets vai aizsargvāks ir bojāts vai tam ir redzamas plaisas, un sazinieties ar tuvāko Philips servisa centru.
- Ierīces darbības laikā nekādā gadījumā nelieciet atverē pirkstus vai jebkādus priekšmetus. Šim nolūkam izmantojiet tikai bīdni.
- Nepieskarieties mazajiem asmeņiem sieta pamatnē. Tie ir ļoti asi.
- Lai nodrošinātu, ka ierīce novietota stabili, ierīces apakšai un virsmai, uz kuras tā atrodas, vienmēr jābūt tīrai.
- Necentieties piekļūt sietam caur mīkstuma savācēja mīkstuma izvadīšanas atveri.
- Pirms piederumu maiņas vai pieskaršanās kustīgām detaļām izslēdziet ierīci un atvienojiet to no strāvas. Vienmēr atvienojiet ierīci no strāvas, ja tā tiek atstāta bez uzraudzības un pirms salikšanas, izjaukšanas vai tīrīšanas.

Ievērībai

- Ierīce ir paredzēta tikai mājas lietošanai.
- Nekad neizmantojiet citu ražotāju piederumus vai detaļas, kuras Philips nav īpaši ieteicis. Ja izmantojat šādus piederumus vai detaļas, garantija vairs nav spēkā.
- Pirms ierīces ieslēgšanas, pārliecinieties, ka visas detaļas ir atbilstoši uzvietotas.
- Izmantojiet ierīci tikai tad, ja abi aizspiedņi ir noslēgti.
- Aizspiedņus atveriet tikai pēc tam, kad esat izslēdzis ierīci un siets vairs nerotē.
- Ierīcei darbojoties, neizņemiet mīkstuma tvertni.
- Nedarbiniet sulu spiedi ilgāk par 40 sekundēm, apstrādājot cietus produktus, un ļaujiet tai atdzist līdz istabas temperatūrai, pirms turpināt darbu. Nevienā no šajā lietotāja rokasgrāmatā iekļautajām receptēm nav izmantoti cieti produkti.
- Pēc lietošanas vienmēr atvienojiet ierīci no sienas kontaktligzdas.
- Trokšņa līmenis = 86 dB [A]

Elektromagnētiskie lauki (EMF)

Šī Philips ierīce atbilst visiem piemērojamiem standartiem un noteikumiem, kas attiecas uz elektromagnētisko lauku iedarbību.

Otrreizējā pārstrāde

Jūsu produkts ir konstruēts un izgatavots no augstas kvalitātes materiāliem un sastāvdaļām, kuras ir iespējams pārstrādāt un izmantot atkārtoti.
Ja redzat pārsvītrotu atkritumu urnas simbolu uz produkta, tas nozīmē, ka uz šo produktu attiecas ES direktīva 2002/96/EK:

Nekad neutilizējiet šo produktu kopā ar pārējiem sadzīves atkritumiem. Lūdzam iepazīties ar vietējiem noteikumiem attiecībā uz elektrisko un elektronisko produktu atsevišķu savākšanu. Pareiza jūsu vecā produkta utilizācija palīdz novērst potenciālo negatīvo ietekmi uz vidi un cilvēka veselību.

3 Pārskats (1. att.)

1	Bīdnis	8	Motora bloks
2	Padevējcaurule	9	Aizspiedņi
3	Vāks	10	Vadības vārpsta
4	Siets	11	Snīpis
5	Mīkstuma savācējs	12	Sulas krūze ar noņemamu putu atdalītāju
6	Mīkstuma tvertne	13	Vada glabāšanas nodalījums
7	Vadības slēdzis		

4 Sagatavošana lietošanai

Pirms ierīces lietošanas rūpīgi notīriet detaļas, kas nonākušas saskarē ar pārtiku (skatiet nodaļu "Tīrīšana").

Piezīme

- Pirms lietošanas vienmēr pārbaudiet sietu. Ja pamanāt plaisas vai bojājumus, nelietojiet ierīci un sazinieties ar tuvāko Philips servisa centru vai nogādājiet ierīci savam izplatītājam.
- Pārliecinieties, ka aizspiedņi ir fiksēti atbilstošā pozīcijā abās vāka pusēs.

5 Sulu spiedes izmantošana (2. att.)

Pirms darba sākšanas pārliecinieties, vai esat salicis ierīci atbilstoši 2. attēlam.
Varat izmantot sulu spiedi augļu un dārzeņu sulas izspiešanai.

Padoms

- Lai ieslēgtu ierīci, pagrieziet vadības slēdzi uz iestatījumu 1 (mazs ātrums) vai 2 (vidējs ātrums). 1. ātrums ir īpaši piemērots mīkstiem augļiem un dārzeņiem, piemēram, meloņēm, vīnogām, tomātiem un gurķiem. 2. ātrums ir piemērots visu veidu augļiem un dārzeņiem, piemēram, āboliem, burkāniem un bietēm.
- Izdzeniet sulu uzreiz pēc tās pagatavošanas. Ja tā kādu laiku ir pakļauta gaisa iedarbībai, sula zaudēs savu garšu un uzturvērtību.
- Lai sula ilgāk būtu svaiga, pēc sulas spiešanas uz sulas krūzes uzlieciet vāku.
- Lai iegūtu maksimālo sulas daudzumu, vienmēr spiediet bīdni uz leju ļoti lēni.

Piezīme

- Ierīce darbojas tikai tad, ja visas detaļas ir pareizi piestiprinātas un vāks ir nostiprināts ar aizspiedņiem.
- Nedarbiniet sulu spiedi ilgāk par 40 sekundēm, apstrādājot cietus produktus, un ļaujiet tai atdzist līdz istabas temperatūrai, pirms turpināt darbu. Nevienā no šajā lietotāja rokasgrāmatā iekļautajām receptēm nav izmantoti cieti produkti.
- Nespiediet bīdni pārāk spēcīgi, jo tas var ietekmēt gala rezultāta kvalitāti. Tas var pat apturēt sietu.
- Nekad neievietojiet pirkstus vai priekšmetus padevējcaurulē.
- Ja mīkstuma tvertne izmantošanas laikā kļūst pilna, izslēdziet ierīci, rūpīgi izņemiet mīkstuma tvertni un iztukšojiet to. Pirms turpiniet spiest sulu, atkārtoti pievienojiet tukšo mīkstuma tvertni.
- Pēc tam, kad esat apstrādājis visas sastāvdaļas un sula vairs neplūst, izlejiet sulu no krūzes glāzē. Ja putu atdalītājs ir sulas krūzē, putas tiek noņemtas no sulas.

6 Sulu spiešanas padomi

Padoms

- Izmantojiet svaigus augļus un dārzeņus, jo tajos ir vairāk sulas. Ananāsi, bietes, seleriju kāti, āboli, gurķi, burkāni, spināti, melones, tomāti un granātāboli ir īpaši piemēroti pārstrādei sulas spiedē.
- Jums nav jānoņem plāna augļu un dārzeņu miziņa. Ir jānomizo tikai biezas mizas, piemēram, apelsīniem, ananāsiem un nevārītām bietēm.
- Ja vēlaties izspiest sulu no kauleņiem, pirms sulas spiešanas izņemiet kauliņus.
- Ābolu sula ļoti ātri kļūst brūna. Lai palēninātu šo procesu, pievienojiet nedaudz citronu sulas.
- Augļi, kas satur cieti, piemēram, banāni, papaijas, avokado, vīģes un mango, nav piemēroti apstrādei sulas spiedē. Lai apstrādātu šos augļus, izmantojiet virtuves kombainu, blenderi vai rokas blenderi.
- Sulu spiedē var arī apstrādāt, piemēram, salātu lapas un lapu kātus.
- Sulu spiede nav piemērota ļoti cietu un/vai šķiedrainu vai ar cieti bagātu augļu vai dārzeņu, piemēram, cukurniedru, pārstrādei.

7 Veselīga recepte

Mārrutku zupa

Sastāvdaļas:

- 80 g sviesta
- 1 litrs dārzeņu buljona
- 50 ml mārrutka saknes sulas (apm. 1 sakne)
- 250 ml saldā krējuma
- 125 ml baltvīna
- Citronu sula
- Sāls
- 3-4 tējkarotes miltu

1 Ar nazi nomizojiet mārrutka sakni.
2 Izspiediet sulu no mārrutka saknes.

Piezīme

- Ar šo ierīci var apstrādāt 3 kg mārrutku aptuveni 2 minūšu laikā (neskaitot mīkstuma izņemšanai nepieciešamo laiku). Spiežot sulu no mārrutkiem, izslēdziet ierīci un atvienojiet to no tīkla, un izņemiet mīkstumu no mīkstuma tvertnes, notīriet vāku un sietu, kad esat apstrādājis 1 kg mārrutku. Kad esat pabeidzis apstrādāt mārrutkus, izslēdziet ierīci un ļaujiet tai atdzist līdz istabas temperatūrai.

3 Pannā izkausējiet sviestu.
4 Iemaisiet miltus kausētajā sviestā.
5 Pievienojiet buljonu.
6 Pievienojiet mārrutka saknes sulu.
7 Pievienojiet saldo krējumu un baltvīnu.
8 Pievienojiet citronu sulu un sāli pēc garšas.

8 Tīrīšana (3. att.)

Brīdinājums

- Ierīces tīrīšanai nekādā gadījumā nelietojiet skrāpjus, abrazīvus tīrīšanas līdzekļus vai agresīvus šķīdrumus, piemēram, benzīnu vai acetonu.
- Nekad nelieciet motora bloku ūdenī vai kādā citā šķidrumā un neskalojiet to zem krāna.

Tīrīšana ir vienkāršāka uzreiz pēc izmantošanas.
1 Izslēdziet ierīci, izvelciet kontaktdakšu no sienas kontaktligzdas un nogaidiet, kamēr siets apstāsies.
2 Noņemiet detaļas no motora bloka.
3 Mazgājiet šīs detaļas remdenā ūdenī ar nedaudz tīrīšanas līdzekļa un tīrīšanas suku un izskalojiet tās zem krāna ūdens.
4 Tīriet motora bloku ar mitru drāniņu.

Piezīme

- Tīriet sietu ar mīkstu birsti.
- Varat tīrīt arī visas daļas, izņemot motora nodalījumu, trauku mazgājamajā mašīnā.

9 Garantija un apkope

Ja ir nepieciešama apkope vai informācija, vai arī radusies problēma, lūdzu, apmeklējiet Philips tīmekļa vietni www.philips.com vai sazinieties ar Philips klientu apkalpošanas centru savā valstī (tā tālruņa numurs atrodams pasaules garantijas brošūrā). Ja jūsu valstī nav klientu apkalpošanas centra, vērsieties pie vietējā Philips preču izplatītāja.

Polski

1 Wstęp

Gratulujemy zakupu i witamy w firmie Philips! Aby uzyskać pełny dostęp do obsługi świadczonej przez firmę Philips, zarejestruj zakupiony produkt na stronie www.philips.com/welcome.
Urządzenie będzie działało jedynie wtedy, gdy wszystkie części będą prawidłowo założone, a pokrywka prawidłowo zamknięta za pomocą zacisków.
Przepisy kulinarne można znaleźć na stronie internetowej www.philips.com/kitchen.

2 Ważne

Przed rozpoczęciem korzystania z urządzenia zapoznaj się dokładnie z jego instrukcją obsługi. Instrukcję warto też zachować na przyszłość.

Niebezpieczeństwo

- Nigdy nie zanurzaj części silnikowej urządzenia w wodzie ani innym płynie. Nie opłukuj jej pod bieżącą wodą.
- Nigdy nie myj części silnikowej w zmywarce.

Ostrzeżenie

- Przed podłączeniem urządzenia upewnij się, że napięcie podane na podstawie urządzenia jest zgodne z napięciem w sieci elektrycznej.
- Nie korzystaj z urządzenia, jeśli jego wtyczka, przewód sieciowy lub inne elementy składowe są uszkodzone.
- Ze względów bezpieczeństwa wymianę uszkodzonego przewodu sieciowego zleć autoryzowanemu centrum serwisowemu firmy Philips lub odpowiednio wykwalifikowanej osobie.
- Urządzenie nie może być używane przez dzieci. Przechowuj urządzenie i przewód poza zasięgiem dzieci.
- Urządzenie może być używane przez osoby z ograniczonymi zdolnościami fizycznymi, sensorycznymi lub umysłowymi, a także nieposiadające wiedzy lub doświadczenia w zakresie użytkowania tego typu urządzeń, pod warunkiem, że będą one nadzorowane lub zostaną poinstruowane na temat korzystania z tego urządzenia w bezpieczny sposób oraz zostaną poinformowane o potencjalnych zagrożeniach.
- Nie pozwalaj dzieciom bawić się urządzeniem.
- Nigdy nie zostawiaj włączonego urządzenia bez nadzoru.
- Nie korzystaj z urządzenia, jeśli obracające się sitko lub osłona zabezpieczająca są uszkodzone lub są na nich widoczne pęknięcia. W takim przypadku skontaktuj się z najbliższym centrum serwisowym firmy Philips.
- Nigdy nie wkładaj palców ani żadnych przedmiotów do otworu na produkty podczas pracy urządzenia. W tym celu używaj wyłącznie popychacza.
- Nie dotykaj małych ostrzy znajdujących się w podstawie sitka. Są one bardzo ostre.
- Aby zapewnić stabilność urządzenia, jego spód i powierzchnia, na której stoi, powinny być czyste.
- Nie łap za sitko przez otwór wylotowy pojemnika na miąższ.
- Przed wymianą akcesoriów lub dotykaniem ruchomych części wyłącz urządzenie i odłącz je od zasilania. W przypadku pozostawiania urządzenia bez nadzoru lub przed rozpoczęciem jego montażu, demontażu i czyszczenia koniecznie odłącz urządzenie od źródła zasilania.

Uwaga

- Urządzenie to jest przeznaczone wyłącznie do użytku domowego.
- Nie korzystaj z akcesoriów ani części innych producentów, ani takich, których nie zaleca w wyraźny sposób firma Philips. Wykorzystanie tego typu akcesoriów lub części spowoduje unieważnienie gwarancji.
- Przed włączeniem urządzenia sprawdź, czy wszystkie części są prawidłowo zamontowane.
- Oba zaciski muszą być zamknięte podczas korzystania z urządzenia.
- Zaciski można otworzyć dopiero wtedy, gdy urządzenie zostanie wyłączone i sitko przestanie się obracać.
- Nie wyjmuj pojemnika na miąższ podczas pracy urządzenia.
- Podczas wyciskania soku z dużej ilości owoców lub warzyw nie włączaj sokowirówki na dłużej niż 40 sekund. Po tym czasie odczekaj, aż urządzenie ostygnie do temperatury pokojowej. Żaden z przepisów zamieszczonych w tej instrukcji obsługi nie zawiera ilości owoców lub warzyw, którą można by określić jako dużą.
- Zawsze po zakończeniu korzystania z urządzenia wyjmij wtyczkę z gniazdka elektrycznego.
- Poziom hałasu = 86 dB [A]

Pola elektromagnetyczne (EMF)

To urządzenie firmy Philips spełnia wszystkie normy i jest zgodne z wszystkimi przepisami dotyczącymi narażenia na działanie pól elektromagnetycznych.

Recykling

Ten produkt został wykonany z wysokiej jakości materiałów i elementów, które nadają się do ponownego wykorzystania.
Jeśli produkt został opatrzony symbolem przekreślonego pojemnika na odpady, oznacza to, że podlega on postanowieniom Dyrektywy Europejskiej 2002/96/WE.

Nigdy nie należy wyrzucać tego produktu wraz z innymi odpadami pochodzącymi z gospodarstwa domowego. Należy zapoznać się z lokalnymi przepisami dotyczącymi utylizacji sprzętu elektrycznego i elektronicznego. Prawidłowa utylizacja starych produktów pomaga zapobiegać zanieczyszczeniu środowiska naturalnego oraz utracie zdrowia.

3 Opis elementów urządzenia (rys. 1)

1	Popychacz	8	Część silnikowa
2	Otwór na produkty	9	Zaciski
3	Pokrywka	10	Wałek napędowy
4	Sitko	11	Dziobek
5	Zbiornik na miąższ	12	Dzbanek na sok z separatorem piany
6	Pojemnik na miąższ	13	Schowek na przewód sieciowy
7	Pokrętło regulacyjne		

4 Przygotowanie do użycia

Przed użyciem urządzenia dokładnie umyj wszystkie części, które będą się stykały z żywnością (patrz rozdział „Czyszczenie").

Uwaga

- Zawsze sprawdzaj sitko przed użyciem. Jeśli zauważysz uszkodzenia lub pęknięcia, nie korzystaj z urządzenia i skontaktuj się z najbliższym centrum serwisowym firmy Philips lub sprzedawcą urządzenia.
- Upewnij się, że zaciski po obu stronach pokrywki są zatrzaśnięte w odpowiedniej pozycji.

5 Korzystanie z sokowirówki (rys. 2)

Przed rozpoczęciem korzystania z urządzenia zmontuj je zgodnie z rys. 2.
Sokowirówka służy do wyciskania soku z owoców i warzyw.

Wskazówka

- Aby włączyć urządzenie, obróć pokrętło regulacyjne do pozycji 1 (mała szybkość) lub 2 (normalna szybkość). Szybkość 1 jest odpowiednia do miękkich owoców i warzyw, takich jak arbuzy, winogrona, pomidory i ogórki. Szybkość 2 jest odpowiednia do pozostałych rodzajów owoców i warzyw, takich jak jabłka, marchewki i buraki.
- Pij sok natychmiast po wyciśnięciu. Jeśli sok będzie przez jakiś czas wystawiony na działanie powietrza, straci swój smak i wartości odżywcze.
- Aby sok był dłużej świeży, nakryj dzbanek z sokiem zaraz po jego wyciśnięciu.
- Aby wycisnąć maksymalną ilość soku, zawsze naciskaj popychacz powoli.

Uwaga

- Urządzenie działa wyłącznie wtedy, gdy wszystkie części są prawidłowo zamocowane, a pokrywka jest prawidłowo zamknięta na swoim miejscu za pomocą zacisków.
- Podczas wyciskania soku z dużej ilości owoców lub warzyw nie włączaj sokowirówki na dłużej niż 40 sekund. Po tym czasie odczekaj, aż urządzenie ostygnie do temperatury pokojowej. Żaden z przepisów zamieszczonych w tej instrukcji obsługi nie zawiera ilości owoców lub warzyw, którą można by określić jako dużą.
- Nie naciskaj zbyt mocno na popychacz, ponieważ może to negatywnie wpłynąć na jakość uzyskanego soku. Może to nawet spowodować zatrzymanie sitka.
- Nigdy nie wkładaj palców ani żadnych przedmiotów do otworu na produkty.
- Jeśli pojemnik na miąższ został zapełniony w trakcie pracy urządzenia, wyłącz urządzenie, ostrożnie wyjmij pojemnik na miąższ i opróżnij go. Załóż z powrotem pusty pojemnik na miąższ przed ponownym wyciskaniem soku.
- Po wyciśnięciu soku ze wszystkich składników wyłącz urządzenie i poczekaj, aż filtr przestanie się kręcić. Nalej sok z dzbanka do szklanki. Jeśli w dzbanku znajduje się separator piany, piana zostanie oddzielona od soku.

6 Wskazówki dotyczące wyciskania soku

Wskazówka

- Używaj świeżych owoców i warzyw, gdyż zawierają więcej soku. Szczególnie odpowiednie do wyciskania w sokowirówce są ananasy, buraki, seler naciowy, jabłka, ogórki, marchew, szpinak, melony, pomidory i winogrona.
- Nie musisz obierać owoców i warzyw o cienkich skórkach. Należy usuwać jedynie grube skórki, np. z pomarańczy, ananasów i surowych buraków.
- Jeśli chcesz wycisnąć sok z owoców z pestkami, najpierw usuń pestki.
- Sok jabłkowy szybko brązowieje. Możesz spowolnić ten proces, dodając do soku jabłkowego kilka kropel soku z cytryny.
- Nie można wyciskać soku z owoców zawierających skrobię, takich jak banany, papaje, awokado, figi i mango. Użyj robota kuchennego, blendera lub blendera ręcznego, aby zmiksować te owoce.
- W sokowirówce można wyciskać także liście i głąby, np. sałaty.
- Sokowirówka nie nadaje się do wyciskania soku z owoców i warzyw, które są bardzo twarde i/lub włókniste lub też zawierają skrobię, np. z trzciny cukrowej.

7 Przepis na zdrowe danie

Zupa chrzanowa

Składniki:

- 80 g masła
- 1 litr bulionu warzywnego
- 50 ml soku z chrzanu (mniej więcej 1 korzeń)
- 250 ml śmietany kremówki
- 125 ml białego wina
- Sok z cytryny
- Sól
- 3–4 łyżki mąki

1 Obierz korzeń chrzanu za pomocą noża.
2 Wyciśnij z niego sok.

Uwaga

- To urządzenie wyciska 3 kg chrzanu w ciągu ok. 2 minut (nie uwzględniając czasu potrzebnego na usunięcie miąższu). Po wyciśnięciu soku z chrzanu wyłącz urządzenie i wyjmij wtyczkę z gniazdka elektrycznego, a następnie wyrzuć miąższ z pojemnika. Wyczyść pokrywkę i sitko po wyciśnięciu 1 kg. Po zakończeniu wyciskania soku z chrzanu wyłącz urządzenie i poczekaj, aż ostygnie do temperatury pokojowej.

3 Roztop masło na patelni.
4 Delikatnie podsmaż mąkę na małej ilości tłuszczu.
5 Dodaj bulionu.
6 Dodaj soku z chrzanu.
7 Dodaj śmietany kremówki i białego wina.
8 Dodaj soku z cytryny i soli do smaku.

8 Czyszczenie (rys. 3)

Ostrzeżenie

- Do czyszczenia urządzenia nigdy nie używaj czyścików, środków ściernych ani żrących płynów, takich jak benzyna lub aceton.
- Nigdy nie zanurzaj części silnikowej urządzenia w wodzie ani innym płynie. Nie opłukuj jej pod bieżącą wodą.

Urządzenie najłatwiej jest umyć bezpośrednio po użyciu.
1 Wyłącz urządzenie, wyjmij wtyczkę z gniazdka elektrycznego i poczekaj, aż sitko przestanie się obracać.
2 Zdejmij odłączane części z części silnikowej.
3 Umyj te części szczotką w ciepłej wodzie ze środkiem do mycia naczyń, a następnie wypłucz je pod bieżącą wodą.
4 Przetrzyj część silnikową wilgotną szmatką.

Uwaga

- Do wyczyszczenia sitka użyj miękkiej szczotki.
- Wszystkie elementy urządzenia, poza częścią silnikową, można myć w zmywarce.

9 Gwarancja i serwis

W razie konieczności naprawy oraz w przypadku jakichkolwiek pytań lub problemów prosimy odwiedzić naszą stronę internetową www.philips.com lub skontaktować się z Centrum Obsługi Klienta firmy Philips (numer telefonu znajduje się w ulotce gwarancyjnej). Jeśli w Twoim kraju nie ma Centrum Obsługi Klienta, zwróć się o pomoc do sprzedawcy produktów firmy Philips.

Română

1 Introducere

Felicitări pentru achiziție și bun venit la Philips! Pentru a beneficia pe deplin de asistența oferită de Philips, înregistrați-vă produsul la www.philips.com/welcome.
Aparatul funcționează numai când toate piesele sunt asamblate corect și capacul este fixat corespunzător în poziție cu ajutorul clemelor.
Pentru rețete, accesați www.philips.com/kitchen.

2 Important

Citiți cu atenție acest manual de utilizare înainte de utilizarea aparatului și păstrați-l pentru consultare ulterioară.

Pericol

- Nu introduceți blocul motor în apă sau în alt lichid și nici nu-l clătiți sub jet de apă.
- Nu curățați blocul motor în mașina de spălat vase.

Avertisment

- Înainte de a conecta aparatul, verificați dacă tensiunea indicată sub aparat corespunde tensiunii locale.
- Nu folosiți aparatul dacă ștecherul, cablul de alimentare sau alte componente sunt deteriorate.
- În cazul în care cablul de alimentare este deteriorat, acesta trebuie înlocuit de Philips, de un centru de service autorizat de Philips sau de personal calificat în domeniu, pentru a evita orice accident.
- Acest aparat nu trebuie să fie utilizat de către copii. Nu lăsați aparatul și cablul său de alimentare la îndemâna copiilor.
- Acest aparat poate fi utilizat de către persoane care au capacități fizice, senzoriale sau mentale reduse sau sunt lipsite de experiență și cunoștințe, dacă sunt supravegheate sau au fost instruite cu privire la utilizarea în condiții de siguranță a aparatului și dacă înțeleg pericolele pe care le prezintă.
- Copiii trebuie supravegheați pentru a ne asigura că nu se joacă cu aparatul.
- Nu lăsați niciodată aparatul să funcționeze nesupravegheat.
- Nu utilizați aparatul dacă sita rotativă sau capacul de protecție este deteriorat(ă) sau are crăpături vizibile și contactați cel mai apropiat centru de service Philips.
- Nu introduceți niciodată degetele sau un obiect în tubul de alimentare în timpul funcționării aparatului. În acest scop, utilizați numai elementul de împingere.
- Nu atingeți lamelele mici aflate la baza sitei. Acestea sunt foarte ascuțite.
- Pentru a vă asigura că aparatul este așezat stabil, mențineți curate suprafața pe care este așezat aparatul și partea inferioară a acestuia.
- Nu introduceți mâna în sită prin sistemul de evacuare al colectorului de pulpă.
- Opriți aparatul și deconectați-l de la sursa de alimentare înainte de schimbarea accesoriilor sau manevrării componentelor mobile în timpul utilizării. Deconectați întotdeauna aparatul de la sursa de alimentare dacă este lăsat nesupravegheat și înainte de a-l monta, demonta sau curăța.

Precauție

- Acest aparat este destinat exclusiv uzului casnic.
- Nu utilizați niciodată accesorii sau componente de la alți producători sau nerecomandate explicit de Philips. Dacă utilizați aceste accesorii sau componente, garanția se anulează.
- Verificați dacă toate componentele au fost montate corect înainte de a porni aparatul.
- Utilizați aparatul numai dacă ambele cleme sunt blocate.
- Deblocați clemele numai după ce ați oprit aparatul și după ce sita nu se mai rotește.
- Nu îndepărtați vasul de colectare pentru pulpă în timpul funcționării aparatului.
- Nu lăsați storcătorul să funcționeze mai mult de 40 de secunde odată atunci când preparați o cantitate mare de suc și lăsați-l să se răcească la temperatura camerei pentru operația următoare. Niciuna dintre rețetele prezentate în acest manual de utilizare nu presupune solicitare intensivă.
- Scoateți întotdeauna aparatul din priză după utilizare.
- Nivel de zgomot = 86 dB [A]

Câmpuri electromagnetice (EMF)

Acest aparat Philips respectă toate standardele și reglementările aplicabile privind expunerea la câmpuri electromagnetice.

Reciclarea

Produsul dumneavoastră este proiectat și fabricat din materiale și componente de înaltă calitate, care pot fi reciclate și reutilizate.
Când vedeți simbolul unei pubele cu un X peste ea, aceasta înseamnă că produsul face obiectul Directivei europene CEE 2002/96/EC:

Nu evacuați niciodată acest produs împreună cu gunoiul menajer. Vă rugăm să vă informați despre regulamentele locale referitoare la colectarea separată a produselor electrice și electronice. Scoaterea din uz corectă a produselor vechi ajută la prevenirea consecințelor potențial negative asupra mediului și a sănătății umane.

3 Prezentare generală (fig. 1)

1	Element de împingere	8	Bloc motor
2	Tub de alimentare	9	Cleme
3	Capac	10	Arbore de acționare
4	Sită	11	Gură de scurgere
5	Colector de pulpă	12	Cană de suc cu separator de spumă detașabil
6	Recipient pentru pulpă	13	Compartiment pentru păstrarea cablului
7	Buton de comandă		

4 Pregătirea pentru utilizare

Curățați foarte bine componentele care vin în contact cu alimentele înainte de a utiliza aparatul (consultați capitolul „Curățarea").

Notă

- Înainte de utilizare verificați întotdeauna sita. Dacă detectați fisuri sau orice alte defecte, nu folosiți aparatul și contactați cel mai apropiat centru service Philips sau duceți aparatul la distribuitorul dvs.
- Asigurați-vă că, pe ambele părți ale capacului, clemele sunt fixate în poziție.

5 Utilizarea storcătorului (fig. 2)

Înainte de a începe, asigurați-vă că asamblați în conformitate cu fig. 2.
Puteți utiliza storcătorul pentru a obține suc de fructe și legume.

Sugestie

- Rotiți butonul de comandă la setarea 1 (viteză redusă) sau 2 (viteză normală) pentru a porni aparatul. Viteza 1 este potrivită pentru fructe și legume moi precum pepeni, grapefruit, roșii și castraveți. Viteza 2 este potrivită pentru toate felurile de fructe și legume precum merele, morcovii și sfecla roșie.
- Consumați sucul imediat după ce l-ați extras. Dacă este expus prea mult timp la aer, sucul își pierde gustul și valoarea nutritivă.
- Pentru a păstra sucul proaspăt mai mult timp, puneți un capac pe vasul pentru suc după preparare.
- Pentru a extrage o cantitate cât mai mare de suc, apăsați întotdeauna încet pe elementul de împingere.

Notă

- Aparatul funcționează numai dacă toate componentele au fost montate corect și capacul a fost blocat corespunzător cu clemele.
- Nu lăsați storcătorul să funcționeze mai mult de 40 de secunde odată atunci când preparați o cantitate mare de suc și lăsați-l să se răcească la temperatura camerei pentru operația următoare. Niciuna dintre rețetele prezentate în acest manual de utilizare nu presupune solicitare intensivă.
- Nu exercitați o presiune prea mare asupra elementului de împingere, deoarece acest lucru poate afecta calitatea rezultatului final. Acest lucru poate chiar să blocheze funcționarea sitei.
- Nu introduceți degetele sau alte obiecte în tubul de alimentare.
- Dacă recipientul pentru pulpă se umple în timpul utilizării, opriți aparatul, scoateți cu grijă recipientul pentru pulpă și goliți-l. Înainte de a continua prepararea sucului, asamblați din nou vasul de colectare pentru pulpă.
- După ce ați procesat toate ingredientele și curgerea sucului s-a oprit, turnați sucul din vas în pahar. Dacă separatorul pentru spumă se află în vasul pentru suc, spuma este eliminată din suc.

6 Sugestii pentru prepararea sucului

Sugestie

- Utilizați fructe și legume proaspete, deoarece acestea conțin mai mult suc. Ananasul, sfecla, tulpinile de țelină, merele, castraveții, morcovii, spanacul, pepenele galben, roșiile și grapefruit-ul sunt cele mai potrivite pentru procesare în storcătorul de fructe.
- Nu este nevoie să îndepărtați cojile sau pielițele subțiri. Trebuie să îndepărtați numai cojile groase, de ex. cele de portocală, ananas sau sfeclă roșie crudă.
- Dacă doriți să obțineți suc din fructe cu sâmburi mari, îndepărtați sâmburii înainte.
- Sucul de mere se înnegrește foarte repede. Pentru a încetini acest proces, adăugați câteva picături de lămâie.
- Fructele care conțin amidon, precum bananele, papaya, avocado, smochinele sau mango nu sunt potrivite pentru procesarea în storcătorul de fructe. Pentru a procesa astfel de fructe utilizați un robot de bucătărie, un blender sau un blender manual.
- În storcătorul de fructe pot fi procesate, de asemenea, frunze și tulpini, de ex. salată.
- Storcătorul nu este potrivit pentru procesarea unor fructe sau legume foarte tari și/sau fibroase sau cu amidon (de ex., trestie de zahăr).

7 Rețetă sănătoasă

Supă de hrean

Ingrediente:

- 80 g de unt
- 1 litru de supă de legume
- 50 ml suc de hrean (aprox. o rădăcină)
- 250 ml de smântână
- 125 ml de vin alb
- Suc de lămâie
- Sarea
- 3-4 linguri de făină

1 Curățați hreanul cu un cuțit.
2 Stoarceți hreanul.

Notă

- Acest aparat poate procesa 3 kg de hrean în aprox. 2 minute (fără a include timpul necesar pentru îndepărtarea pulpei). Când stoarceți hrean, opriți aparatul și scoateți-l din priză și îndepărtați pulpa din recipientul pentru pulpă, din capac și din sită după ce ați procesat 1 kg. După ce ați terminat procesarea hreanului, opriți aparatul și lăsați-l să se răcească la temperatura camerei.

3 Topiți untul într-o tigaie.
4 Adăugați făina în ploaie.
5 Adăugați supa.
6 Adăugați sucul de hrean.
7 Adăugați smântâna și vinul alb.
8 Adăugați sucul de lămâie și sare după gust.

8 Curățarea (fig. 3)

Avertisment

- Nu folosiți niciodată bureți de sârmă, agenți de curățare abrazivi sau lichide agresive cum ar fi benzina sau acetona pentru a curăța aparatul.
- Nu introduceți blocul motor în apă sau în alt lichid și nici nu-l clătiți sub jet de apă.

Curățarea este mai ușoară imediat după utilizare.
1 Opriți aparatul, scoateți ștecherul din priză și așteptați până când sita nu se mai rotește.
2 Îndepărtați componentele detașabile de pe blocul motor.
3 Curățați aceste componente cu o perie de curățat, în apă călduță cu puțin detergent lichid și clătiți-le la robinet.
4 Curățați blocul motor cu o cârpă umedă.

Notă

- Utilizați o perie moale pentru a curăța sita.
- De asemenea, puteți curăța toate componentele cu excepția blocului motor în mașina de spălat vase.

9 Garanție și service

Dacă aveți nevoie de informații sau întâmpinați probleme, vizitați site-ul web Philips la adresa www.philips.com sau contactați centrul local de asistență pentru clienți Philips (numărul de telefon îl puteți găsi în certificatul de garanție universală). Dacă în țara dvs. nu există niciun centru de asistență pentru clienți, contactați distribuitorul Philips local.

Русский

1 Введение

Поздравляем с покупкой и приветствуем в клубе Philips! Чтобы воспользоваться всеми преимуществами поддержки Philips, зарегистрируйте устройство на веб-сайте www.philips.com/welcome.
Прибор работает только тогда, когда все детали правильно установлены и крышка плотно удерживается фиксаторами.
Рецепты см. на веб-сайте www.philips.com/kitchen.

2 Важная информация

Перед эксплуатацией прибора внимательно ознакомьтесь с настоящим руководством и сохраните его для дальнейшего использования в качестве справочного материала.

Опасно!

- Запрещается погружать блок электродвигателя в воду или другие жидкости, а также промывать его под струей воды.
- Запрещается мыть блок электродвигателя в посудомоечной машине.

Предупреждение

- Перед подключением прибора убедитесь, что указанное на нём номинальное напряжение соответствует напряжению местной электросети.
- Запрещается использование прибора при повреждении сетевого шнура, вилки или других компонентов.
- В случае повреждения сетевого шнура его необходимо заменить. Чтобы обеспечить безопасную эксплуатацию прибора, заменяйте шнур только в авторизованном сервисном центре Philips или в сервисном центре с персоналом аналогичной квалификации.
- Не разрешайте детям пользоваться прибором. Храните прибор и шнур в недоступном для детей месте.
- Лица с ограниченными физическими или интеллектуальными возможностями, а также лица с недостаточным опытом и знаниями могут пользоваться этим прибором только под присмотром или после получения инструкций по безопасному использованию прибора и при условии понимания потенциальных опасностей.
- Не позволяйте детям играть с прибором.
- Не оставляйте включенный прибор без присмотра.
- При обнаружении заметных трещин или повреждений вращающегося сита или защитной крышки прекратите использование прибора и обратитесь в ближайший сервисный центр Philips.
- Запрещается опускать пальцы или какие-либо предметы в камеру подачи во время работы прибора. Для этого используйте только толкатель.
- Не прикасайтесь к маленьким ножам в основании сита. Лезвия очень острые.
- Чтобы прибор всегда стоял ровно, следите за чистотой его нижней панели и поверхности, на которой он стоит.
- Не прикасайтесь к ситу через отверстие контейнера для мякоти.
- Прежде чем сменить насадку или прикоснуться к частям, движущимся во время работы, убедитесь, что прибор выключен и отключен от источника питания. Всегда отключайте прибор от источника питания перед сборкой, разборкой и очисткой, а также когда прибор остается без присмотра.

Внимание!

- Прибор предназначен только для домашнего использования.
- Запрещается пользоваться какими-либо аксессуарами или деталями других производителей, не имеющих специальной рекомендации Philips. При использовании таких аксессуаров и деталей гарантийные обязательства теряют силу.
- Перед включением прибора убедитесь, что все детали установлены правильно.
- Прибор можно использовать, только когда оба фиксатора заблокированы.
- Разблокировать фиксаторы можно только после того, как прибор был выключен и сито прекратило вращаться.
- Не снимайте контейнер для выжатых продуктов во время работы прибора.
- Продолжительность непрерывной работы соковыжималки в режиме высокой нагрузки не должна превышать 40 секунд. Дайте прибору остыть до комнатной температуры перед дальнейшим использованием. В данном руководстве пользователя не содержатся рецепты, требующие работы в режиме высокой нагрузки.
- После завершения работы отключите прибор от розетки электросети.
- Уровень шума = 86 дБ [A]

Электромагнитные поля (ЭМП)

Настоящее изделие Philips соответствует всем применимым стандартам и нормам по воздействию электромагнитных полей.

Утилизация

Данное изделие изготовлено из высококачественных материалов и компонентов, которые подлежат повторной переработке и вторичному использованию.
Если изделие маркировано значком с изображением перечеркнутого мусорного бака, это означает, что изделие подпадает под действие Директивы ЕС 2002/96/EC:

Не выбрасывайте изделие вместе с бытовыми отходами. Для утилизации электрических и электронных изделий необходимы сведения о местной системе отдельной утилизации отходов. Правильная утилизация отработавшего изделия поможет предотвратить возможные негативные последствия для окружающей среды и здоровья человека.

3 Описание (рис.1)

①	Толкатель	⑧	Блок электродвигателя
②	Камера для подачи	⑨	Фиксаторы
③	Крышка	⑩	Приводной вал
④	Фильтр	⑪	Носик
⑤	Контейнер для мякоти	⑫	Кувшин для сока со съемным пеноотделителем
⑥	Контейнер для мякоти	⑬	Отделение для хранения сетевого шнура
⑦	Переключатель режимов		

4 Подготовка прибора к работе

Перед использованием прибора тщательно очистите все части, соприкасающиеся с продуктами питания (см. главу "Очистка").

Примечание

- Всегда проверяйте сито перед использованием. При обнаружении трещин или других повреждений прекратите использование прибора и обратитесь в ближайший сервисный центр Philips или по месту приобретения изделия.
- Убедитесь, что фиксаторы на обеих сторонах крышки заблокированы.

5 Использование соковыжималки (рис. 2)

Перед включением прибора убедитесь, что сборка выполнена, как указано на рис. 2. Соковыжималку можно использовать для приготовления как сока из фруктов, так и из овощей.

Совет

- Чтобы включить прибор, поверните переключатель режимов в положение 1 (низкая скорость) или 2 (обычная скорость). Положение 1 (низкая скорость) подходит для приготовления сока из мягких фруктов и овощей, таких как арбузы, виноград, томаты и огурцы. Положение 2 (высокая скорость) подходит для более твёрдых типов овощей и фруктов, таких как яблоки, морковь и свекла.
- Выпивайте сок сразу же после его приготовления. Пробыв некоторое время на воздухе, сок теряет вкусовые качества и питательную ценность.
- Чтобы сок дольше оставался свежим, после приготовления закройте кувшин крышкой.
- Чтобы получить максимальное количество сока, надавливайте на толкатель медленно.

Примечание

- Прибор работает только тогда, когда все детали правильно установлены, и крышка плотно удерживается фиксаторами.
- Продолжительность непрерывной работы соковыжималки в режиме высокой нагрузки не должна превышать 40 секунд. Дайте прибору остыть до комнатной температуры перед дальнейшим использованием. В данном руководстве пользователя не содержатся рецепты, требующие работы в режиме высокой нагрузки.
- Не нажимайте на толкатель с большим усилием, так как это может повлиять на качество получаемого продукта. Это даже может послужить причиной остановки сита.
- Не допускайте попадания пальцев или посторонних предметов в камеру для подачи.
- Если контейнер для мякоти заполнился во время работы, то необходимо выключить прибор, аккуратно извлечь контейнер и очистить его. Перед тем как продолжить приготовление сока, снова установите контейнер для мякоти.
- После того, как все ингредиенты переработаны и поступление сока прекратилось, налейте сок из кувшина в стакан. Если в кувшин для сока установлен пеноотделитель, то пена будет отделена от сока.

6 Советы по приготовлению сока

Совет

- Используйте свежие фрукты и овощи, так как они содержат больше сока. Для приготовления сока в соковыжималке подходят следующие фрукты и овощи: ананасы, свекла, корень сельдерея, яблоки, огурцы, морковь, шпинат, дыня, помидоры и виноград.
- Нет необходимости удалять тонкую пленку и кожуру. Следует удалять только толстую кожуру, например апельсинов, ананасов или сырой свеклы.
- Если вы хотите получить сок без косточек, удалите косточки перед приготовлением сока.
- Яблочный сок очень быстро окисляется. Окисление можно замедлить, добавив в него несколько капель лимонного сока.
- Крахмалосодержащие фрукты, такие как бананы, папайя, авокадо, инжир и манго, не подходят для обработки в соковыжималке. Для обработки этих фруктов используйте кухонный комбайн, блендер или ручной блендер.
- Листья и стебли латука отлично подходят для получения сока в соковыжималке.
- Соковыжималка не подходит для слишком твердых и/или волокнистых/крахмалистых овощей и фруктов, таких, например, как сахарный тростник.

7 Полезный рецепт

Суп из хрена

Ингредиенты:

- 80 г сливочного масла
- 1 литр овощного бульона
- 50 мл сока из корня хрена (прибл. 1 корень)
- 250 мл взбитых сливок
- 125 мл белого вина
- Лимонный сок
- Соль
- 3—4 ст. ложки муки

1 Очистите корень хрена с помощью ножа.
2 Выжмите сок их корня хрена.

Примечание

- Прибор может обработать 3 кг хрена приблизительно за 2 минуты (без учета времени на очистку от мякоти). После обработки 1 кг хрена выключите прибор, отключите его от сети и очистите от мякоти контейнер для мякоти, крышку и сетку. По окончании обработки корня хрена отключите прибор и дайте ему остыть до комнатной температуры.

3 Растопите масло на сковороде.
4 Слегка обжарьте муку.
5 Добавьте бульон.
6 Добавьте сок из корня хрена.
7 Добавьте взбитые сливки и белое вино.
8 Добавьте сок лимона и посолите по вкусу.

8 Очистка (рис. 3)

Предупреждение

- Запрещается использовать для очистки прибора губки с абразивным покрытием, абразивные чистящие средства или растворители типа бензина или ацетона.
- Запрещается погружать блок электродвигателя в воду или другие жидкости, а также промывать его под струей воды.

Очистить прибор легче всего сразу после использования.
1 Выключите прибор, выньте сетевую вилку из розетки электросети и дождитесь, пока сито не перестанет вращаться.
2 Извлеките съемные детали из блока электродвигателя.
3 Вымойте эти детали с помощью щетки в теплой воде с добавлением жидкого моющего средства и ополосните под краном.
4 Для очистки блока электродвигателя пользуйтесь влажной тканью.

Примечание

- Для очистки сита используйте мягкую щетку.
- Все части прибора, кроме блока электродвигателя, можно мыть в посудомоечной машине.

9 Гарантия и обслуживание

При возникновении проблемы или при необходимости получения сервисного обслуживания или информации посетите веб-сайт www.philips.com или обратитесь в центр поддержки покупателей Philips в вашей стране (номер телефона центра указан на гарантийном талоне). Если в вашей стране нет центра поддержки потребителей Philips, обратитесь по месту приобретения изделия.

Slovensky

1 Úvod

Blahoželáme vám ku kúpe a vítame vás medzi používateľmi produktov spoločnosti Philips. Ak chcete naplno využívať podporu, ktorú spoločnosť Philips ponúka, zaregistrujte svoj výrobok na webovej stránke www.philips.com/welcome.
Zariadenie pracuje len vtedy, ak sú správne zmontované všetky jeho súčasti a ak je veko správne zabezpečené pomocou svoriek.
Recepty nájdete na stránke www.philips.com/kitchen.

2 Dôležité

Pred použitím zariadenia si pozorne prečítajte tento návod na použitie a uschovajte si ho na použitie v budúcnosti.

Nebezpečenstvo

- Pohonnú jednotku nikdy neponárajte do vody ani inej kvapaliny, ani ju neoplachujte pod tečúcou vodou.
- Pohonnú jednotku neumývajte v umývačke na riad.

Varovanie

- Pred pripojením zariadenia do siete sa presvedčite, či napätie uvedené na zariadení, je rovnaké ako napätie v miestnej sieti.
- Zariadenie nepoužívajte, ak sú zástrčka, sieťový kábel alebo iné súčiastky poškodené.
- Poškodený sieťový kábel smie vymeniť jedine personál spoločnosti Philips, servisné stredisko autorizované spoločnosťou Philips alebo osoba s podobnou kvalifikáciou, aby nedošlo k nebezpečnej situácii.
- Toto zariadenie nesmú používať deti. Zariadenie a jeho kábel uchovávajte mimo dosahu detí.
- Toto zariadenie môžu používať osoby, ktoré majú obmedzené telesné, zmyslové alebo mentálne schopnosti alebo nemajú dostatok skúseností a znalostí, pokiaľ sú pod dozorom alebo im bolo vysvetlené bezpečné používanie tohto zariadenia a za predpokladu, že rozumejú príslušným rizikám.
- Deti musia byť pod dozorom, aby sa nehrali so zariadením.
- Nikdy nenechávajte zariadenie zapnuté bez dozoru.
- Ak sú rotujúce sitko alebo ochranný kryt poškodené alebo objavíte viditeľné praskliny, obráťte sa na najbližšie servisné stredisko výrobkov značky Philips.
- Kým zariadenie pracuje, do dávkovacej trubice nikdy nesiahajte prstami ani inými predmetmi. Na tento účel sa môže použiť jedine zatláčací piest.
- Nedotýkajte sa malých čepelí v spodnej časti sitka. Sú veľmi ostré.
- Aby ste zabezpečili stabilné umiestnenie zariadenia, udržujte povrch, na ktorom sa zariadenie nachádza, a spodnú časť zariadenia čisté.
- Nesiahajte na sitko cez otvor na odvádzanie dužiny v zachytávači dužiny.
- Pred výmenou či dotýkaním sa častí zariadenia, ktoré sa počas používania pohybujú, zariadenie najskôr vypnite a odpojte od zdroja napájania. Ak zariadenie necháte dlhšiu dobu bez dozoru a taktiež pred montážou, demontážou alebo čistením, zariadenie vždy odpojte od zdroja napájania.

Upozornenie

- Toto zariadenie je určené len na domáce použitie.
- Nikdy nepoužívajte príslušenstvo ani súčiastky od iných výrobcov ani príslušenstvo, ktoré spoločnosť Philips výslovne neodporučila. Ak takéto príslušenstvo alebo súčiastky použijete, záruka stráca platnosť.
- Pred zapnutím zariadenia sa uistite, že sú správne namontované všetky súčiastky.
- Zariadenie používajte iba v prípade, ak sú uzamknuté obidve svorky.
- Svorky uvoľnite až potom, keď vypnete zariadenie a sitko sa prestane otáčať.
- Počas činnosti zariadenia nevyberajte nádobu na dužinu.
- Ak odšťavujete väčšie množstvo surovín, odšťavovač smie bez prestania pracovať maximálne 40 sekúnd, potom ho pred spracovaním ďalšej dávky nechajte vychladnúť na izbovú teplotu. Žiaden z receptov v tomto návode nevyžaduje preťažovanie odšťavovača nadmernou dávkou surovín.
- Po použití vždy odpojte zariadenie zo siete.
- Deklarovaná hodnota emisie hluku je 86 dB(A), čo predstavuje hladinu A akustického výkonu vzhľadom na referenčný akustický výkon 1 pW.

Elektromagnetické polia (EMF)

Tento spotrebič značky Philips vyhovuje všetkým príslušným normám a smerniciam týkajúcim sa vystavenia elektromagnetickým poliam.

Recyklácia

Pri navrhovaní a výrobe produktu sa použili vysokokvalitné materiály a súčasti, ktoré možno recyklovať a znova využiť.
Produkt označený symbolom preškrtnutého odpadkového koša je v súlade so smernicou EÚ č. 2002/96/EC:

Tento produkt sa nesmie nikdy likvidovať s iným domovým odpadom. Oboznámte sa s miestnymi predpismi pre separovaný zber elektrických a elektronických výrobkov. Správnou likvidáciou použitých produktov pomáhate znižovať potenciálne negatívne následky na životné prostredie a ľudské zdravie.

3 Prehľad (obr. 1)

①	Piest	⑧	Pohonná jednotka
②	Dávkovacia trubica	⑨	Svorky
③	Veko	⑩	Hnací hriadeľ
④	Sitko	⑪	Výpust
⑤	Nádoba na zachytenie dužiny	⑫	Krčah na džús s odnímateľným oddeľovačom peny
⑥	Nádoba na dužinu	⑬	Priečinok na odkladanie kábla
⑦	Ovládací regulátor		

4 Príprava na použitie

Pred použitím zariadenia dôkladne očistite súčiastky, ktoré sa dostanú do kontaktu s potravinami (pozrite si kapitolu „Čistenie").

Poznámka

- Sitko pred použitím vždy skontrolujte. Ak zistíte akékoľvek praskliny alebo známky poškodenia, zariadenie nepoužívajte, ale kontaktujte najbližšie servisné stredisko výrobkov značky Philips alebo zaneste zariadenie k svojmu predajcovi.
- Uistite sa, že na oboch stranách veka sú svorky bezpečne zaistené v správnej polohe.

5 Používanie odšťavovača (obr. 2)

Pred používaním poskladajte zariadenie podľa znázornenia na obr. 2.
Odšťavovač môžete používať na získanie šťavy z ovocia a zeleniny.

Tip

- Otočením ovládacieho gombíka do polohy 1 (nízka rýchlosť) alebo 2 (normálna rýchlosť) zapnite zariadenie. Rýchlosť 1 je vhodná najmä na spracovanie mäkkého ovocia a zeleniny, ako napríklad vodových melónov, hrozna, paradajok a uhoriek. Rýchlosť 2 je vhodná na spracovanie všetkých ostatných druhov ovocia a zeleniny, ako napr. jabĺk, mrkvy a červenej repy.
- Šťavu vypite ihneď po odšťavení. Ak ju určitý čas necháte stáť na vzduchu, šťava stratí chuť aj nutričnú hodnotu.
- Ak chcete uchovať šťavu dlhšie čerstvú, po odšťavení zakryte krčah na džús vekom.
- Aby ste z ovocia získali maximálne množstvo šťavy, piest vždy tlačte nadol pomaly.

Poznámka

- Zariadenie funguje len vtedy, ak sú správne zmontované všetky jeho súčiastky a ak je veko správne zabezpečené pomocou svoriek.
- Ak odšťavujete väčšie množstvo surovín, odšťavovač smie bez prestania pracovať maximálne 40 sekúnd, potom ho pred spracovaním ďalšej dávky nechajte vychladnúť na izbovú teplotu. Žiaden z receptov v tomto návode nevyžaduje preťažovanie odšťavovača nadmernou dávkou surovín.
- Na piest netlačte príliš silno, pretože by to mohlo negatívne ovplyvniť kvalitu získanej šťavy. Mohli by ste tým dokonca zastaviť otáčanie sitka.
- Do dávkovacej trubice nikdy nesiahajte prstami ani žiadnymi predmetmi.
- Ak sa nádoba na dužinu počas používania zaplní, vypnite zariadenie, opatrne vyberte nádobu na dužinu a vyprázdnite ju. Prázdnu nádobu na dužinu pozorne vráťte späť a až potom pokračujte v odšťavovaní.
- Po spracovaní všetkých surovín a keď džús prestane tiecť z výpustu, nalejte džús z nádoby do pohára. Ak je v nádobe na džús vložený oddeľovač peny, pena sa oddelí od džúsu.

6 Tipy na odšťavovanie

Tip

- Používajte čerstvé ovocie a zeleninu, pretože obsahujú viac šťavy. Ananás, červená repa, stonkový zeler, jablká, uhorky, mrkva, špenát, melóny, paradajky a hrozno sú obzvlášť vhodné na spracovanie v odšťavovači.
- Tenkú kôru alebo šupky ovocia nemusíte odstraňovať. Ošúpte len hrubé šupy, napr. šupy pomarančov, ananásu a nevarenej červenej repy.
- Ak chcete vytlačiť šťavu z ovocia s jadierkami, nezabudnite pred odšťavovaním jadierka vybrať.
- Jablková šťava veľmi rýchlo zhnedne. Tento proces spomalíte, ak do nej pridáte niekoľko kvapiek citrónovej šťavy.
- Ovocie, ktoré obsahuje škrob, ako napríklad banány, papája, avokádo, figy a mango, sa nehodí na spracovanie v odšťavovači. Na spracovanie týchto druhov ovocia použite mixér alebo ponorný mixér.
- V odšťavovači môžete spracovať aj listy a byle z listov napr. šalátu.
- Odšťavovač nie je vhodný na spracovanie veľmi tvrdých a/alebo vláknitých či škrobovitých druhov ovocia a zeleniny, ako napr. cukrovej trstiny.

7 Zdravý recept

Chrenová polievka

Suroviny:

- 80 g masla
- 1 liter zeleninového vývaru
- 50 ml chrenovej šťavy (približne 1 koreň)
- 250 ml šľahačky
- 125 ml bieleho vína
- Citrónová šťava
- Soľ
- 3 – 4 lyžice múky

1 Chren očistite nožom.
2 Vytlačte z chrenu šťavu.

Poznámka

- Toto zariadenie dokáže spracovať 3 kg chrenu za približne 2 minúty (nepočítajúc pritom čas potrebný na odstránenie dužiny). Po odšťavení 1 kg chrenu vypnite zariadenie, odpojte ho od siete a odstráňte dužinu z nádoby na dužinu, z veka aj sitka. Po dokončení odšťavovania chrenu zariadenie vypnite a nechajte ho vychladnúť na izbovú teplotu.

3 Na panvici rozpustite maslo.
4 Zľahka v ňom opražte múku.
5 Pridajte vývar.
6 Dolejte chrenovú šťavu.
7 Pridajte šľahačku a biele víno.
8 Pridajte citrónovú šťavu a dochuťte soľou.

8 Čistenie (obr. 3)

Varovanie

- Na čistenie zariadenia nikdy nepoužívajte drsný materiál, drsné čistiace prostriedky ani agresívne kvapaliny ako benzín alebo acetón.
- Pohonnú jednotku nikdy neponárajte do vody ani inej kvapaliny, ani ju neoplachujte pod tečúcou vodou.

Čistenie je jednoduchšie, ak ho vykonáte ihneď po použití zariadenia.
1 Zariadenie vypnite, odpojte zo siete a počkajte, kým sa sitko neprestane otáčať.
2 Odpojte odnímateľné diely od pohonnej jednotky.
3 Tieto súčiastky očistite kefou vo vlažnej vode s malým prídavkom saponátu a opláchnite ich pod tečúcou vodou.
4 Pohonnú jednotku očistite navlhčenou tkaninou.

Poznámka

- Na čistenie sitka používajte mäkkú kefku.
- Všetky súčiastky, okrem pohonnej jednotky, môžete tiež čistiť v umývačke na riad.

9 Záruka a servis

Ak potrebujete informácie alebo máte problém, navštívte webovú stránku spoločnosti Philips na adrese www.philips.com alebo sa obráťte na Stredisko starostlivosti o zákazníkov spoločnosti Philips vo svojej krajine (telefónne číslo strediska nájdete v priloženom celosvetovo platnom záručnom liste). Ak sa vo vašej krajine toto stredisko nenachádza, obráťte sa na miestneho predajcu výrobkov Philips.

Slovenščina

1 Uvod

Čestitamo vam ob nakupu. Dobrodošli pri Philipsu! Da bi izkoristili vse prednosti Philipsove podpore, izdelek registrirajte na www.philips.com/welcome.
Aparat deluje samo, če so vsi deli pravilno nameščeni in je pokrov pritrjen z objemkama.
Za recepte obiščite www.philips.com/kitchen.

2 Pomembno

Pred uporabo aparata natančno preberite ta uporabniški priročnik in ga shranite za poznejšo uporabo.

Nevarnost

- Motorne enote nikoli ne potapljajte v vodo ali katerokoli drugo tekočino ter je ne spirajte pod pipo.
- Motorne enote ne pomivajte v pomivalnem stroju.

Opozorilo

- Preden aparat priključite na električno omrežje, preverite, ali na podstavku aparata navedena napetost ustreza napetosti lokalnega električnega omrežja.
- Aparata ne uporabljajte, če je poškodovan vtikač, kabel ali katera druga komponenta.
- Poškodovani omrežni kabel sme zaradi varnosti zamenjati samo predstavnik družbe Philips, pooblaščeni servisni center družbe Philips ali ustrezno usposobljeno osebje.
- Aparata ne smejo uporabljati otroci. Aparat in kabel hranite izven dosega otrok.
- Ta aparat lahko uporabljajo osebe z zmanjšanimi fizičnimi ali psihičnimi sposobnostmi ali s pomanjkljivimi izkušnjami in znanjem, če so prejele navodila glede varne uporabe aparata ali jih pri uporabi nadzoruje odgovorna oseba, ki jih opozori na morebitne nevarnosti.
- Pazite, da se otroci ne igrajo z aparatom.
- Aparata ne pustite delovati brez nadzora.
- Aparata ne uporabljajte, če je vrtljivo cedilo ali zaščitni pokrov poškodovan oziroma če na njen opazite vidne razpoke. Obrnite se na najbližji Philipsov servisni center.
- Med delovanjem aparata v kanal za polnjenje ne segajte s prsti ali drugimi predmeti. Za to lahko uporabljate samo potiskalo.
- Ne dotikajte se majhnih rezil na podstavku cedila. So zelo ostra.
- Da bo aparat stabilen, morata biti površina, na kateri je aparat, in spodnji del aparata čista.
- V cedilo ne segajte skozi odprtino zbiralnika tropin.
- Preden zamenjate nastavke ali se približate delom, ki se med uporabo premikajo, aparat izklopite in izključite iz napajanja. Če aparata ne uporabljate oziroma preden ga sestavite, razstavite ali očistite, ga izključite iz napajanja.

Pozor

- Aparat je namenjen izključno uporabi v gospodinjstvu.
- Ne uporabljajte nastavkov ali delov drugih proizvajalcev, ki jih Philips izrecno ne priporoča. Uporaba takšnih nastavkov razveljavi garancijo.
- Preden vklopite aparat, poskrbite, da so vsi sestavni deli pravilno nameščeni.
- Aparat uporabljajte samo, če sta zapeti obe zaponki.
- Objemke odklenite samo, če ste aparat izklopili in se je cedilo prenehalo vrteti.
- Med delovanjem aparata ne odstranjujte posode za tropine.
- Pri iztiskanju soka iz večjih količin sadja naj sokovnik neprekinjeno ne deluje več kot 40 sekund. Pred naslednjo uporabo počakajte, da se ohladi na sobno temperaturo. Recepti v tem uporabniškem priročniku ne vključujejo večjih količin.
- Po uporabi aparat vedno izklopite iz omrežne vtičnice.
- Raven hrupa = 86 dB [A]

Elektromagnetna polja (EMF)

Ta Philipsov aparat ustreza vsem veljavnim standardom in predpisom glede izpostavljenosti elektromagnetnim poljem.

Recikliranje

Ta izdelek je narejen iz visokokakovostnih materialov in sestavnih delov, ki jih je mogoče reciklirati in uporabiti znova.
Če je na izdelku prečrtan simbol posode za smeti s kolesi, je izdelek zajet v evropski direktivi 2002/96/ES:

Izdelka ne zavrzite skupaj z ostalimi gospodinjskimi odpadki. Pozanimajte se o lokalnih pravilih za ločeno zbiranje električnih in elektronskih izdelkov. Pravilna odstranitev starega izdelka pomaga preprečiti morebitne negativne posledice za okolje in zdravje ljudi.

3 Pregled (slika 1)

①	Potiskalo	⑧	Motorna enota
②	Kanal za polnjenje	⑨	Zaponki
③	Pokrov	⑩	Pogonska os
④	Cedilo	⑪	Dulec
⑤	Zbiralnik tropin	⑫	Vrč za sok s snemljivim ločevalnikom pene
⑥	Posoda za tropine	⑬	Prostor za shranjevanje kabla
⑦	Regulator		

4 Priprava za uporabo

Pred uporabo temeljito očistite vse dele aparata, ki pridejo v stik s hrano (oglejte si poglavje "Čiščenje").

Opomba

- Cedilo pred uporabo preglejte. Če na njem odkrijete razpoke ali poškodbe, aparata ne uporabljajte in pokličite najbližji Philipsov servisni center oziroma aparat odnesite prodajalcu.
- Preverite, da sta objemki pravilno pripeti na obe strani pokrova.

5 Uporaba sokovnika (slika 2)

Aparat pred začetkom uporabe sestavite, kot je prikazano na sliki 2.
S sokovnikom lahko iztiskate sok iz sadja in zelenjave.

Nasvet

- Regulator obrnite na nastavitev 1 (nizka hitrost) ali 2 (običajna hitrost), da vklopite aparat. Hitrost 1 je primerna predvsem za mehkejše sadje in zelenjavo, kot so lubenice, grozdje, paradižniki in kumare. Hitrost 2 je primerna za vse ostale vrste sadja in zelenjave, kot so jabolka, korenje in pesa.
- Sok popijte takoj, ko ga iztisnete. Če ga boste pustili nekaj časa stati na zraku, bo izgubil svoj okus in hranljivo vrednost.
- Da bo sok dlje časa ostal svež, vrč za sok po iztiskanju pokrite s pokrovom.
- Za doseganje največje možne količine soka zmeraj potiskajte potiskalo navzdol počasi.

Opomba

- Aparat deluje samo, če so vsi deli pravilno nameščeni in je pokrov pravilno pritrjen z objemkami.
- Pri iztiskanju soka iz večjih količin sadja naj sokovnik neprekinjeno ne deluje več kot 40 sekund. Pred naslednjo uporabo počakajte, da se ohladi na sobno temperaturo. Recepti v tem uporabniškem priročniku ne vključujejo večjih količin.
- Na potiskalo ne pritiskajte premočno, ker lahko poslabšate kakovost soka. To lahko celo zaustavi delovanje cedila.
- V kanal za polnjenje ne segajte s prsti ali drugimi predmeti.
- Če se posoda za tropine med uporabo napolni, izklopite aparat in posodo za tropine previdno odstranite in izpraznite. Preden nadaljujete z iztiskanjem soka, ponovno sestavite prazno posodo za tropine.
- Ko ste iztisnili vse sestavine in sok preneha teči, ga iz vrča izlijte v kozarec. Če je ločevalnik pene v vrču za sok, bo pena odstranjena iz soka.

6 Nasveti za iztiskanje soka

Nasvet

- Uporabljajte sveže sadje in zelenjavo, ker vsebujeta več soka. Za obdelavo v sokovniku so primerni predvsem ananas, pesa, stebla zelene, jabolka, kumare, korenje, špinača, melone, paradižniki in grozdje.
- Drobnih lupin ali luščin ni treba odstranjevati. Odstraniti morate samo debelejše lupine, na primer od pomaranč, ananasa in surove pese.
- Če želite iztiskati sadje s koščicami, jih pred iztiskanjem odstranite.
- Jabolčni sok zelo hitro porjavi. Ta proces lahko upočasnite tako, da soku dodate nekaj kapljic limoninega soka.
- Sadje, ki vsebuje škrob, kot so banane, papaje, avokado, fige in mango, ni primerno za obdelavo v sokovniku. Za obdelavo teh vrst sadja uporabite kuhinjski stroječk, mešalnik ali ročni mešalnik.
- V sokovniku lahko obdelate tudi peclje in liste, ki jih ima npr. zelena solata.
- Sokovnik ni primeren za obdelavo zelo trdega in/ali vlaknastega/škrobnega sadja ali zelenjave, kot je sladkorni trs.

7 Zdrav recept

Hrenova juha

Sestavine:

- 80 g masla
- 1 liter zelenjavne jušne osnove
- 50 ml hrenovega soka (pribl. 1 korenina)
- 250 ml smetane za stepanje
- 125 ml belega vina
- Limonin sok
- Sol
- 3–4 žlice moke

1 Z nožem olupite hren.
2 Iztisnite sok iz hrena.

Opomba

- Ta aparat lahko obdela 3 kg hrena v pribl. 2 minutah (brez časa, potrebnega za odstranjevanje tropin). Ko iztiskate sok iz hrena, aparat po obdelavi 1 kg hrena izklopite in izključite ter odstranite tropine iz posode za tropine, s pokrova in cedila. Ko obdelate ves hren, izklopite aparat in pustite, da se ohladi na sobno temperaturo.

3 V kozici stopite maslo.
4 Na hitro popražite moko.
5 Dodajte jušno osnovo.
6 Dodajte hrenov sok.
7 Dodajte smetano za stepanje in belo vino.
8 Dodajte limonin sok in solite po okusu.

8 Čiščenje (slika 3)

Opozorilo

- Aparata ne čistite s čistilnimi gobicami, jedkimi čistili ali agresivnimi tekočinami, kot sta bencin ali aceton.
- Motorne enote nikoli ne potapljajte v vodo ali katerokoli drugo tekočino ter je ne spirajte pod pipo.

Čiščenje je enostavnejše takoj po uporabi.
1 Izklopite aparat, vtikač izključite iz omrežne vtičnice in počakajte, da se cedilo neha vrteti.
2 Odstranite snemljive dele z motorne enote.
3 Očistite te sestavne dele s čistilno krpo v topli vodi in ob uporabi tekočega čistila in jih splaknite z vodo iz pipe.
4 Motorno enoto očistite z vlažno krpo.

Opomba

- Cedilo očistite z mehko ščetko.
- Vse dele razen motorne enote lahko pomijete tudi v pomivalnem stroju.

9 Garancija in servis

Če potrebujete servis ali informacije ali imate težavo, obiščite Philipsovo spletno mesto na naslovu www.philips.com oziroma se obrnite na Philipsov center za pomoč uporabnikom v vaši državi (telefonsko številko najdete v mednarodnem garancijskem listu). Če v vaši državi ni centra za pomoč uporabnikom, se obrnite na lokalnega Philipsovega prodajalca.

Srpski

1 Uvod

Čestitamo na kupovini i dobro došli u Philips! Da biste na najbolji način iskoristili podršku koju nudi kompanija Philips, registrujte svoj proizvod na www.philips.com/welcome.
Aparat radi samo kada su svi delovi pravilno sastavljeni, a poklopac stezaljkama ispravno zatvoren na odgovarajućem mestu.
Recepte potražite na adresi www.philips.com/kitchen.

2 Važno

Pre upotrebe aparata pažljivo pročitajte ovaj korisnički priručnik i sačuvajte ga za buduće potrebe.

Opasnost

- Ne uranjajte jedinicu motora u vodu ili neku drugu tečnost, ne ispirajte je pod slavinom.
- Ne perite jedinicu motora u mašini za pranje posuđa.

Upozorenje

- Pre priključivanja aparata proverite da li napon naznačen na donjem delu aparata odgovara naponu lokalne električne mreže.
- Aparat ne upotrebljavajte ako su utikač, kabl ili drugi delovi oštećeni.
- Ako je kabl za napajanje oštećen, uvek mora da ga zameni kompanija Philips, ovlašćeni Philips servisni centar ili na sličan način kvalifikovane osobe kako bi se izbegla opasnost.
- Deca ne smeju da koriste aparat. Aparat i njegov kabl držite van domašaja dece.
- Ovaj aparat mogu da koriste osobe sa smanjenim fizičkim, senzornim ili mentalnim sposobnostima, ili nedostatkom iskustva i znanja, pod uslovom da su pod nadzorom ili da su dobile uputstva za bezbednu upotrebu aparata i da razumeju moguće opasnosti.
- Deca moraju da budu pod nadzorom da se ne bi igrala aparatom.
- Nikada ne ostavljajte uključen aparat bez nadzora.
- Nemojte da koristite aparat ako je rotirajuće sito ili zaštitni poklopac oštećen ili na njemu ima vidljivih pukotina i obratite se najbližem Philips servisnom centru.
- U otvor za punjenje nikada ne stavljajte prste ili predmete dok je aparat u upotrebi. Za ovu namenu upotrebljavajte isključivo potiskivač.
- Ne dodirujte mala sečiva u osnovi sita. Veoma su oštra.
- Da biste bili sigurni da aparat stoji stabilno, površina na kojoj aparat stoji i donja strana aparata trebalo bi da bude čista.
- Ne pružajte ruku u sito kroz otvor za pulpu na posudi za sakupljanje pulpe.
- Pre zamene dodataka ili pre nego što pristupite delovima koji se pomeraju tokom upotrebe, isključite aparat i isključite ga iz napajanja. Uvek isključite aparat iz napajanja ako ga ostavljate bez nadzora i pre sklapanja, rasklapanja ili čišćenja.

Oprez

- Ovaj aparat namenjen je isključivo za upotrebu u domaćinstvu.
- Nikada nemojte da koristite dodatke niti delove drugih proizvođača koje kompanija Philips nije izričito preporučila. U slučaju upotrebe takvih dodataka ili delova, garancija prestaje da važi.
- Proverite da li su svi delovi propisno montirani pre nego što uključite aparat.
- Aparat koristite samo kada su obe stezaljke zaključane.
- Stezaljke možete da otključate tek pošto isključite aparat i nakon što sito prestane da se okreće.
- Nemojte da skidate posudu za pulpu dok aparat radi.
- Nemojte koristiti sokovnik duže od 40 sekundi kada cedite veće količine sastojaka i ostavite ga da se ohladi na sobnu temperaturu pre sledeće operacije. Nijedan od recepata u ovom korisničkom priručniku ne sadrži velike količine sastojaka.
- Nakon upotrebe aparat uvek isključite iz utičnice.
- Jačina buke = 86 dB [A]

Elektromagnetna polja (EMF)

Ovaj Philips aparat usklađen je sa svim primenjivim standardima i propisima u vezi sa elektromagnetnim poljima.

Recikliranje

Proizvod je projektovan i proizveden uz upotrebu visokokvalitetnih materijala i komponenti koje mogu da se recikliraju i ponovo upotrebe.
Simbol precrtane kante za otpatke na proizvodu znači da se na taj proizvod odnosi Evropska direktiva 2002/96/EC.

Nikada nemojte da odlažete ovaj proizvod sa otpadom iz domaćinstva. Informišite se o lokalnoj regulativi u vezi sa zasebnim prikupljanjem otpadnih električnih i elektronskih proizvoda. Pravilno odlaganje starog proizvoda doprinosi sprečavanju potencijalno negativnih posledica po životnu sredinu i zdravlje ljudi.

3 Pregled (slika 1)

①	Potiskivač	⑧	Jedinica motora
②	Otvor za punjenje	⑨	Stezaljke
③	Poklopac	⑩	Pogonska osovina
④	Sito	⑪	Grlić
⑤	Posuda za sakupljanje pulpe	⑫	Bokal za sok sa uklonjivim mehanizmom za odvajanje pene
⑥	Spremište za pulpu	⑬	Pregrada za odlaganje kabla
⑦	Regulator		

4 Pre upotrebe

Pre upotrebe aparata temeljno očistite delove koji dolaze u dodir sa hranom (pogledajte poglavlje „Čišćenje").

Napomena

- Obavezno proverite sito pre upotrebe. Ako primetite bilo kakve naprsline ili oštećenja, nemojte koristiti aparat i obratite se najbližem servisnom centru kompanije Philips ili odnesite aparat kod vašeg prodavca.
- Proverite da li su stezaljke sa obe strane poklopca zatvorene u predviđenom položaju.

5 Upotreba sokovnika (sl. 2)

Pre nego što počnete proverite da li ste sastavili aparat kao što je prikazano na sl. 2.
Sokovnik možete da koristite za pravljenje soka od voća i povrća.

Savet

- Okrenite regulator u položaj 1 (mala brzina) ili 2 (normalna brzina) da biste uključili aparat. Brzina 1 naročito je pogodna za meko voće i povrće kao što su lubenice, grožđe, paradajz i krastavac. Brzina 2 naročito je pogodna za sve druge vrste voća i povrća kao što su jabuke, šargarepa i cvekla.
- Popijte sok odmah nakon ceđenja. Ako sok neko vreme bude izložen vazduhu, izgubiće na ukusu i hranljivoj vrednosti.
- Da bi vam sok duže ostao svež, stavite poklopac na bokal posle ceđenja.
- Da biste iscedili što više soka, uvek polako pritiskajte potiskivač.

Napomena

- Ovaj aparat radi samo kada su svi delovi pravilno montirani, a poklopac ispravno zatvoren stezaljkama.
- Nemojte koristiti sokovnik duže od 40 sekundi kada cedite veće količine sastojaka i ostavite ga da se ohladi na sobnu temperaturu pre sledeće operacije. Nijedan od recepata u ovom korisničkom priručniku ne sadrži velike količine sastojaka.
- Nemojte da primenjujete preveliki pritisak na potiskivač pošto to može da utiče na kvalitet konačnog rezultata. To može čak da izazove i zaglavljivanje sita.
- Nikada ne gurajte prste niti predmete u otvor za punjenje.
- Ukoliko se posuda za pulpu napuni tokom upotrebe, isključite aparat, pažljivo izvadite posudu sa pulpom i ispraznite je. Ponovo sastavite ispražnjeno spremište za pulpu pre nego što nastavite sa ceđenjem.
- Pošto ste obradili sve sastojke i nakon što je sok prestao da ističe, sipajte sok iz bokala u čašu. Ukoliko se mehanizam za uklanjanje pene nalazi u bokalu za sok, pena se uklanja sa soka.

6 Saveti za ceđenje

Savet

- Koristite sveže voće i povrće jer ono sadrži više soka. Ananas, cvekla, stabljike celera, jabuke, krastavac, šargarepa, spanać, dinje, paradajz i grožđe naročito su pogodni za obradu pomoću sokovnika.
- Ne morate da skidate tanku koru ili opnu. Potrebno je ukloniti samo debelu koru, npr. sa pomorandži, ananasa i cvekle.
- Ako želite da cedite voće koje ima koštice, izvadite ih pre ceđenja.
- Sok od jabuke veoma brzo dobija braon boju. Da biste usporili ovaj proces, dodajte nekoliko kapi limunovog soka.
- Voće koje sadrži skrob, kao što su banane, papaja, avokado, smokva i mango, nije pogodno za obradu pomoću sokovnika. Za obradu tog voća koristite multipraktik, blender ili ručni blender.
- Lišće i petelike od, na primer, zelene salate možete obraditi pomoću sokovnika.
- Sokovnik nije pogodan za obradu vrlo čvrstog i/ili vlaknastog, odnosno voća i povrća koje sadrži skrob, kao što je šećerna trska.

7 Recept za zdravlje

Supa od rena

Sastojci:

- 80 g putera
- 1 litar bujona od povrća
- 50 ml soka od rena (približno 1 koren)
- 250 ml neutralne pavlake
- 125 ml belog vina
- Sok od limuna
- So
- 3–4 kašike brašna

1 Oljuštite ren nožem.
2 Iscedite ren.

Napomena

- Ovaj aparat može da obradi 3 kg rena za približno 2 minuta (ne obuhvata vreme potrebno za vađenje pulpe). Kada cedite ren, isključite aparat i izvucite utikač iz utičnice, a zatim izvadite pulpu iz spremišta za pulpu, poklopca i sita nakon što obradite 1 kg. Kada završite sa obradom rena, isključite aparat i ostavite ga da se ohladi do sobne temperature.

3 Istopite puter u posudi.
4 Blago propržite brašno.
5 Dodajte bujon.
6 Dodajte sok od rena.
7 Dodajte neutralnu pavlaku i belo vino.
8 Dodajte sok od limuna i so po ukusu.

8 Čišćenje (sl. 3)

Upozorenje

- Za čišćenje aparata nemojte da koristite jastučiće za ribanje i abrazivna sredstva za čišćenje niti agresivne tečnosti kao što su benzin ili aceton.
- Ne uranjajte jedinicu motora u vodu ili neku drugu tečnost, ne ispirajte je pod slavinom.

Čišćenje je lakše odmah posle upotrebe.

1 Isključite aparat, izvucite utikač iz zidne utičnice i sačekajte da sito prestane da se okreće.
2 Uklonite delove koji se skidaju sa jedinice motora.
3 Očistite delove pomoću četke za čišćenje, u toploj vodi sa malo deterdženta, i isperite ih pod mlazom vode.
4 Jedinicu motora čistite vlažnom tkaninom.

Napomena

- Koristite meku četku za čišćenje sita.
- Možete takođe prati sve delove osim motora u mašini za pranje posuđa.

9 Garancija i servis

Ukoliko vam je potreban servis, informacije ili ako imate neki problem, posetite Web lokaciju kompanije Philips na adresi www.philips.com ili se obratite centru za korisničku podršku kompanije Philips u svojoj zemlji (broj telefona ćete pronaći na međunarodnom garantnom listu). Ako u vašoj zemlji ne postoji centar za korisničku podršku, obratite se lokalnim distributeru Philips proizvoda.

Українська

1 Вступ

Вітаємо вас із покупкою і ласкаво просимо до клубу Philips! Щоб у повній мірі скористатися підтримкою, яку пропонує компанія Philips, зареєструйте свій виріб на веб-сайті www.philips.com/welcome.
Пристрій працює лише тоді, коли всі частини правильно зібрані, а кришка належним чином зафіксована затискачами.
Рецепти можна переглянути на веб-сайті www.philips.com/kitchen.

2 Важлива інформація

Перед тим як використовувати пристрій, уважно прочитайте цей посібник користувача і зберігайте його для майбутньої довідки.

Небезпечно

- Ніколи не занурюйте блок двигуна у воду чи іншу рідину та не мийте його під краном.
- Не мийте блок двигуна в посудомийній машині.

Попередження

- Перед тим, як приєднувати пристрій до мережі, перевірте, чи збігається напруга, вказана на корпусі пристрою, із напругою у мережі.
- Не використовуйте пристрій, якщо штекер, шнур живлення або інші компоненти пошкоджено.
- Якщо шнур живлення пошкоджено, для уникнення небезпеки його необхідно замінити, звернувшись до сервісного центру, уповноваженого Philips, або фахівців із належною кваліфікацією.
- Цим пристроєм не можна користуватися дітям. Тримайте пристрій і шнур подалі від дітей.
- Цим пристроєм можуть користуватися особи із послабленими фізичними відчуттями або розумовими здібностями, чи без належного досвіду та знань, за умови, що користування відбувається під наглядом, їм було проведено інструктаж щодо безпечного користування пристроєм та їх було повідомлено про можливі ризики.
- Дорослі повинні стежити, щоб діти не бавилися пристроєм.
- Не залишайте пристрій працювати без нагляду.
- Не користуйтеся пристроєм, якщо поворотне сито або захисну кришку пошкоджено або якщо на пристрої з'явилися тріщини, а зверніться до найближчого сервісного центру Philips.
- У жодному разі не вставляйте в отвір для подачі пальці чи інші предмети, коли пристрій працює. Для цього використовуйте лише штовхач.
- Не торкайтеся малих ножів на основі сита. Вони дуже гострі.
- Для забезпечення стійкості пристрою поверхня, на якій він стоїть, і його нижня частина мають бути чистими.
- Не вставляйте в сито через отвір для виведення м'якоті збирача м'якоті жодних предметів.
- Перед тим як заміняти приладдя або торкатися частин, які рухаються під час використання, вимкніть пристрій та від'єднайте його від мережі. Завжди від'єднуйте пристрій від мережі, якщо залишаєте його без нагляду та перед тим як його збирати, розбирати або чистити.

Увага!

- Цей пристрій призначений виключно для побутового використання.
- Не використовуйте приладдя чи деталі інших виробників, за винятком тих, які рекомендує компанія Philips. Використання такого приладдя чи деталей призведе до втрати гарантії.
- Перед тим, як вмикати пристрій, перевірте, чи усі деталі правильно встановлені.
- Використовуйте пристрій лише тоді, коли обидва затискачі зафіксовані.
- Розблоковуйте затискачі лише тоді, коли Ви вимкнули пристрій, а сито перестало обертатися.
- Не виймайте контейнер для м'якоті, коли пристрій працює.
- Вичавлюючи сік із великої кількості продуктів, не залишайте соковижималку працювати довше, ніж 40 секунд за один раз. Для обробки наступної порції дайте їй охолонути до кімнатної температури. Жоден із рецептів у цьому посібнику користувача не передбачає обробки великої кількості продуктів.
- Після використання завжди від'єднуйте пристрій від мережі.
- Рівень шуму = 86 дБ [A]

Електромагнітні поля (ЕМП)

Цей пристрій Philips відповідає усім чинним стандартам та правовим нормам, що стосуються впливу електромагнітних полів.

Утилізація

Виріб виготовлено з високоякісних матеріалів і компонентів, які можна переробити та використовувати повторно.
Позначення у вигляді перекресленого контейнера для сміття на виробі означає, що на цей виріб поширюється дія Директиви Ради Європи 2002/96/EC.

Не утилізуйте цей виріб з іншими побутовими відходами. Дізнайтеся про місцеву систему розділеного збору електричних та електронних пристроїв. Належна утилізація старого пристрою допоможе запобігти негативному впливу на навколишнє середовище та здоров'я людей.

3 Огляд (мал. 1)

①	Штовхач	⑧	Блок двигуна
②	Отвір для подачі	⑨	Затискачі
③	Кришка	⑩	Привідний вал
④	Сито	⑪	Носик
⑤	Збирач м'якоті	⑫	Глек для соку зі знімним відокремлювачем піни
⑥	Контейнер для м'якоті	⑬	Відділення для зберігання шнура
⑦	Регулятор		

4 Підготовка до використання

Перед тим як користуватися пристроєм, ретельно помийте усі частини, які контактуватимуть із продуктами (див. розділ "Чищення").

Примітка

- Завжди перевіряйте сіточку перед використанням. Якщо Ви виявите будь-які тріщини чи пошкодження, не використовуйте пристрій і зверніться до найближчого сервісного центру Philips або віднесіть пристрій до продавця.
- Затискачі повинні бути зафіксовані з обох сторін кришки.

5 Використання соковижималки (мал. 2)

Перед початком використання перевірте, чи пристрій зібрано відповідно до мал. 2.
Соковижималку можна використовувати для приготування фруктового й овочевого соків.

Порада

- Щоб увімкнути пристрій, поверніть регулятор в положення 1 (низька швидкість) або 2 (нормальна швидкість). Швидкість 1 найкраще підходить для м'яких фруктів та овочів, наприклад, кавунів, винограду, помідорів та огірків. Швидкість 2 підходить для усіх інших видів фруктів та овочів, наприклад, яблук, моркви та буряків.
- Пийте сік одразу ж після приготування. Під дією повітря через деякий час сік втрачає смак і харчову цінність.
- Щоб сік довше залишався свіжим, після вичавлення соку накрийте глек кришкою.
- Щоб вичавити максимальну кількість соку, завжди повільно натискайте штовхач донизу.

Примітка

- Цей пристрій працює лише тоді, коли всі частини правильно закріплені, а кришка належним чином зафіксована затискачами.
- Вичавлюючи сік із великої кількості продуктів, не залишайте соковижималку працювати довше, ніж 40 секунд, за один раз. Для обробки наступної порції дайте їй охолонути до кімнатної температури. Жоден із рецептів у цьому посібнику користувача не передбачає обробки великої кількості продуктів.
- Не тисніть на штовхач надто сильно, оскільки це може вплинути на якість соку. Це може навіть спричинити зупинку сита.
- Ніколи не встромляйте пальці чи інші об'єкти в отвір подачі.
- Якщо під час використання збирач м'якоті наповнюється, вимкніть пристрій, обережно вийміть збирач м'якоті та спорожніть його. Знову закріпіть порожній контейнер для м'якоті перед тим, як продовжувати роботу.
- Коли всі продукти оброблені, і весь сік витік, вилийте сік із глека у склянку. Якщо у глеку для соку є відокремлювач піни, піна зніматиметься із соку.

6 Поради щодо приготування соку

Порада

- Використовуйте свіжі фрукти та овочі, адже в них міститься більше соку. Особливо підходять для соковижималки ананаси, буряки, пагінці селери, яблука, огірки, морква, шпинат, дині, помідори та виноград.
- Знімати тонку шкірку з продуктів не потрібно. Знімайте лише товсту шкірку, наприклад з апельсинів, ананасів і сирих буряків.
- Якщо Ви бажаєте приготувати фруктовий сік з кісточками, перед вичавлюванням видаліть кісточки.
- Яблучний сік дуже швидко темніє. Щоб сповільнити цей процес, додайте кілька крапель лимонного соку.
- У соковижималці не можна обробляти фрукти, які містять крохмаль, такі як банани, папайя, авокадо, фіги та манго. Для вичавлювання соку з цих фруктів використовуйте кухонний комбайн, блендер чи ручний блендер.
- В соковижималці можна також обробляти листя та пагінці салату та інших аналогічних продуктів .
- Соковижималка не підходить для отримання соку з дуже твердих та/або волокнистих фруктів/фруктів з крохмалем або таких овочів, як цукрова тростина.

7 Корисний рецепт

Суп із хрону

Інгредієнти:

- 80 г масла
- 1 л овочевого відвару
- 50 мл соку хрону (прибл. з 1 кореня)
- 250 мл збитих вершків
- 125 мл білого вина
- лимонний сік
- сіль
- 3–4 стол. ложки борошна

1 Ножем почистіть хрін.
2 Вичавіть з хрону сік.

Примітка

- Цей пристрій може обробити 3 кг хрону прибл. за 2 хвилини (не враховуючи часу, потрібного для видалення м'якоті). Вичавлюючи сік із хрону, вимикайте і від'єднуйте пристрій від мережі, а також видаляйте м'якоть із контейнера для м'якоті, кришки та сіточки після обробки кожного 1 кг хрону. Вичавивши увесь сік, вимкніть пристрій і дайте йому охолонути до кімнатної температури.

3 Розтопіть масло в каструлі.
4 Злегка підсмажте борошно.
5 Додайте овочевий відвар.
6 Додайте сік хрону.
7 Додайте збиті вершки та біле вино.
8 Додайте лимонний сік та сіль до смаку.

8 Чищення (мал. 3)

Попередження

- Ніколи не використовуйте для чищення пристрою жорстких губок, абразивних засобів чи рідин для чищення, таких як бензин чи ацетон.
- Ніколи не занурюйте блок двигуна у воду чи іншу рідину та не мийте його під краном.

Пристрій легше чистити одразу ж після використання.

1 Вимкніть пристрій, вийміть штекер із розетки і почекайте, поки сито перестане обертатися.
2 Вийміть знімні частини з блока двигуна.
3 Почистіть ці деталі за допомогою спеціальної щіточки в теплій воді з миючим засобом, сполосніть водою з-під крана.
4 Блок двигуна почистіть вологою ганчіркою.

Примітка

- Сито чистіть м'якою щіточкою.
- Усі частини, крім блока двигуна, можна також мити у посудомийній машині.

9 Гарантія та обслуговування

Для отримання додаткової інформації чи обслуговування та у разі виникнення проблем відвідайте веб-сайт Philips www.philips.com або зверніться до центру обслуговування клієнтів Philips у Вашій країні (номер телефону можна знайти в гарантійному талоні). Якщо у Вашій країні немає Центру обслуговування клієнтів, зверніться до місцевого дилера Philips.