Aina apuna

Rekisteröi tuote, voit käyttää tukipalvelua osoitteessa
www.philips.com/support

MCM129

Kysy Philipsiltä

Käyttöopas

PHILIPS

Sisällysluettelo

1 Tärkeää 2
Turvallisuus 2

2 Mikrohifijärjestelmä 3
Johdanto 3
Toimituksen sisältö 3
Päälaitteen yleiskuvaus 4
Kaukosäätimen yleiskuvaus 5

3 Television käyttäminen 6
Kaiuttimien liittäminen 6
Virran kytkeminen 6
Kaukosäätimen valmisteleminen 7
Käynnistäminen 7

4 Toistaminen 7
Toisto levyltä 7
USB-toisto 7
Toiston hallinta 8
Raitojen ohjelmointi 8

5 Radion kuunteleminen 9
Radioaseman virittäminen 9
Radioasemien automaattinen ohjelmointi 9
Radioasemien ohjelmointi manuaalisesti 9
Esiasetetun aseman valitseminen 9

6 Muut toiminnot 10
Ulkoisen laitteen kuunteleminen 10

7 Tuotetiedot 10
Teknisiä tietoja 10
USB-toistettavuustiedot 11
Tuetut MP3-levyformaatit 11

8 Vianmääritys 12

9 Huomautus 13

1 Tärkeää

Turvallisuus

Turvasymbolit

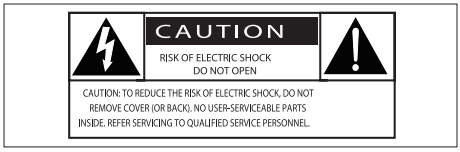

Salama kuvaa laitteessa olevaa eristämätöntä materiaalia, joka voi aiheuttaa sähköiskun.
Turvallisuussyistä laitteen kantta ei saa irrottaa.
Huutomerkki kiinnittää huomiota kohtiin, joiden toimintaan on erityisesti tutustuttava lukemalla laitteen oppaat, jotta laitteen käyttö- ja huolto-ongelmat voidaan välttää.
VAROITUS: tulipalon ja sähköiskun välttämiseksi laitetta ei saa altistaa sateelle tai kosteudelle.
Nesteitä sisältäviä esineitä, esimerkiksi maljakoita, ei saa laittaa laitteen päälle.
VAROITUS: sähköiskun välttämiseksi liitä pistoke kunnolla pistorasiaan. (Alueet, joissa pistokkeen tapit ovat keskenään erilaiset: sähköiskun välttämiseksi sovita liittimen leveä osa liitännän leveään osaan kunnolla.)

Tärkeitä turvallisuusohjeita

- Noudata kaikkia ohjeita.
- Huomioi varoitukset.
- Älä käytä laitetta veden lähellä.
- Puhdista vain kuivalla liinalla.
- Älä tuki ilmastointiaukkoja. Asenna valmistajan ohjeiden mukaisesti.
- Älä asenna lähelle lämmönlähteitä, kuten lämpöpattereita, uuneja tai muita lämpöä tuottavia laitteita (mukaan lukien vahvistimia).
- Suojaa virtajohtoa taittumiselta ja päälle astumiselta. Käsittele varovasti etenkin pistokkeita, jakorasiaa ja liitoskohtia.
- Käytä ainoastaan valmistajan määrittelemiä lisälaitteita.
- Käytä ainoastaan valmistajan määrittelemiä tai laitteen mukana toimitettuja jalustoja ja telineitä. Estä laitetta kaatumasta siirtämisen aikana.

- Irrota laitteen virtajohto pistorasiasta ukkosmyrskyjen aikana sekä jos laitetta ei käytetä pitkään aikaan.
- Anna vain valtuutetun huoltohenkilön huoltaa laite. Huolto on tarpeen, kun laite on vahingoittunut, esimerkiksi virtajohto tai pistoke on vahingoittunut, laitteen sisään on päässyt nestettä tai vieraita esineitä, laite on kastunut, ei toimi normaalisti tai on pudonnut.
- Paristojen käytön VAROITUS – Paristojen vuotamisesta johtuvia vahinkoja voi estää toimimalla seuraavilla tavoilla:
  - Asenna paristot oikein, laitteen ja paristojen navat (+ ja -) vastakkain.
  - Älä sekoita vanhoja ja uusia tai hiili- ja alkalipohjaisia paristoja keskenään.
  - Akkuja tai paristoja (pakkauksessa olevia tai asennettuja) ei saa altistaa korkeille lämpötiloille, esimerkiksi auringonvalolle tai tulelle.
  - Poista paristot, jos laite on pitkään käyttämättä.
- Suojaa laite tippuvalta vedeltä tai roiskeilta.
- Älä aseta laitteen päälle mitään sitä mahdollisesti vahingoittavia esineitä, kuten nestettä sisältäviä esineitä tai kynttilöitä.
- Kun laitteen virta katkaistaan irrottamalla pistoke tai laitteen katkaisimesta, laite on helppo ottaa uudelleen käyttöön.

Vakava varoitus

- Älä koskaan avaa laitteen runkoa.
- Älä koskaan voitele mitään laitteen osaa.
- Älä koskaan aseta tuotetta muiden laitteiden päälle.
- Älä säilytä laitetta suorassa auringonvalossa tai liekkien tai lämmönlähteiden läheisyydessä.
- Älä katso laitteen sisällä olevaan lasersäteeseen.
- Varmista, että virtajohto tai pistoke on sijoitettu niin, että voit helposti irrottaa laitteen virtalähteestä.

Nappiparistot ovat nieltyinä vaarallisia

- Tuote/kaukosäädin saattaa sisältää nappipariston, jonka voi vahingossa niellä. Pidä paristot aina poissa lasten ulottuvilta! Nielty paristo voi aiheuttaa vakavan vamman tai kuoleman. Pariston nieleminen voi kahdessa tunnissa aiheuttaa vakavia sisäisiä palovammoja.
- Jos epäilet, että paristo on nielty tai joutunut mihin tahansa ruumiin aukkoon, mene välittömästi lääkäriin.
- Kun vaihdat paristot, pidä aina kaikki uudet ja käytetyt paristot lasten ulottumattomissa. Varmista paristojen vaihtamisen jälkeen, että paristolokero menee kunnolla kiinni.
- Jos paristolokeroa ei saa kunnolla kiinni, lopeta tuotteen käyttäminen. Pidä tuote poissa lasten ulottuvilta ja ota yhteyttä valmistajaan.

2 Mikrohifijärjestelmä

Olet tehnyt erinomaisen valinnan ostaessasi Philipsin laitteen! Käytä hyväksesi Philipsin tuki ja rekisteröi tuote osoitteessa www.Philips.com/welcome.

Johdanto

Tällä laitteella voit:

- kuunnella ääntä levyiltä ja muista ulkoisista laitteista
- kuunnella radioasemia.

Voit elävöittää äänentoistoa seuraavilla tehosteilla:

- Dynamic Bass Boost (DBB)

Laite tukee seuraavia mediamuotoja:

Toimituksen sisältö

Tarkista pakkauksen sisältö:

- Päälaite
- 2 kaiutinta
- Kaukosäädin (mukana CR2025-nappiparisto)
- Pikaopas
- Turvallisuus- ja huomautusopas

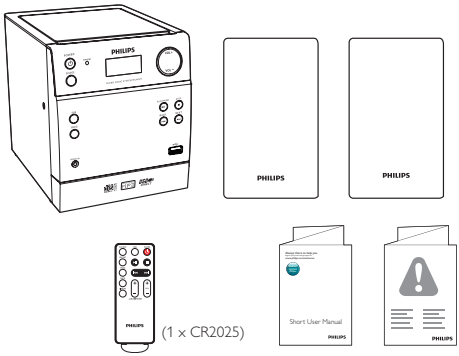

Päälaitteen yleiskuvaus

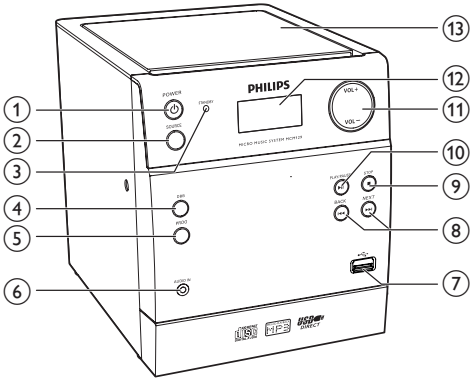

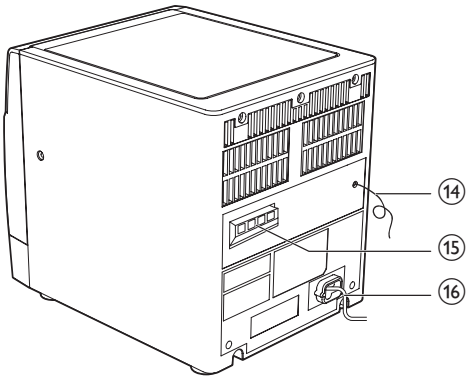

① POWER ⏻
- Laitteen käynnistäminen tai sammuttaminen.
- Siirtyminen valmiustilaan.

② SOURCE
- Lähteen valitseminen: DISC, USB, AUX tai FM.

③ STANDBY
- Valmiustilan ilmaisin.

④ DBB
- DBE-bassokorostuksen ottaminen käyttöön tai poistaminen käytöstä.

⑤ PROG
- Raitojen ohjelmointi.
- Radioasemien ohjelmointi

⑥ AUDIO IN
- Ulkoisen äänentoistolaitteen liitäntä.

⑦ ⭠
- USB-laitteen liitäntä.

⑧ ⏮ / ⏭
- Siirry edelliseen tai seuraavaan raitaan
- Raidalta tai levyltä haku.
- Radioaseman virittäminen.

⑨ ■
- Toiston lopettaminen tai ohjelmatietojen tyhjentäminen.

⑩ ▶❚❚
- Toiston aloittaminen tai keskeyttäminen.

⑪ VOL +/-
- Säädä äänenvoimakkuutta.

⑫ Näyttö
- Nykyisen tilan näyttäminen

⑬ Levykelkka

⑭ FM ANTENNA
- FM-vastaanoton tehostaminen

⑮ KAIUTIN
- Kaiuttimien liittäminen.

⑯ Virtajohto
- Verkkovirtaan liittäminen.

Kaukosäätimen yleiskuvaus

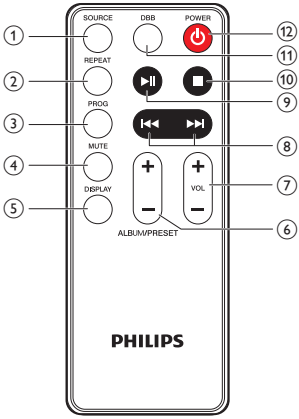

① SOURCE
- Lähteen valitseminen: DISC, USB, AUX tai FM-radio.

② REPEAT
- Yhden raidan tai kaikkien raitojen toistuva toisto.

③ PROG
- Raitojen ohjelmointi.
- Radioasemien ohjelmointi

④ MUTE
- Mykistä tai palauta ääni.

⑤ DISPLAY
- Nykyisen tilan näyttäminen

⑥ ALBUM/PRESET +/-
- Valitse kansio.
- Pikavalinta-aseman valitseminen

⑦ VOL +/-
- Säädä äänenvoimakkuutta.

⑧ ⏮ / ⏭
- Siirry edelliseen tai seuraavaan raitaan
- Raidalta tai levyltä haku.
- Radioaseman virittäminen.

⑨ ▶❚❚
- Toiston aloittaminen tai keskeyttäminen.

⑩ ■
- Toiston lopettaminen tai ohjelmatietojen tyhjentäminen.

⑪ DBB
- Dynamic Bass Boost -bassotehostuksen ottaminen käyttöön tai pois käytöstä.

⑫ POWER
- Laitteen käynnistäminen tai sammuttaminen.
- Siirtyminen valmiustilaan.

3 Television käyttäminen

Varoitus

- Ohjeesta poikkeavien säädinten tai säätöjen käyttäminen toimenpiteisiin saattaa aiheuttaa vaarallisen altistumisen säteilylle tai heikentää käyttöturvallisuutta.

Noudata aina tämän luvun ohjeita järjestyksessä. Jos otat yhteyttä Philipsiin, sinulta kysytään laitteen mallia ja sarjanumeroita. Malli- ja sarjanumero ovat laitteen takapaneelissa. Kirjoita numerot tähän:
Mallinumero _____
Sarjanumero _____

Kaiuttimien liittäminen

Huomautus

- Saat parhaan äänen käyttämällä laitteen mukana toimitettuja kaiuttimia.
- Käytä vain sellaisia kaiuttimia, joiden impedanssi on sama tai korkeampi kuin laitteen mukana toimitettujen kaiuttimien. Lisätietoja on tämän oppaan teknisissä tiedoissa.

1 Liitä toisen kaiuttimen punainen johto päälaitteen takapaneelin punaiseen (R+) liitäntään ja musta johto mustaan (R-) liitäntään.
2 Liitä toinen kaiutin toistamalla vaihe 1.

Kaiutinjohtojen liittäminen:

1 Paina liitännän luukkua.
2 Liitä kaiutinjohto kunnolla liitäntään.
3 Vapauta liitännän luukku.

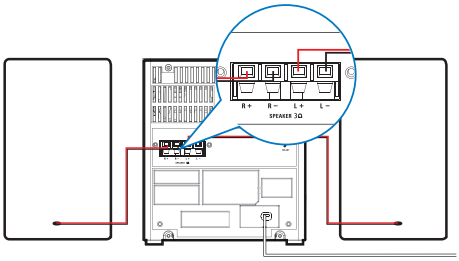

Virran kytkeminen

Varoitus

- Tuotteen vahingoittumisen vaara! Varmista, että virtalähteen jännite vastaa mikrohifijärjestelmän takapaneeliin tai alapintaan merkittyä jännitettä.
- Sähköiskun vaara. Irrota virtajohto aina tarttumalla pistokkeeseen ja vetämällä se pistorasiasta. Älä vedä johdosta.
- Varmista ennen verkkolaitteen virtajohdon liittämistä, että kaikki muut liitännät on tehty.

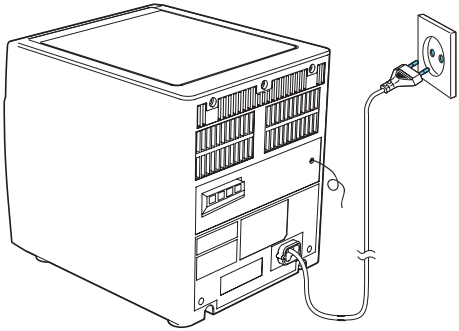

Kaukosäätimen valmisteleminen

Varoitus

- Räjähdysvaara! Älä altista paristoja lämmölle, auringonvalolle tai tulelle. Älä hävitä paristoja polttamalla.
- Akkuparistojen käyttöiän lyhenemisen vaara! Älä käytä samanaikaisesti erimerkkisiä tai -tyyppisiä akkuparistoja.
- Tuotteen vahingoittumisen vaara! Kun kaukosäädintä ei käytetä pitkään aikaan, poista paristot.
- Väärin asennettu paristo saattaa aiheuttaa räjähdysvaaran. Vaihda vain samanlaiseen tai vastaavaan.

Ensimmäinen käyttökerta:

Aktivoi kaukosäätimen paristo poistamalla suojakalvo.

Kaukosäätimen paristojen vaihtaminen

1 Avaa paristolokero.
2 Aseta yksi CR2025-paristo kuvan mukaisesti oikein päin (+/-).
3 Sulje paristolokero.

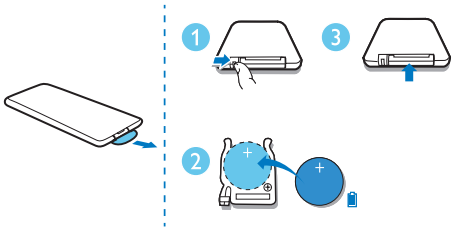

Käynnistäminen

Paina **POWER**-painiketta.
↳ Laite siirtyy viimeiseen valittuun lähteeseen.

Valmiustilaan siirtyminen:

Siirrä laite valmiustilaan painamalla **POWER**-painiketta uudelleen.
↳ Punainen valmiustilan ilmaisin syttyy.
↳ Näyttöpaneelin taustavalo sammuu.

4 Toistaminen

Toisto levyltä

1 Valitse **DISC**-lähde painamalla toistuvasti **SOURCE**-painiketta.
2 Avaa laitteen yläosassa oleva levykelkka vetämällä.
3 Aseta levy kelkkaan tekstipuoli ylöspäin.
4 Sulje levykelkka.
↳ Toisto alkaa automaattisesti. Jos toisto ei käynnisty, paina ▶❚❚ -painiketta.

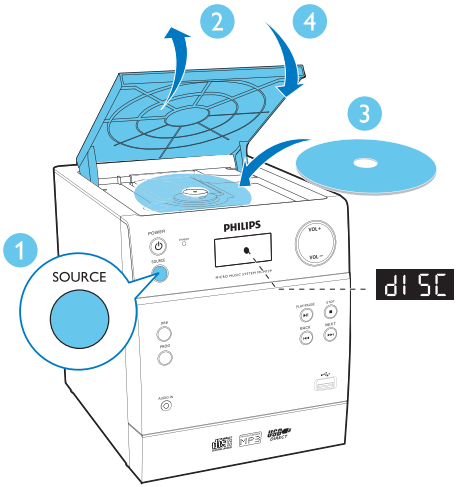

USB-toisto

Huomautus

- Varmista, että USB-laitteessa on toistettavaa äänisisältöä.

1 Valitse **USB**-lähde painamalla toistuvasti **SOURCE**-painiketta.
2 Liitä USB-muistilaite ⭠ -liitäntään.
↳ Toisto alkaa automaattisesti. Jos toisto ei käynnisty, paina ▶❚❚ -painiketta.

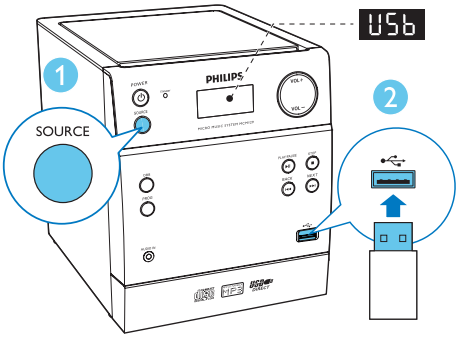

Toiston hallinta

▶❚❚	Keskeytä tai jatka toistoa.
■	Lopeta toisto.
⏮ / ⏭	Siirry toiseen raitaan painamalla painiketta. Hae kohtaa raidan sisällä pitämällä painettuna.
ALBUM/ PRESET +/-	Siirtyminen edelliseen tai seuraavaan albumiin.
VOL +/-	Äänenvoimakkuuden lisääminen tai vähentäminen
MUTE	Äänen mykistäminen tai palauttaminen.
DBB	**[HBS-0]**: DBB pois päältä **[HBS-1]**: DBB päällä
REPEAT	[**r1**]: nykyisen raidan toistaminen jatkuvasti. [**rA**]: kaikkien raitojen toistaminen jatkuvasti. [**rn**]: kaikkien raitojen toistaminen satunnaisesti. **[rF]**: nykyisen kansion sisällön toistaminen jatkuvasti (LEVYN tai USB-laitteen sisältämät MP3-raidat).
DISPLAY	Nykyisen tilan näyttäminen

Raitojen ohjelmointi

Voit ohjelmoida enintään 20 raitaa.

1 Siirry ohjelmointitilaan painamalla DISC-/ USB-tilan pysäytyskohdassa **PROG**-painiketta.
   ↳ **[P-01]** tulee näkyviin.

2 Valitse raidan numero ⏮ / ⏭ -painikkeilla ja vahvista valinta **PROG**-painikkeella.

3 Valitse ja tallenna kappaleita toistamalla vaiheet 1-2.

4 Toista ohjelmoidut raidat painamalla ▶❚❚ -painiketta.
   - Poista ohjelma pysäytystilassa ■ -painikkeella.

5 Radion kuunteleminen

Radioaseman virittäminen

Vihje

- Asenna antenni mahdollisimman kauas TV:stä, videoista tai muista säteilyn lähteistä.
- Voit parantaa vastaanottoa vetämällä antennin kokonaan ulos ja säätämällä sen asentoa.

1 Valitse lähteeksi **FM-radio** painamalla toistuvasti **SOURCE**-painiketta.
   ↳ **[tuner]** (viritin) tulee näkyviin.

2 Paina ⏮ / ⏭ -painiketta kahden sekunnin ajan.
   ↳ Radio virittää automaattisesti aseman, joka kuuluu hyvin.

3 Viritä lisää asemia toistamalla 2. vaihe.

Heikosti kuuluvan aseman virittäminen:
Paina ⏮ / ⏭ -painiketta toistuvasti, kunnes kuuluvuus on paras mahdollinen.

Radioasemien automaattinen ohjelmointi

Huomautus

- Voit ohjelmoida enintään 20 FM-pikavalinta-asemaa.

Laitteen ollessa FM-viritintilassa, paina **PROG**-painiketta 2 sekuntia.
↳ **[AUTO]** (automaattinen) näkyy näytössä.
↳ Laite tallentaa kaikki saatavilla olevat FM-radioasemat ja alkaa toistaa ensimmäistä saatavilla olevaa asemaa automaattisesti.

Radioasemien ohjelmointi manuaalisesti

Huomautus

- Voit ohjelmoida enintään 20 pikavalinta-asemaa.

1 Radioaseman virittäminen.

2 Siirry ohjelmointitilaan **PROG**-painikkeella.
   ↳ Pikavalintanumero näytetään näytössä.

3 Valitse numero **PRESET +/-** -painikkeella ja vahvista valinta **PROG** -painikkeella.
   ↳ Pikavalinta-aseman taajuus tulee näkyviin.

4 Voit ohjelmoida lisää asemia toistamalla vaiheita 2-3.

Vihje

- Voit korvata ohjelmoidun aseman tallentamalla toisen aseman sen tilalle.

Esiasetetun aseman valitseminen

Valitse pikavalintanumero FM-viritintilassa painamalla **PRESET +/-** -painiketta.

6 Muut toiminnot

Ulkoisen laitteen kuunteleminen

Voit kuunnella tällä laitteella ulkoisen laitteen sisältöä.

1 Valitse **AUX**-lähde painamalla toistuvasti **SOURCE**-painiketta.

2 Liitä MP3 link -kaapeli (lisävaruste)
- yksikön **AUDIO IN** -liitäntään (3,5 mm)
- ja ulkoisen laitteen kuulokeliitäntään.

3 Aloita toisto laitteessa (lisätietoja on laitteen käyttöoppaassa).

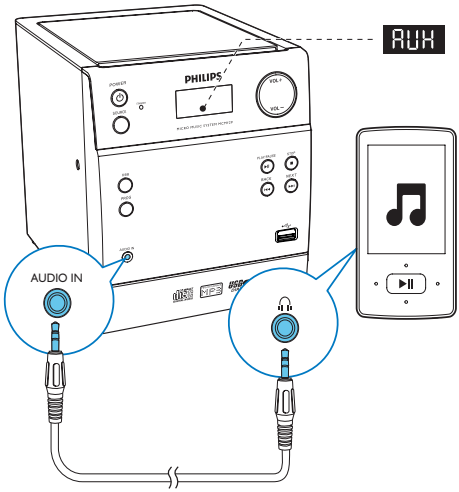

7 Tuotetiedot

Huomautus

- Tuotetietoja voidaan muuttaa ilman ennakkoilmoitusta.

Teknisiä tietoja

Vahvistin

Enimmäislähtöteho	5 W RMS
Taajuusvaste	60–16 kHz, ±3 dB
Signaali–kohina-suhde	>50 dBA
Aux-tulo	0,5 V RMS 20 kohmia

Kaiuttimet

Kaiuttimen impedanssi	3 ohmia
Kaiutinelementti	3,5" koko äänialue
Herkkyys	>82 dB/m/W

Levy

Lasertyyppi	Puolijohde
Levyn halkaisija	12 cm / 8 cm
Tuetut levyt	CD-DA, CD-R, CD-RW
Audio DAC	24 bittiä / 44,1 kHz
Harmoninen kokonaishäiriö	<1 %
Taajuusvaste	60 Hz–16 kHz (44,1 kHz), ±3 dB
S-k.-suhde	>50 dBA

USB

USB Direct versio	V1.1 tai 2.0
USB 5 V Power	≤500 mA

Viritin

Viritysalue	FM: 87,5 - 108 MHz
Virityskaavio	50 kHz
Herkkyys - Mono, 26 dB signaali-kohina-suhde - Stereo, 46 dB signaali-kohina-suhde	 < 22 dBf >43 dBf
Haun valittavuus	>28 dBf
Harmoninen kokonaishäiriö	<3 %
Signaali–kohina-suhde	≥ 50 dB

Yleistä

Virta	220–240 V ~, 50/60 Hz
Virrankulutus käytössä	10 W
Virrankulutus valmiustilassa	<0,5 W
Mitat: - Päälaite (L x K x S) - Kaiutinkotelo (L x K x S)	 152 x 174 x 206 mm 132 x 175 x 158 mm
Paino: - Päälaite - Kaiutinkotelo	 1,1 kg 2 x 0,9 kg

USB-toistettavuustiedot

Yhteensopivat USB-laitteet:

- USB-muistitikku (USB 2.0 tai USB 1.1)
- USB flash -soittimet (USB 2.0 tai USB 1.1)
- muistikortit (tarvitaan tämän laitteen kanssa yhteensopiva kortinlukija)

Tuetut muodot:

- USB- tai muistitiedostomuoto FAT12, FAT16, FAT32 (sektorin koko: 512 tavua)
- MP3-bittinopeus (tiedonsiirtonopeus): 32–320 kbps ja vaihtuva bittinopeus
- Enintään 8 sisäkkäistä hakemistoa
- Albumien tai kansioiden määrä: enintään 99
- Raitojen tai kappaleiden määrä: enintään 999
- Tiedostonimi Unicode UTF-8 -muodossa (enimmäispituus: 32 tavua)

Muodot, joita ei tueta:

- – Tyhjät albumit: tyhjällä albumilla tarkoitetaan albumia, jossa ei ole MP3/WMA-tiedostoja ja joka ei näy näytössä.
- Jos tiedostomuotoa ei tueta, se ohitetaan. Esimerkiksi Word-tiedostot (.doc) tai MP3-tiedostot, joiden tiedostotunniste on .dlf, ohitetaan eikä niitä toisteta.
- WMA-, AAC-, WAV-, PCM-äänitiedostot
- DRM-suojatut WMA-tiedostot (.wav, .m4a, .m4p, .mp4, .aac)
- WMA Lossless -tiedostot

Tuetut MP3-levyformaatit

- ISO9660, Joliet
- Nimikkeiden enimmäismäärä: 128 (määräytyy tiedostonimen pituuden mukaan)
- Albumien enimmäismäärä: 99
- Tuetut näytteenottotaajuudet: 32 kHz, 44,1 kHz, 48 kHz
- Tuetut bittinopeudet: 32~256 (kbps), vaihtuvat bittinopeudet

8 Vianmääritys

Vakava varoitus

- Älä koskaan avaa laitteen runkoa.

Älä yritä korjata järjestelmää itse, jotta takuu ei mitätöidy.
Jos laitteen käytössä ilmenee ongelmia, tarkista seuraavat seikat, ennen kuin soitat huoltoon.
Jos ongelma ei ratkea, siirry Philipsin sivustoon www.philips.com/support. Kun otat yhteyttä Philipsiin, varmista, että laite on lähellä ja malli- ja sarjanumero ovat saatavilla.

Laitteessa ei ole virtaa

- Varmista, että laitteen virtajohto on liitetty oikein.
- Varmista, että verkkolaitteeseen tulee virtaa.
- Virran säästämiseksi järjestelmä katkaisee virran automaattisesti 15 minuuttia sen jälkeen, kun raidan toisto on lopetettu eikä mitään toimintoa ole käytetty.

Laite ei vastaa

- Irrota pistoke ja aseta se takaisin. Käynnistä sen jälkeen järjestelmä uudelleen.

Ei ääntä tai ääni on heikkolaatuinen

- Äänenvoimakkuuden säätö.
- Tarkista, onko kaiuttimet kytketty oikein.
- Tarkista, onko kaiuttimen paljaat johdot kiristetty.

Kaukosäädin ei toimi

- Ennen kuin painat mitään toimintopainiketta, valitse ensin oikea lähde kaukosäätimestä (ei siis päälaitteesta).
- Käytä kaukosäädintä lähempänä laitetta.
- Aseta paristo kuvan osoittamalla tavalla siten, että sen navat ovat oikein päin (+/–).
- Vaihda paristo.
- Osoita kaukosäätimellä suoraan laitteen etuosassa olevaa tunnistinta.

Levyä ei havaita

- Aseta levy laitteeseen.
- Tarkista, onko levy asetettu laitteeseen väärin päin.
- Odota, että linssin tiivistynyt kosteus on poistunut.
- Vaihda tai puhdista levy.
- Käytä viimeisteltyä CD-levyä tai levyä, jonka muotoa tuetaan.

Huono radion kuuluvuus

- Siirrä laite ja TV tai videolaite kauemmaksi toisistaan.
- Avaa antenni kokonaan.

9 Huomautus

Tämän laitteen muuttaminen tai muokkaaminen muulla kuin Gibson Innovationsin erityisesti hyväksymällä tavalla voi mitätöidä käyttäjän valtuudet laitteen käyttämiseen.
Tämä laite on Euroopan unionin radiohäiriöitä koskevien vaatimusten mukainen.

Tuotteen suunnittelussa ja valmistuksessa on käytetty laadukkaita materiaaleja ja osia, jotka voidaan kierrättää ja käyttää uudelleen.

Tuotteeseen kiinnitetty yliviivatun roskakorin kuva tarkoittaa, että tuote kuuluu Euroopan parlamentin ja neuvoston direktiivin 2002/96/EY soveltamisalaan.
Tutustu paikalliseen sähkö- ja elektroniikkalaitteiden keräysjärjestelmään. Toimi paikallisten sääntöjen mukaan äläkä hävitä vanhoja tuotteita talousjätteiden mukana. Tuotteen asianmukainen hävittäminen auttaa vähentämään ympäristölle ja ihmisille mahdollisesti koituvia haittavaikutuksia.

Tuotteessa on akkuja tai paristoja, joita EU:n direktiivi 2006/66/EY koskee. Niitä ei saa hävittää tavallisen kotitalousjätteen mukana. Tutustu paikalliseen akkujen ja paristojen keräysjärjestelmään. Hävittämällä tuotteet oikein ehkäiset ympäristö- ja henkilöhaittoja.

Ympäristötietoja
Kaikki tarpeeton pakkausmateriaali on jätetty pois. Pyrimme siihen, että pakkauksen materiaalit on helppo jakaa kolmeen osaan: pahviin (laatikko), polystyreenimuoviin (pehmuste) ja polyeteeni (pussit, suojamuoviarkki).
Järjestelmä koostuu materiaaleista, jotka voidaan kierrättää ja käyttää uudelleen, jos järjestelmän hajottamisen hoitaa siihen erikoistunut yritys. Noudata paikallisia pakkausmateriaaleja, vanhoja paristoja ja käytöstä poistettuja laitteita koskevia kierrätysohjeita.

Be responsible
Respect copyrights

Tämä laite sisältää kopiosuojatekniikkaa, joka on suojattu Yhdysvaltain patenteilla ja muilla Rovi Corporationin immateriaalioikeuksilla. Tekniikan valmistustavan selvittäminen ja laitteen purkaminen on kiellettyä.

Tässä laitteessa on tarra:

CLASS 1
LASER PRODUCT

Laiteluokan II symboli:

Tämä symboli osoittaa, että tuotteessa on kaksinkertainen eristysjärjestelmä.

Huomautus

- Tyyppikilpi on laitteen taustapuolella.

Specifications are subject to change without notice
2015 © Gibson Innovations Limited. All rights reserved.
This product has been manufactured by, and is sold under the responsibility of Gibson Innovations Ltd., and Gibson Innovations Ltd. is the warrantor in relation to this product.
Philips and the Philips Shield Emblem are registered trademarks of Koninklijke Philips N.V. and are used under license from Koninklijke Philips N.V.

MCM129_12_UM_V3.0