Portable DVD Player

PET821
PET825

Gebruikershandleiding
Manuale per l'utente
Användar-handbok
Brugermanual

PHILIPS

CLASS 1
LASER PRODUCT

Be responsible
Respect copyrights

Specifications are subject to change without notice.
Trademarks are the property of Koninklijke Philips Electronics N.V. or their respective owners
2005 © Koninklijke Philips Electronics N.V. All rights reserved.
http://www.philips.com

Printed in China

Nederlands — OVERZICHT VAN DE FUNCTIES

Bediening op het apparaat (zie afbeelding 1)

1. **OSD** ... **OSD** aan/uit
2. **MENU** ... Geeft de pagina MENU weer
3. **MONITOR** ... Beeldscherm instellen
   - Om de helderheid in te stellen met ◀ ▶
   - Om de kleuren in te stellen met ◀ ▶
   - Om het scherm in te stellen op 16:9 of 4:3 met ◀ ▶
4. **AV IN/OUT** ... Videoformaat selecteren
   – A/V of S-VIDEO OUT
   – A/V IN (AUX)
5. **▲, ▼, ◀, ▶** ... Cursor omhoog/omlaag/links/rechts
   OK ... Bevestigt de selectie
6. **VOLUME + / -** ... Volumeregeling
7. **II** ... Onderbreekt het afspelen
   ▶ ... Start/hervat het afspelen
   ■ ... Druk tweemaal om het afspelen stop te zetten
   ⏮ / ⏭ ... Voor vorige (⏮) of volgende (⏭) hoofdstukken, tracks of titels
8. **▲ OPEN** ... Opent de lade om een disc te plaatsen of te verwijderen

OVERZICHT VAN DE FUNCTIES

Voorkant van de speler (zie afbeelding 1)

9. **POWER/CHG . IR** ... Indicator voor voeding en opladen en Infraroodsensor voor de afstandsbediening

Linkerkant van de speler (zie afbeelding 1)

10. **ON . POWER . OFF** ... Aan-/uitschakelaar

Rechterkant van de speler (zie afbeelding 1)

11. **PHONE 1 & 2** ... Aansluiting hoofdtelefoon
12. **AV OUT** ... Audio-/video-uitgang
13. **AV IN** ... Audio-/video-ingang
14. **COAXIL** ... Digitale audio-uitgang
15. **DC IN 9V** ... Aansluiting netvoeding

LET OP!
Het gebruik van de toetsen en regelingen of het toepassen van de aanwijzingen anders dan hier beschreven, kan leiden tot blootstelling aan gevaarlijke straling of tot onveilige werking.

AFSTANDSBEDIENING

Afstandsbediening (zie afbeelding 2)

1. **▲, ▼, ◀, ▶** ... Cursor omhoog/omlaag/links/rechts
   OK ... Bevestigt de selectie
2. **VOL+ / -** ... Volumeregeling
3. **⏮ / ⏭** ... Voor vorige (⏮) of volgende (⏭) hoofdstukken, tracks of titels
   II ... Onderbreekt het afspelen
   ▶ ... Start/hervat het afspelen
   ■ ... Druk tweemaal om het afspelen stop te zetten
   ◀◀ / ▶▶ ... Achteruit zoeken (◀◀) of vooruit zoeken (▶▶)
4. **OSD** ... **OSD** aan/uit
   I▶ ... In slow motion
5. **AUDIO** ... Selectie gesproken taal
   ZOOM ... Vergroot het videobeeld
6. **A > B** ... Een reeks in een titel herhalen of een aantal keren herhalen
   PLAY-MODE ... Selecteert de afspeelvolgorde-opties
7. **0 - 9** ... Numeriek toetsenblok
8. **MUTE** ... Schakelt het volume van de speler uit
   REPEAT ... Herhaalt hoofdstuk/titel/disc
9. **RETURN** ... Voor VCD-menupagina
   ANGLE ... Selecteert de DVD-camerahoek
10. **SUBTITLE** ... Selectie taal voor ondertiteling
    LANGUAGE ... Taalselectie
11. **MENU** ... Geeft de pagina MENU weer
12. **SETUP** ... Opent het menu SETUP (INSTELLINGEN)
13. **Infrarode aansluiting**
14. **Batterijhouder**

INLEIDING

De draagbare DVD-speler

Op deze draagbare DVD-speler kunt u DVD's afspelen die voldoen aan de universele normen voor DVD-video. Zo kunt u genieten van complete speelfilms die de kwaliteit van een bioscoopfilm evenaren en stereo of meerkanaals geluid (afhankelijk van de disc en de afspeelinstellingen).

De unieke mogelijkheden van DVD-video, zoals de keuze van de taal van soundtracks en ondertiteling, evenals verschillende camerahoeken (uiteraard ook afhankelijk van de disc) staan allemaal tot uw beschikking.

Bovendien kunt u met de kinderslot-functie bepalen welke discs uw kinderen kunnen zien. U ontdekt al snel dat de speler opmerkelijk gemakkelijk is in het gebruik, met de informatie op het scherm en op het display van de speler, in combinatie met de afstandsbediening.

Uitpakken

Controleer eerst de inhoud van het pakket, dat het volgende moet bevatten:
- Draagbare DVD-speler
- Autoadapter (12V)
- Oplaadbare batterijen
- Garantiebewijs
- Reistas (alleen PET825)
- Afstandsbediening
- Netspanningsadapter
- Gebruikershandleiding
- Audio-/videokabel

Plaatsing

- Plaats de speler op een stevige en vlakke ondergrond.
- Zet het apparaat niet in de buurt van de verwarming en plaats het niet in zon.
- Als de speler CD's en/of DVD's niet correct afleest, is het verstandig eerst de lens te reinigen met een speciale, overal verkrijgbare reinigings-CD of -DVD, voordat u het apparaat ter reparatie aanbiedt. Andere reinigingsmethoden kunnen de lens beschadigen.
- Sluit de lade zodat er geen stof op de lens komt.
- De lens kan beslaan als de speler plotseling van een koude naar een warme omgeving wordt verplaatst. U kunt dan geen CD of DVD afspelen. Laat de speler in de warme omgeving staan totdat het vocht is verdampt.

Afspeelbare discs

Naast de DVD-videodisc kunt u ook alle video- en audio-CD's afspelen (met inbegrip van CDR, CDRW, DVD±R en DVD±RW).

INLEIDING

DVD-Video

Afhankelijk van het materiaal op de disc (een speelfilm, videoclips, een dramaserie enz.) kunnen deze discs een of meer titels bevatten, en elke titel kan een of meer hoofdstukken bevatten. Om snel en gemakkelijk te vinden wat u zoekt, kunt u zowel van titel naar titel als van hoofdstuk naar hoofdstuk gaan.

Video CD

Afhankelijk van het materiaal op de disc (een speelfilm, videoclips, een dramaserie enz.) kunnen deze discs een of meer tracks bevatten, en elke track kan een of meer indexen bevatten. Dit wordt op het doosje van de disc aangegeven. Om snel en gemakkelijk te vinden wat u zoekt, kunt u zowel van track naar track als van index naar index gaan.

Audio CD / WMA/ MP3 CD

Audio-CD/WMA/MP3-CD's bevatten alleen muziektracks. U kunt de CD's gewoon afspelen op een stereosysteem met behulp van de knoppen op de afstandsbediening en/of op de speler zelf, of via de TV met behulp van de weergave op het scherm (On Screen Display, OSD).

CD met JPEG-bestanden

U kunt op deze speler ook JPEG-foto's weergeven.

DivX -videodisc

U kunt op deze speler ook discs weergeven met DivX® -video.
- Official DivX® Certified™ produkt
- Voor weergave van DivX®5, DivX®4, DivX®3, en DivX® VOD video-materiaal.

Zero Bright Dot™

Geniet van hoge-kwaliteit beelden vrij van storende vlekken die veelal op LCD-schermen voorkomen. LCD-schermen hebben kleine afwijkingen, die in de LCD-industrie 'bright dots' genoemd worden. Een beperkt aantal bright spots werd ooit beschouwd als een onvermijdelijk bijverschijnsel bij de massaproductie van LCD-schermen. Met de strenge procedures voor kwaliteitscontrole van Philips worden LCD-schermen met zero-tolerantie voor bright dots geproduceerd. De Select Portable DVD-spelers zijn voorzien van Philips Zero Bright Dot™ Policy om een optimale schermkwaliteit te garanderen.
Service betreffende garantie verschilt van land tot land. Neem kontakt op met uw Philips-vertegenwoordiger voor nadere bijzonderheden.

Italiano — PANORAMICA DELLE FUNZIONI

Comandi dell'unità principale (vedi figura 1)

1. **OSD** ... Consente di attivare o disattivare la visualizzazione su schermo
2. **MENU** ... Consente di visualizzare la pagina MENU
3. **MONITOR** ... Selezione del display
   - per regolare la luminosità con ◀ ▶
   - per regolare il colore con ◀ ▶
   - per regolare lo schermo in 16:9 o 4:3 con ◀ ▶
4. **AV IN/OUT** ... Selezione del formato video
   – A/V o S-VIDEO OUT
   – A/V IN (AUX)
5. **▲, ▼, ◀, ▶** ... Cursore su / giù / sinistra / destra
   OK ... Consente di confermare la selezione
6. **VOLUME + / -** ... Controllo del volume
7. **II** ... Consente di interrompere temporaneamente la riproduzione
   ▶ ... Consente di avviare o riprendere la riproduzione
   ■ ... Premere due volte questo tasto per interrompere la riproduzione
   ⏮ / ⏭ ... Per selezionare i capitoli, i brani o i titoli precedenti (⏮) o successivi (⏭)
8. **▲ OPEN** ... Consente di aprire lo sportellino del disco per inserire o rimuovere il disco

PANORAMICA DELLE FUNZIONI

Lato anteriore del lettore (vedi figura 1)

9. **POWER/CHG . IR** ... Indicatore di carica e alimentazione e Sensore a infrarossi per telecomando

Lato sinistro del lettore (vedi figura 1)

10. **ON . POWER . OFF** ... Consente di accendere o spegnere il lettore

Lato destro del lettore (vedi figura 1)

11. **PHONE 1 & 2** ... Jack per cuffie
12. **AV OUT** ... Jack dell'uscita audio / video
13. **AV IN** ... Jack dell'ingresso audio / video
14. **COAXIL** ... Jack dell'uscita audio digitale
15. **DC IN 9V** ... Presa di alimentazione

ATTENZIONE!
L'uso di comandi o regolazioni o l'esecuzione di procedure diverse da quelle illustrate nel presente manuale, può provocare un'esposizione pericolosa alle radiazioni od altra operazione non sicura.

TELECOMANDO

Télécommande (voir figure 2)

1. **▲, ▼, ◀, ▶** ... Cursore su / giù / sinistra / destra
   OK ... Consente di confermare la selezione
2. **VOL+ / -** ... Controllo del volume
3. **⏮ / ⏭** ... Per selezionare i capitoli, i brani o i titoli precedenti (⏮) o successivi (⏭)
   II ... Consente di interrompere temporaneamente la riproduzione
   ▶ ... Consente di avviare o riprendere la riproduzione
   ■ ... Premere due volte questo tasto per interrompere la riproduzione
   ◀◀ / ▶▶ ... Ricerca in avanti (◀◀) o Ricerca indietro (▶▶)
4. **OSD** ... Consente di attivare o disattivare la visualizzazione su schermo
   I▶ ... Riproduzione al rallentatore
5. **AUDIO** ... Selettore della lingua audio
   ZOOM ... Consente di ingrandire l'immagine video
6. **A > B** ... Per ripetere o bloccare una sequenza in un titolo
   PLAY-MODE ... Consente di selezionare le opzioni per l'ordine di riproduzione
7. **0 - 9** ... Tastierino numerico
8. **MUTE** ... Consente di disattivare il volume del lettore
   REPEAT ... Consente di ripetere il capitolo, il titolo o il disco
9. **RETURN** ... Per la pagina del menu VCD
   ANGLE ... Consente di selezionare l'angolo di ripresa del DVD
10. **SUBTITLE** ... Selettore della lingua dei sottotitoli
    LANGUAGE ... Selettore della lingua
11. **MENU** ... Consente di visualizzare la pagina MENU
12. **SETUP** ... Consente di accedere al menu SETUP (IMPOSTAZIONI)
13. **Porta a infrarossi**
14. **Compartimento della batteria**

INTRODUZIONE

Lettore DVD portatile

Il lettore DVD portatile consente di riprodurre DVD (Digital Video Disc) compatibili con lo standard DVD video universale. Con questo lettore DVD, potrete riprodurre film ottenendo immagini di qualità cinematografica e suoni stereo o multicanale a seconda del disco o all'impostazione di riproduzione utilizzata.
Il lettore video DVD include funzioni esclusive, quali la selezione delle lingua dei sottotitoli, della colonna sonora e di diversi angoli di ripresa (anche questa funzione dipende dal disco utilizzato). Inoltre, mediante il blocco bambini sarete voi a decidere quali sono i film che possono guardare i vostri figli. Grazie al display OSD (On Screen Display) e al display del lettore in combinazione con il telecomando, l'uso di questo apparecchio si rivelerà estremamente semplice.

Disimballaggio

Controllare e identificare prima di tutto il contenuto della confezione, come riportato nel seguente elenco:
- Lettore DVD portatile
- Adattatore per auto(12V)
- Pacchetto di batterie ricaricabili
- Garanzia
- Valigetta da viaggio (solo PET825)
- Telecomando
- Adattatore di alimentazione CA
- Manuale per l'utente
- Cavo audio e video

Collocazione

- Posizionare il lettore su una superficie piana e stabile.
- Tenere il dispositivo lontano da fonti di calore e non esporlo a luce solare diretta.
- Se il lettore non legge i CD o i DVD correttamente, provare a pulire la lente utilizzando un comune CD o DVD di pulizia prima di portare il lettore in riparazione. Il ricorso ad altre procedure di pulizia potrebbe danneggiare la lente.
- Mantenere lo sportellino del disco chiuso per evitare l'accumulo di polvere sulla lente.
- La lente può appannarsi se il lettore viene improvvisamente spostato da un ambiente freddo a uno caldo. In questo caso non è possibile riprodurre un CD o un DVD. Lasciare il lettore in un ambiente caldo fino alla completa evaporazione della condensa.

Formati disco riproducibili

Oltre ai dischi DVD, è possibile riprodurre qualsiasi formato di CD video e CD audio (inclusi CDR, CDRW, DVD±R e DVD±RW).

INTRODUZIONE

Video DVD

In base al contenuto del CD (filmati, videoclip, spettacoli, ecc.), è possibile che ogni disco sia identificato da uno o più titoli e che ciascun titolo contenga più capitoli. Per semplificare e facilitare l'accesso ai contenuti del disco, il lettore consente di spostarsi tra i titoli e i capitoli.

CD video

In base al contenuto del disco (filmati, videoclip, spettacoli, ecc.), è possibile che ogni disco contenga uno o più tracce e che ciascuna traccia contenga a sua volta uno o più indici, come indicato sulla custodia del disco. Per semplificare e facilitare l'accesso ai contenuti del disco, il lettore consente di spostarsi tra le tracce e gli indici.

CD Audio / CD MP3 / WMA

I CD audio / CD MP3 / WMA contengono solo brani musicali. È possibile riprodurre i CD audio nel modo convenzionale, attraverso un sistema stereo utilizzando i tasti del telecomando e/o dell'unità principale oppure mediante la TV utilizzando il display OSD (On Screen Display).

CD con file JPEG

Questo lettore consente di visualizzare foto in fermo immagine JPEG.

Dischi video DivX®

Su questo lettore è anche possibile vedere dischi con video DivX®.
- Prodotto ufficiale DivX® Certified™.
- Esegue contenuti video in formato DivX®5, DivX®4, DivX®3, e DivX® VOD.

Zero Bright Dot™

Godetevi le immagini dalla qualità assoluta e prive di irritanti punti bianchi sullo schermo LCD. Gli schermi LCD normalmente presentano delle imperfezioni, definite nel settore "puntini luminosi". Una volta un numero limitato di puntini luminosi erano considerati un effetto collaterale inevitabile della produzione di massa degli schermi LCD. Con le rigide procedure di controllo qualità di Philips usate per i nostri Lettori DVD Portatili, gli schermi LCD sono prodotti in modo che i puntini luminosi non compaiano più. I Lettori DVD Portatili di selezione contengono la Polizza Philips Zero Bright Dot™ a garanzia dell'ottima qualità dello schermo.
Il servizio di garanzia varia da zona a zona. Per maggiori dettagliate informazioni, contattate il vostro rivenditore Philips di zona.

ALGEMENE INFORMATIE

Voedingsbronnen

Dit apparaat werkt via de meegeleverde netspanningsadapter, de autoadapter of via oplaadbare batterijen.
- Zorg dat de ingangspanning van de netspanningsadapter overeenkomt met de plaatselijke netspanning. Anders kunnen de netspanningsadapter en het apparaat beschadigd raken.
- Raak de netspanningsadapter nooit met natte handen aan, zodat u niet het risico loopt een elektrische schok te krijgen.
- Zorg als u de autoadapter aansluit op de sigarettenaansteker dat de ingangsspanning van de adapter gelijk is aan de accuspanning van de auto.
- Haal de netspanningsadapter uit het stopcontact en verwijder het batterijdeel als u de speler gedurende langere tijd niet gebruikt.
- Trek de netspanningsadapter altijd aan de stekker uit het stopcontact. Trek niet aan het snoer.

Veiligheid en onderhoud

- Haal het apparaat niet uit elkaar. Laserstralen vormen een gevaar voor de ogen. Reparatie of onderhoud mag uitsluitend door gekwalificeerd servicepersoneel worden uitgevoerd.
- Haal de netspanningsadapter direct uit het stopcontact als er vloeistof of een voorwerp in het apparaat terechtkomt.
- Laat het apparaat niet vallen en pas op voor hevige schokken; dit kan storingen veroorzaken.
- Bescherm uw oren: luister op een gematigde volume. Gebruik van hoofdtelefoon bij hoog volume kan het gehoor beschadigen.
- Belangijk (voor modellen met meegeleverde hoofdtelefoon): Philips garandeert uitsluitend dat de originele hoofdtelefoon die wordt meegeleverd voldoet aan de normen inzake maximaal geluidsniveau zoals voorgeschreven door de regelgevende instanties. Als de originele hoofdtelefoon vervangen moet worden, raden wij u aan een identiek origineel model van Philips te bestellen bij uw dealer.
- Verkeersveiligheid:gebruik het apparaat niet terwijl u autorijdt of fietst,om ongelukken te voorkomen.
- Stel het apparaat niet bloot aan hoge temperaturen of direct zonlicht.
- De speler is niet waterbestendig. Zorg dat het apparaat niet in water terechtkomt. Als er water in de speler komt, kan dit aanzienlijke schade veroorzaken.
- Geen schoonmaakmiddelen gebruiken die alcohol, ammoniak, benzeen of schuurmiddelen bevatten omdat hierdoor het apparaat beschadigd kan worden
- Raak de lens niet aan!

Nota: Wanneer de speler gedurende langere tijd in gebruik is, wordt de buitenkant warm. Dit is normaal.

ALGEMENE INFORMATIE

Omgaan met discs

- Plak geen papier of plakband op de disc.
- Houd de disc uit de buurt van direct zonlicht of warmtebronnen.
- Berg de disc na het afspelen op in het daarvoor bestemde doosje.
- U kunt de disc met een zachte, schone, niet pluizende doek reinigen door van binnen naar buiten te wrijven.

Gebruik van het LCD-scherm

Voor het maken van uw LCD-scherm werd zeer geavanceerde technologie toegepast. Er kunnen echter zwarte stipjes en/of heldere punten (rood, blauw, groen) continu zichtbaar zijn op het LCD-scherm. Dit is een logisch gevolg van het productieproces en is niet te wijten aan een defect.

Met het oog op het milieu

Wij hebben alle overbodige verpakkings-materialenweggelaten en ervoor gezorgd dat de verpakking gemakkelijk in materialen te scheiden is: karton, polystyreenschuim, PET en plastic.
Uw apparaat bestaat uit materialen die door een gespecialiseerd bedrijf gerecycleerd kunnen worden. Please observe the local regulations to dispose of packaging, exhausted batteries and old equipment.

Copyrightinformatie

"DivX, DivX" Certified en de bijbehorende logo's zijn handelsmerken van DivXNetworks, Inc. en worden onder licentie gebruikt.
Alle handelsnamen waarnaar wordt verwezen zijn het servicemerk, handelsmerk of de gedeponeerde handelsmerken van hun respectievelijke eigenaren.
Ongeoorloofde vermenigvuldiging en distributie van opnames die vanaf een cd/vcd/dvd of het internet zijn gedownload betekent schending van het auteursrecht en internationale verdragen.
Windows Media en het Windows-logo zijn handelsmerken of gedeponeerde handelsmerken van Microsoft Corporation in de Verenigde Staten en/of andere landen.

VOORBEREIDINGEN

Voeding

De AC/DC-adapter gebruiken

Sluit de meegeleverde adapter aan op de set en steek de stekker in het stopcontact (zie afbeelding).

TIPP

Schakel om schade te voorkomen de speler uit voordat u de netspanningsadapter verwijdert.

De autoadapter gebruiken

Om schade aan de speler te voorkomen, het toestel uitschakelen als de stekker op het lichtnet aangesloten of verwijderd wordt.

TIPP

- De speler uitschakelen als de adaptor op de auto-oplader wordt aangesloten of wordt losgekoppeld om mogelijke schade te voorkomen.
- Zorg als u de autoadapter aansluit op de sigarettenaansteker dat de ingangsspanning van de adapter gelijk is aan de accuspanning van de auto.

De afstandsbediening klaarmaken voor gebruik

1. Open het klepje van het batterijcompartiment. Verwijder het plastic beschermlipje (alleen bij eerste gebruik).
2. Plaats een lithium-batterij van 3 V, type CR2025,en sluit het compartiment weer.

LET OP!
- Batterijen bevatten chemische stoffen. Ga voorzichtig met batterijen om en breng ze weg als klein chemisch afval.
- Het onjuist inbrengen van batterij kan tot explosiegevaar leiden. Vanvang de batterij uitsluitend met de zelfde of een gelijkwaardige type.
- Door verkeerd gebruik kunnen batterijen gaan lekken waardoor roest ontstaat in het batterijvak of waardoor de batterijen kunnen openbarsten.
- Verwijder de batterijen als u het apparaat langere tijd niet zult gebruiken.

VOORBEREIDINGEN

Het batterijdeel bevestigen en opladen*

1. Schakel de set uit. Bevestig het batterijdeel zoals te zien is op de afbeelding.
2. Sluit de meegeleverde adapter aan op de set en steek de stekker in het stopcontact (zie afbeelding). Laad de batterij op totdat het rood lampje uitgaat (circa 4,5 - 6,5 uur als de batterij geheel leeg is).

TIPP
- Het is normaal dat het batterijdeel warm wordt tijdens het opladen.
- Als de batterij leeg is wordt ▭ op het scherm getoond.

Het batterijdeel verwijderen

1. Schakel de set uit.
2. Haal de netspanningsadapter uit het stopcontact.
3. Keer de speler ondersteboven.
4. Druk op de vergrendelingsknop van het batterijdeel ❶.
5. Schuif het batterijdeel uit de speler (zie afbeelding) ❷ ❸.

***Oplaadbare batterijen kunnen een beperkt aantal keren worden opgeladen, en moeten op den duur mogelijk vervangen worden. De gebruiksduur van de batterijen en het aantal keren dat de batterijen kunnen worden opgeladen zijn afhankelijk van het gebruik en de instellingen.**

VOORBEREIDINGEN

Aansluitingen

Aansluiten van de hoofdtelefoon

Sluit de hoofdtelefoon aan op **PHONE 1** of op **PHONE 2**.

Bijkomende apparatuur aansluiten

- Schakel de TV uit voordat u bijkomende apparatuur installeert.
- U kunt de speler aansluiten op een TV of op een versterker om DVD's te kijken of een karaokevoorstelling te geven.

AV OUT

AV IN/OUT op het bedieningspaneel van de DVD indrukken om A/V OUT te selecteren.

A/V IN

AV IN/OUT op het bedieningspaneel van de DVD indrukken om A/V IN (AUX) te selecteren.

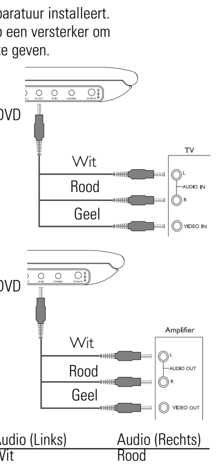

Aansluiting	Video	Audio (Links)	Audio (Rechts)
Kleur	Geel	Wit	Rood

INFORMAZIONI GENERALI

Fonti di alimentazione

Per il corretto funzionamento dell'unità è necessario utilizzare un adattatore di alimentazione CA in dotazione, un adattatore per auto o un pacchetto di batterie ricaricabili.
- Assicurarsi che la tensione in entrata dell'adattatore CA corrisponda alla tensione locale. In caso contrario, l'adattatore CA e l'unità potrebbero essere danneggiati.
- Per prevenire il rischio di scosse elettriche, non toccare l'adattatore CA con le mani bagnate.
- Quando si collega il lettore all'adattatore di alimentazione per auto (accendisigari), assicurarsi che la tensione in entrata dell'adattatore sia identica a quella dell'autovettura.
- Quando l'unità rimane inutilizzata per lunghi periodi, scollegare l'adattatore CA dalla presa o rimuovere la batteria.
- Tenere la spina per scollegare l'adattatore CA. Non tirare il cavo di alimentazione.

Sicurezza e manutenzione

- Non smontare l'unità, i raggi laser possono causare danni alla vista. Per la manutenzione, rivolgersi esclusivamente a personale di assistenza qualificato.
- In caso si verifichi una penetrazione di liquidi o oggetti all'interno dell'unità, scollegare l'adattatore CA per interrompere l'alimentazione.
- Fare attenzione a non sottoporre l'unità a cadute e urti particolarmente violenti, in quanto possono causare malfunzionamenti.
- Protezione dell'udito: si consiglia di ascoltare ad un volume moderato, l'uso delle cuffie ad un volume alto può danneggiare l'udito.
- Importante (per modelli con cuffie in dotazione): Philips garantisce che i suoi lettori audio sono conformi ai criteri di massima potenza di volume definiti da enti regolatori, sulla base del modello di cuffie originali fornite. Qualora sia necessario provvedere alla sostituzione delle cuffie, si consiglia di contattare il vostro rivenditore di fiducia per ordinare un modello identico a quello originale fornito da Philips.
- Sicurezza nel traffico: Non utilizzare l'unità mentre si guida o si va in bicicletta per evitare incidenti.
- Non esporre il dispositivo a temperature eccessivamente alte, quali quelle prodotte da fonti di calore o luce solare diretta.
- Questo prodotto non è impermeabile: pertanto, non immergerlo in acqua. La penetrazione di acqua nel lettore può causare seri danni.
- Non usare prodotti per la pulizia a base di alcool, ammoniaca, benzene, o sostanza abrasive perché possono danneggiare l'apparecchio.
- Non toccare la lente!

Nota: Se il lettore viene utilizzato per lunghi periodi, la superficie potrebbe surriscaldarsi. Non si tratta comunque di un malfunzionamento dell'apparecchio.

INFORMAZIONI GENERALI

Manipolazione dei dischi

- Non applicare carta o adesivi sul disco.
- Tenere il disco lontano da fonti di calore e luce solare diretta.
- Al termine della riproduzione, conservare il disco nell'apposita custodia.
- Per pulire la parte esterna del disco, passare un panno pulito, morbido e privo di lanugine.

Schermo LCD

Lo schermo LCD è stato prodotto usando un'avanzata tecnologia ad alta precisione. È tuttavia possibile che dei minuscoli punti neri e/o dei punti luminosi (rossi, blu e verdi) siano costantemente visualizzati sullo schermo LCD. Questo fenomeno è il normale risultato dell'avanzato processo di produzione e non indica quindi un funzionamento non corretto del prodotto.

Informazioni ambientali

Tutto il materiale d'imballaggio non necessario è stato omesso. Il materiale d'imballaggio può essere facilmente separato in tipi: cartone, polistirene, PET e plastica. L'apparecchio consiste di materiale che può essere riciclato se smontato da un'azienda specializzata. Si prega di osservare i regolamenti locali riguardanti lo smaltimento di materiale da imballaggio,batterie scariche e vecchi apparecchi.

Informazioni sul copyright

DivX, DivX" Certified e i loghi associati sono marchi di DivXNetworks, Inc. utilizzati su licenza.
Tutti il marchio commerciale o il marchio commerciale registrato dei rispettivi produttori.
La duplicazione e la distribuzione non autorizzate di registrazioni su Internet / CD / VCD / DVD violano le leggi sul copyright e i trattati internazionali.
Windows Media e il logo Windows sono marchi o marchi registrati di Microsoft Corporation negli Stati Uniti e/o in altri Paesi.

PREPARAZIONE

Alimentazione

Uso dell'adattatore CA/CC

Collegare l'adattatore in dotazione all'apparecchio e all'alimentazione di rete (come illustrato).

Suggerimento
Per evitare danni al lettore, spegnerlo prima di collegare o scollegare l'adattatore AC alla corrente.

Uso dell'adattatore per auto

Collegare l'adattatore per auto in dotazione all'apparecchio e alla presa dell'accendisigari.

Suggerimento
- Per evitare di danneggiare il vostro lettore, prima spegnetelo e poi collegate o scollegate l'adattatore per auto alla presa di corrente.
- Quando si collega il lettore all'adattatore di alimentazione per auto (accendisigari), assicurarsi che la tensione in entrata dell'adattatore sia identica a quella dell'autovettura.

Accensione del telecomando

1. Aprire il coperchio del vano batteria. Rimuovere la pellicola di plastica protettiva (solo la prima volta).
2. Inserire una batteria al litio da 3V, tipo CR2025, quindi chiudere il vano batteria.

ATTENZIONE!
- Le batterie contengono sostanze chimiche: prendere le dovute precauzioni per lo smaltimento.
- Pericolo di esplosione se la batteria è sostituita in modo sbagliato. Procedere alla sostituzione solamente con lo stesso tipo di batteria o con uno equivalente.
- L'uso improprio delle batterie può causare perdite elettrolitiche e corrodere il comparto o causare la combustione delle batterie.
- Estrarre le batterie se si pensa di non utilizzare l'apparecchio per lungo tempo.

PREPARAZIONE

Collegare e caricare la batteria*

1. Spegnere l'unità. Collegare la batteria come illustrato nella figura.
2. Collegare l'adattatore in dotazione all'apparecchio e all'alimentazione di rete (come illustrato). Mantenere in carica la batteria finché l'indicatore rosso non si spegne (per ricaricare completamente la batteria, dallo spegnimento, occorrono da 4,5 a 6,5 ore).

Suggerimento
- È normale che la batteria si scaldi durante la carica.
- ▭ appare sullo schermo quando l'alimentazione a batteria è in fase di esaurimento.

Scollegare la batteria

1. Spegnere l'unità.
2. Scollegare l'adattatore CA.
3. Capovolgere il lettore.
4. Premere l'interruttore di blocco del pacchetto batteria ❶.
5. Far scorrere verso l'esterno la batteria come illustrato nella figura ❷ ❸.

***Le batterie ricaricabili hanno un numero limitato di cicli di carica e possono infine dover essere sostituite. La durata delle batterie e il numero di cicli di carica variano in base all'uso e alle impostazioni.**

PREPARAZIONE

Connessioni

Collegamento delle cuffie

Collegare le cuffie al jack **PHONE 1**(FONO 1) o al jack **PHONE 2** (FONO 2) dell'unità.

Collegamento di apparecchiature aggiuntive

- Spegnere l'unità prima di collegarla ad apparecchiature aggiuntive.
- È possibile collegare il lettore alla TV o a un amplificatore per guardare DVD o esibirsi in un karaoke.

A/V OUT

Sul pannello del lettore DVD, premere **AV IN/OUT** per selezionare A/V OUT (funzione audiovisiva)

A/V IN

Sul pannello del lettore DVD, premere **AV IN/OUT** per selezionare A/V IN (entrata per la funzione audiovisiva, AUSILIARE).

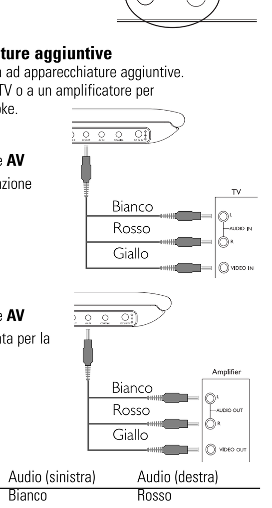

Collegamento	Video	Audio (sinistra)	Audio (destra)
Colore	Giallo	Bianco	Rosso

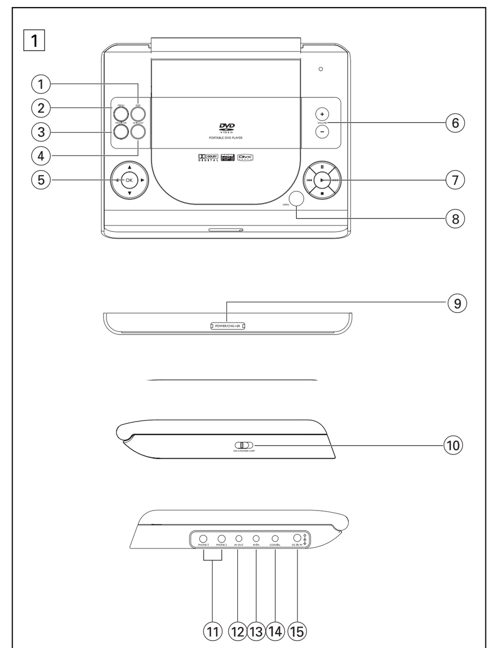

VOORBEREIDINGEN

Digital Audio Out

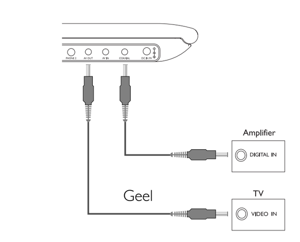

TIPP
- U kunt ook de aansluiting COAXIAL gebruiken voor digitale audio-uitgang.
- Raadpleeg de gebruikershandleidingen van de andere apparatuur voor meer informatie over de aansluiting.
- De speler ondersteunt deze standaarden: NTSC, PAL en AUTO.

NL Batterijen niet weggooien, maar inleveren als KCA.

ALGEMENE TOELICHTING

Informatie over deze handleiding

In deze handleiding vindt u algemene instructies voor de bediening van deze DVD-speler. Sommige DVD's zijn echter zo geproduceerd dat deze alleen beperkt kunnen worden afgespeeld of uitsluitend op een bepaalde manier. In dergelijke gevallen kan het voorkomen dat de speler niet reageert op alle bedieningsopdrachten. Raadpleeg de aanwijzingen in de documentatie bij de CD als dit het geval mocht zijn. Wanneer u een ⊘ ziet op het scherm, kan de disc niet worden afgespeeld.

De afstandsbediening

- Tenzij anders vermeld, kunt u alle functies met de afstandsbediening bedienen. Richt de afstandsbediening altijd direct op de speler en zorg ervoor dat de infraroodstraal niet wordt belemmerd.
- U kunt ook de overeenstemmende knoppen op het apparaat gebruiken.

Menunavigatie

- De speler beschikt over een gemakkelijk te begrijpen systeem voor menunavigatie om u door de diverse instellingen en functies te leiden.
- Met de functietoetsen kunt u relevante bedieningsfuncties activeren of uitschakelen.
- Met ▲, ▼, ◀, ▶ kunt u door de menu's bladeren.
- Druk op **OK** om uw keuze te bevestigen.

BASISFUNCTIES

Een taal instellen voor OSD

Engels is de standaardtaal die op het scherm van de speler wordt weergegeven. De informatie op de speler kan in de volgende talen worden weergegeven: Engels, Frans, Spaans, Duits,Vereenvoudigd Chinees of Traditioneel Chinees.

Landen	Taalmogelijkheden voor OSD
Europa	Engels, Frans, Spaans, Duits
Amerika	Engels, Frans, Spaans
Azië (Oceanië)	Engels,Traditioneel Chinees,Vereenvoudigd Chinees

1. Zet de schakelaar **POWER** op **ON** om de speler in te schakelen.
2. Druk op **SET UP** om het instellingenmenu te openen.
3. Selecteer **GENERAL SETUP** (ALGEMENE INSTELLINGEN) en druk op **OK**.
4. Blader naar **OSD LANG** (TAAL OSD), selecteer deze optie en druk op ▶ om een taal te kiezen voor OSD.
5. Selecteer de gewenste taal en druk op **OK**.

Een disc plaatsen en inschakelen

1. Druk op **OPEN** om de lade te openen.
2. Plaats de gewenste disc met het etiket naar boven in de lade (dit geldt ook voor dubbelzijdige DVD's). Zorg dat de disc op de juiste wijze in de uitsparing valt.
3. Duw de klep van de lade voorzichtig dicht.
4. Zet de schakelaar **POWER** op **ON** om de speler in te schakelen.

TIPP
Tijdens het afspelen hoort u een normaal mechanisch geluid.

BASISFUNCTIES

Een DVD afspelen

Nadat u de speler hebt ingeschakeld, de disc hebt geplaatst en de klep van de lade hebt gesloten, start het afspelen automatisch. Op het scherm wordt het type van de geplaatste disc aangegeven. Mogelijk wordt u gevraagd een menuonderdeel te kiezen. Met de ▲, ▼, ◀, ▶ -toetsen kunt u uw keuze markeren. Druk vervolgens op **OK**.

Nota: Het is gebruikelijk dat DVD-films op verschillende plaatsen ter wereld op een ander tijdstip worden uitgebracht. Alle spelers hebben daarom een regiocode, terwijl ook discs een regiocode kunnen hebben. Als u een disc met een andere regiocode in de speler plaatst, ziet u een melding van de regiocode op het scherm. De disc kan niet worden afgespeeld en dient te worden verwijderd.

Een audio- of video-CD afspelen

- Nadat u de speler hebt ingeschakeld, de disc hebt geplaatst en de lade hebt gesloten, ziet u op het scherm het type van de disc, evenals informatie over de inhoud. Druk op ▶ om het afspelen te starten.
- Als u een VCD afspeelt met MTV/Karaoke, drukt u op de toetsen(0-9) om het nummer te selecteren en drukt u op ▶ of **OK** om het nummer af te spelen. Druk op **RETURN** om terug te keren naar het menu van de selectie.

Een DivX® -disc afspelen

- Philips bezorgt u de DivX® VOD (Video On Demand) registratiecode waarmee u video's kunt huren en kopen die gebruikmaken van de DivX® VOD-service.Voor meer informatie gaat u naar www.divx.com/vod.
- Selecteer DivX® VOD VOD in het menu SETUP (INSTELLINGEN).
- De registratiecode wordt weergegeven.
- Met de registratiecode kunt u video's huren en kopen via de DivX® VODservice op www.divx.com/vod. Volg de instructies en download de video op een CD-R, zodat deze op deze DVD-speler kan worden afgespeeld.

TIPP :
Video's die u downloadt van DivX® VOD kunnen alleen worden afgespeeld op deze DVD-speler.

BASISFUNCTIES

WMA / MP3-discs afspelen

Voor WMA / MP3-CD's kunt u de volgende afspeelfuncties gebruiken. Raadpleeg voor meer informatie de tekstgedeelten waarin deze functies worden beschreven.
Volumeregeling, tracks overslaan, zoeken, herhalen, willekeurige volgorde enz.
Markeer met de toetsen ▲, ▼, ◀, ▶ de gewenste map met muziek's.
Druk op **OK** om het nummer af te spelen.

TIPP :
WMA-bestanden die beschermd zijn kunnen niet worden afgespeeld.

JPEG-disc afspelen

Markeer met de toetsen ▲, ▼, ◀, ▶ de gewenste map met foto's.
Druk op **OK.** gaat de speler automatisch over op de diapresentatiemodus.

De JPEG-bestanden in de geselecteerde map worden een voor een op volledig scherm weergegeven.

- Met ◀, ▶ kunt u het beeld draaien.
- Met ▲ kunt u naar boven of beneden gaan.
- Met ▼ kunt u naar links of rechts gaan.
- Tijdens de diapresentatie kunt u op **MENU** drukken om terug te keren naar het mapvenster.
- Druk op ■ om naar de groep-preview te gaan.
- Gebruik ▲, ▼, ◀, ▶ om de voorbeeldafbeelding te markeren en toegang te krijgen tot de OSD-functies.

Nota:Tenzij anders vermeld, kunt u alle beschreven functies met de afstandsbediening bedienen.

LET OP!
Zorg dat het apparaat niet vochtig of nat wordt. Plaats niets op het apparaat wat gevaar kan opleveren, zoals een glas water of brandende kaarsen.

PREPARAZIONE

Digital Audio Out

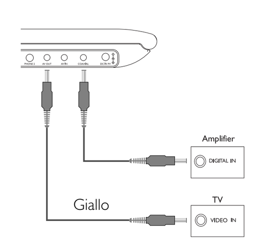

Suggerimento
- Per l'uscita audio digitale, è anche possibile utilizzare il jack COAXIAL (COASSIALE).
- Per ulteriori informazioni sui tipi di collegamento, consultare i manuali per l'utente relativi alle apparecchiature aggiuntive.
- I lettori supportano i sistemi televisivi NTSC/PAL/AUTO.

SPIEGAZIONI GENERALI

Informazioni sul manuale

Il presente manuale contiene le istruzioni di base per il funzionamento di questo lettore DVD. Tuttavia, è possibile che alcuni dischi DVD possano essere riprodotti solo mediante operazioni specifiche o limitate. In questi casi, il lettore DVD potrebbe non rispondere a tutti i comandi operativi.
Quando si verificano tali condizioni, fare riferimento alle istruzioni all'interno del disco.
Quando sullo schermo viene visualizzato il simbolo ⊘ l'operazione non è consentita dal lettore o dal disco.

Funzionamento del telecomando

- Se non diversamente specificato, è possibile utilizzare il telecomando per effettuare tutte le operazioni. Orientare sempre il telecomando direttamente verso il lettore verificando che non siano presenti ostacoli sul percorso del raggio a infrarossi.
- Se presenti, è anche possibile utilizzare le chiavi corrispondenti sull'unità principale.

Navigazione dei menu

- Questo lettore è dotato di un sistema di navigazione dei menu utile per l'uso delle impostazioni e la scelta delle operazioni.
- Utilizzare i tasti di funzione per attivare o disattivare le operazioni corrispondenti.
- Utilizzare ▲, ▼, ◀, ▶ per accedere ai menu.
- Premere il tasto **OK** per confermare la selezione.

FUNZIONI DI BASE

Accensione per impostare la lingua dell'OSD

L'inglese è la lingua predefinita dell'OSD del lettore. Per l'OSD (On Screen Display) del lettore, è possibile selezionare una delle seguenti lingue: inglese, francese, spagnolo, tedesco, cinese semplificato o cinese tradizionale.

Paesi	Opzioni lingua dell'OSD
Europa	Inglese, Francese, Spagnolo,Tedesco
America	Inglese, Francese, Spagnolo
Asia - Pacifico	Inglese, Cinese tradizionale, Cinese semplificato

1. Per accendere il lettore, spostare l'interruttore **POWER** su **ON**.
2. Premere **SET UP** per visualizzare il menu delle impostazioni.
3. Selezionare **GENERAL SETUP** (IMPOSTAZIONI GENERALI) e premere **OK**.
4. Scorrere l'elenco e selezionare **OSD LANG** (LINGUA OSD) e premere ▶per selezionare una delle opzioni lingua dell'OSD.
5. Selezionare la lingua desiderata e premere **OK**.

Caricamento dei dischi e accensione

1. Premere **OPEN** per aprire lo sportellino del disco.
2. Inserire il disco scelto con l'etichetta rivolta verso l'alto (ciò è valido anche per l'inserimento di dischi DVD a doppia facciata). Assicurarsi che il disco sia stato posizionato nel cassetto corretto.
3. Spingere lentamente per chiudere lo sportellino.
4. Spostare l'interruttore **POWER** su **ON** per accendere il lettore.

Suggerimento :
Durante la riproduzione, è normale udire un rumore meccanico.

FUNZIONI DI BASE

Riproduzione di un disco DVD

Una volta acceso il lettore, inserito il disco e chiuso lo sportellino, la riproduzione viene avviata automaticamente. Sullo schermo viene visualizzato il tipo di disco caricato. È possibile che venga richiesto di selezionare una voce da un menu. Utilizzare i tasti ▲, ▼, ◀, ▶ per evidenziare la selezione, quindi premere **OK**.

Nota: Solitamente i film in DVD non escono in contemporanea nei diversi Paesi del mondo, per questo motivo tutti i lettori DVD sono muniti di uno specifico codice regionale e i dischi possono avere un codice regionale opzionale. Se si inserisce un disco con un codice regionale differente rispetto a quello del lettore, sullo schermo apparirà un avviso. Non sarà possibile avviare la riproduzione e sarà necessario estrarre il disco.

Riproduzione di un CD audio o video

- Una volta acceso il lettore, inserito il disco e chiuso lo sportellino, sullo schermo viene visualizzato il tipo di disco caricato nonché le informazioni sul relativo contenuto. Premere ▶ per avviare la riproduzione.
- Durante la riproduzione VCD con MTV/Karaoke, premere i tasti (0-9) per selezionare il brano, quindi premere ▶ o **OK** per avviare la riproduzione. Premere **RETURN** per tornare al menu di selezione.

Riproduzione di un disco DivX®

- Philips fornisce all'utente un codice di registrazione DivX® VOD (Video on Demand) che consente di noleggiare e acquistare video tramite il servizio DivX® VOD . Per ulteriori informazioni, visitare il sito www.divx.com/vod.
- Selezione di DivX®VOD dal menu SETUP.
- Il codice di registrazione verrà visualizzato.
- Usare il codice di registrazione per acquistare o noleggiare i video dal servizio DivX® VOD all'indirizzo www.divx.com/vod. Seguire le istruzioni e scaricare il video su un CD-R per riprodurlo su questo lettore DVD.

Suggerimento:
Tutti i video scaricati da DivX® VOD possono essere riprodotti esclusivamente su questo lettore DVD.

FUNZIONI DI BASE

Riproduzione di dischi MP3 / WMA

Sui CD MP3 / WMA sono disponibili le seguenti funzioni di riproduzione. Per ulteriori informazioni, consultare le sezioni corrispondenti.
Controllo del volume, spostamento tra i brani, ripetizione, riproduzione casuale, ecc.
Utilizzare i tasti ▲, ▼, ◀, ▶ per evidenziare la cartella di file musicali selezionata. Premere **OK** per avviare la riproduzione.

Suggerimento:
I file WMA che contengono una chiave di protezione contro ogni tentativo di ottenerne copie fedeli, non possono essere eseguiti.

Riproduzione di dischi JPEG

Utilizzare i tasti ▲, ▼, ◀, ▶ per evidenziare la cartella di file immagini selezionata. Premere **OK**. Il lettore viene impostato automaticamente sulla modalità di presentazione delle diapositive.
Mediante la visualizzazione a schermo intero, è possibile visualizzare singolarmente i file JPEG rimanenti che sono contenuti nella cartella attualmente selezionata.
- Usare il ◀, ▶ per ruotare l'immagine.
- Usare il ▲ per girare l'immagine in su/giù.
- Usare il ▼ per girare l'immagine verso sinistra/destra.
- Durante la presentazione, premere **MENU** per tornare alla schermata delle cartelle.
- Premere ■ per andare all'anteprima di gruppo.
- Usare ▲, ▼, ◀, ▶ per evidenziare l'immagine che si desidera visualizzare e accedere alle funzioni sullo schermo.

Nota: Se non diversamente specificato, è possibile effettuare tutte le operazioni descritte tramite il telecomando

ATTENZIONE!
Evitare che l'apparecchio sia esposto a schizzi o liquidi. Non appoggiare sull'apparecchio oggetti che potrebbero essere pericolosi (ad esempio, oggetti che contengono del liquido o candele accese)

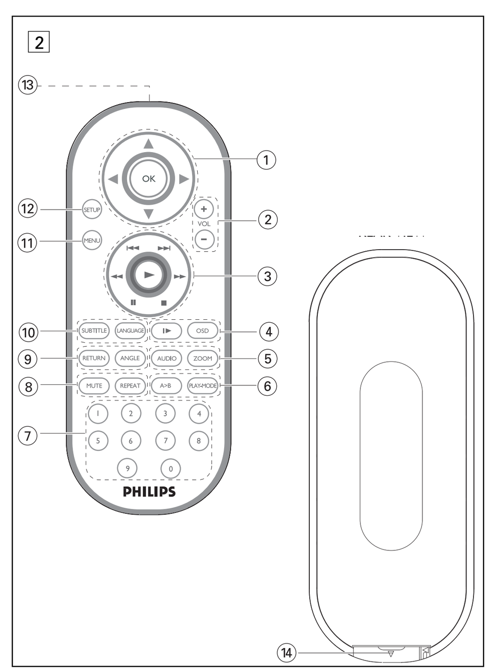

ALGEMENE FUNCTIES

Naar een andere titel, track of een ander hoofdstuk gaan

Wanneer een disc meer dan een titel of track bevat, kunt u als volgt naar een andere titel, track of een ander hoofdstuk gaan:
- Druk tijdens het afspelen kort op ⏭ om de volgende titel, de volgende track of het volgende hoofdstuk te selecteren.
- Druk tijdens het afspelen kort op ⏮ om naar de vorige titel, track of het vorige hoofdstuk te gaan.
- Als u rechtstreeks naar een titel, track of hoofdstuk wilt gaan, kunt u met de nummertoetsen (0-9) het betreffende nummer opgeven.

Fotoweergave en beeld voor beeld

Druk herhaaldelijk op **II** voor de volgende opties voor fotoweergave en beeld voor beeld:

II x 1	Pauze/Fotoweergave
II x 2	Op het scherm ziet u I▶

Nadat het pictogram I▶ op het scherm wordt weergegeven, drukt u herhaaldelijk op **II** om beeld voor beeld af te spelen. Druk op **OK** om weer normaal af te spelen.

Search (Zoeken)

Druk herhaaldelijk op ▶I om de volgende opties voor vooruit zoeken te kiezen:
Druk herhaaldelijk op I◀ om de volgende opties voor achteruit zoeken te kiezen:

I◀	▶I
2 X achteruit	2 X vooruit
4 X achteruit	4 X vooruit
8 X achteruit	8 X vooruit
16 X achteruit	16 X vooruit
32 X achteruit	32 X vooruit
normale snelheid	normale snelheid

Druk op **OK** of ▶ om weer normaal af te spelen.

ALGEMENE FUNCTIES

Slow motion

Druk herhaaldelijk op I▶ om een van de volgende opties voor slow motion te kiezen:

x 1	1/2	x 5*	1/2 x achteruit
x 2	1/4	x 6*	1/4 x achteruit
x 3	1/8	x 7*	1/8 x achteruit
x 4	1/16	x 8*	1/16 x achteruit

Druk op **OK** of ▶ om weer normaal af te spelen.
**alleen voor DVD's.*

De audio-uitgang wijzigen

Druk herhaaldelijk op **AUDIO** om de volgende audio-opties te kiezen.

x 1	Mono links	x 2	Mono rechts
x 3	Gemengd mono	x 4	Stereo

ZOOM

Met de zoomfunctie kunt u videobeelden vergroten en door het vergrote beeld schuiven.Druk herhaaldelijk op **ZOOM** om de volgende zoomopties te kiezen.

Zoom x 1	2X	Zoom x 2	3X
Zoom x 3	4X	Zoom x 4	1/2
Zoom x 5	1/3	Zoom x 6	1/4
Zoom x 7	normaal beeld		

MUTE

Druk eenmaal op **MUTE** om het geluid van de speler uit te schakelen. Druk nogmaals op **MUTE** om het geluid weer in te schakelen.

REPEAT

Druk herhaaldelijk op **REPEAT** om de volgende herhaalopties te kiezen:

	DVD-acties	VCD-acties
x 1	herhaalt hoofdstuk	herhaalt track
x 2	herhaalt titel	herhaalt alles
x 3	herhaalt alles	annuleert herhaling
x 4	annuleert herhaling	

ALGEMENE FUNCTIES

Repeat A > B (Herhalen A > B)

Een reeks in een titel herhalen of een aantal keren herhalen:
- Druk op **A > B** bij het gewenste startpunt; **A** wordt op het scherm weergegeven.
- Druk opnieuw op **A > B** bij het gewenste eindpunt; **AB** wordt op het scherm weergegeven en de te herhalen reeks begint.
- Druk nogmaals op **A > B** om de reeks af te sluiten.

Afspeelmodi

Druk herhaaldelijk op **PLAY-MODE** om de volgende opties te kiezen voor de afspeelvolgorde:

x 1	Shuffle	x 2	Random (Willekeurig)
x 3	Program (Programma)		

Toets met **(0-9)** en **OK** specifieke instellingen in.

Volumeregeling

Druk op **+/–** van de afstandsbediening of het toestel om het weergavevolume te verhogen of te verlagen.

Monitor (Bedieningsknoppen op het apparaat zelf)

Druk herhaaldelijk op **MONITOR** en gebruik ◀ / ▶ om de volgende items aan te passen: helderheid, kleur en weergavemodus (normaal of volledig scherm).

SPECIALE DVD-FUNCTIES

De inhoud van DVD-videodiscs controleren: **Menus**.
Op een disc kunnen voor titels en hoofdstukken selectiemenu's zijn opgenomen. Met de menufunctie van de DVD kunt u in deze menu's selecties maken. Druk op de toepasselijke nummertoets of markeer uw selectie met de toetsen ▲, ▼, ◀, ▶ en druk vervolgens op **OK**.

Discmenu

Druk op **MENU**. Het menu kan bijvoorbeeld bestaan uit onderdelen als camerahoeken, opties voor gesproken taal en ondertiteling en hoofdstukken voor de titel.

Camerahoek

Als de disc opnamen vanuit verschillende camerahoeken bevat, ziet u het hoekpictogram dat het aantal beschikbare hoeken en de huidige weergavehoek aangeeft. U kunt nu de camerahoek wijzigen als u dat wilt.
Druk herhaaldelijk op **ANGLE** totdat u de gewenste camerahoek hebt bereikt.
Als u wilt terugkeren naar de normale camerahoek, drukt u herhaaldelijk op **ANGLE** totdat er geen bericht over camerahoeken meer wordt weergegeven.

De taal wijzigen

Druk op **LANGUAGE**. Als de huidige disc verschillende taalopties bevat, ziet u dit nu op het scherm.
Druk herhaaldelijk op **LANGUAGE**.totdat u de gewenste taaloptie hebt bereikt.

Ondertiteling

Druk op **SUBTITLES**. Als de huidige disc verschillende opties voor ondertiteling bevat, ziet u dit nu op het scherm.
Druk herhaaldelijk op **SUBTITLES** totdat u de gewenste optie voor ondertiteling hebt bereikt.

OSD

Naast gebruik van de afstandsbediening kunt u ook afspeelopties wijzigen vanuit het OSD.

1. Druk op **OSD** tijdens het afspelen van de disc. Ziet een lijst met functies.
2. Markeer de gewenste selectie met de toetsen ▲ ▼.

Wanneer de cursor deze instellingen markeert, drukt u op **OK** om:

FILE	Typ het gewenste bestandsnummer in
TITLE (TITEL)	het gewenste titelnummer in te toetsen
CHAPTER (HOOFDSTUK)	het gewenste hoofdstuknummer in te toetsen
AUDIO (ONDERTITELING)	audio-opties te selecteren
SUBTITLE (ONDERTITELING)	opties voor ondertiteling te selecteren
ANGLE (HOEK)	opties voor de camerahoek te selecteren
BESTANDSTIJD	Typ het startpunt voor de afspeeltijd van het bestand in
TT TIME (TIJD TT)	een beginpunt voor de afspeeltijd van de titel in te toetsen
CH TIME (TIJD HS)	een beginpunt voor de afspeeltijd van het hoofdstuk in te toetsen
REPEAT (HERHALEN)	opties voor herhalen te selecteren
TIME DISP. (TIJDWEERG.)	opties voor tijdweergave te selecteren

3. Toets met **(0-9)** specifieke instellingen in.
4. Druk op ◀ om de huidige instelling af te breken of terug te keren naar het vorige menuniveau.
5. Druk op **OSD** om het menu te verlaten.

FUNZIONI GENERALI

Spostamento su un altro titolo / brano / capitolo

Se in un disco sono presenti più titoli o brani, è possibile spostarsi su un altro titolo, brano o capitolo attenendosi alla seguente procedura:
- Premere per alcuni instanti ⏭ durante la riproduzione per selezionare il titolo, il brano o il capitolo successivo.
- Premere per alcuni instanti ⏮ durante la riproduzione per tornare al titolo, al brano o al capitolo precedente.
- Per spostarsi su un titolo, brano o capitolo, immettere il numero corrispondente utilizzando i tasti numerici da **(0 a 9).**

Fermo immagine e fotogramma per fotogramma

Premere ripetutamente **II** per effettuare le seguenti operazioni di riproduzione con fermo immagine o fotogramma per fotogramma:

II x 1	Pausa / Fermo immagine
II x 2	Sullo schermo viene visualizzata l'icona **II▶**

Una volta visualizzata l'icona I▶ premere ripetutamente **II** per riprodurre fotogramma per fotogramma. Premere **OK** per riprendere la modalità di riproduzione normale.

Ricerca

Premere ripetutamente ▶I per le seguenti opzioni di ricerca in avanti: Premere ripetutamente I◀ per le seguenti opzioni di ricerca indietro:

I◀	▶I
2 X indietro	2 X avanti
4 X indietro	4 X avanti
8 X indietro	8 X avanti
16 X indietro	16 X avanti
32 X indietro	32 X avanti
velocità normale	velocità normale

Premere **OK** o ▶ per riprendere la modalità di riproduzione normale.

FUNZIONI GENERALI

Riproduzione al rallentatore

Premere ripetutamente I▶ per effettuare le seguenti opzioni di riproduzione a rallentatore:

x 1	1/2	x 5*	1/2 x indietro
x 2	1/4	x 6*	1/4 x indietro
x 3	1/8	x 7*	1/8 x indietro
x 4	1/16	x 8*	1/16 x indietro

Premere **OK** o ▶ per riprendere la modalità di riproduzione normale.
** Solo per DVD.*

Modifica dell'uscita audio

Premere ripetutamente **AUDIO** per le seguenti opzioni audions audio suivantes :

x 1	Mono canale sinistro	x 2	Mono canale destro
x 3	Mono canale combinato	x 4	Stereo

ZOOM

La funzione Zoom consente di ingrandire l'immagine video e di visualizzare una panoramica dell'immagine ingrandita. Premere ripetutamente **ZOOM** per selezionare le seguenti opzioni di zoom.

Zoom x 1	2X	Zoom x 2	3X
Zoom x 3	4X	Zoom x 4	1/2
Zoom x 5	1/3	Zoom x 6	1/4
Zoom x 7	visualizzazione normale		

Muto

Premere una volta **MUTE** per disattivare il volume del lettore. Premere nuovamente **MUTE** per ripristinare il volume.

Repeat

Premere ripetutamente **REPEAT** per le seguenti opzioni di ripetizione:

	Azioni del DVD	Azioni del VCD
x 1	ripete il capitolo	ripete il brano
x 2	ripete il titolo	ripete tutti
x 3	ripete tutti	annulla la ripetizione
x 4	annulla la ripetizione	

FUNZIONI GENERALI

Repeat A > B

Per ripetere o bloccare una sequenza in un titolo:
- Premere **A > B** sul punto scelto per l'avvio della riproduzione
  A viene visualizzato sullo schermo.
- Premere nuovamente **A > B** sul punto scelto per terminare la riproduzione; **AB** viene visualizzato sul display e viene avviata la sequenza in ripetizione.
- Premere su **A > B** per interrompere la sequenza.

Modalità di riproduzione

Premere ripetutamente **PLAY MODE** per visualizzare le seguenti opzioni dell'ordine di riproduzione:

x 1	Shuffle (Riproduzione casuale di più brani)
x 2	Random (Riproduzione casuale di un brano)
x 3	Program (Programmazione)

Utilizzare i tasti da **0** a **9** e **OK** per immettere le impostazioni.

Controllo del volume

Premere **+/–** sul Comando a Distanza o sull'unità principale per aumentare o diminuire il volume durante la riproduzione.

Monitor (Comandi dell'unità principale)

Premere ripetutamente **MONITOR** e utilizzare i tasti ◀ / ▶ per regolare la luminosità, il colore e la modalità di visualizzazione (a schermo normale o intero).

FUNZIONI SPECIALI DEL DVD

Verifica dei dischi video DVD: **Menu**.
È possibile includere sul disco i menu di selezione per i titoli e i capitoli.
La funzione di menu del DVD consente di effettuare le selezioni da questi menu. Premere il tasto numerico corretto oppure utilizzare i tasti ▲, ▼, ◀, ▶ per evidenziare la selezione, quindi premere **OK**.

Menu del disco

Premere **MENU**. Il menu può contenere, ad esempio, l'elenco degli angoli di ripresa, della lingua parlata, delle opzioni sottotitoli e dei capitoli relativi al titolo.

Angolo di ripresa

Se il disco contiene sequenze registrate da angoli di ripresa differenti, viene visualizzata l'icona dell'angolo indicante il numero di angolazioni disponibili e quella attualmente visualizzata. Se si desidera, è possibile modificare l'angolo di ripresa.
Premere ripetutamente **ANGLE** finché non si raggiunge l'angolo di visualizzazione desiderato.
Per ripristinare l'angolo di visualizzazione normale, premere ripetutamente **ANGLE** finché il messaggio relativo all'angolazione non scompare dal display.

Modifica della lingua

Premere **LANGUAGE**.Vengono quindi visualizzate le diverse opzioni lingua presenti nel disco. Premere ripetutamente **LANGUAGE** finché non si raggiunge l'opzione lingua desiderata.

Sottotitoli

Premere **SUBTITLES**. Vengono quindi visualizzate le diverse opzioni dei sottotitoli presenti sul disco.
Premere ripetutamente **SUBTITLES** finché non si raggiunge l'opzione desiderata.

OPERAZIONI OSD

È possibile modificare le opzioni di riproduzione del disco utilizzando i tasti del telecomando ma anche quelli dell'OSD.

1. Premere **OSD** durante la riproduzione del disco. Viene visualizzato un elenco di funzioni.
2. Utilizzare i tasti ▲ ▼ per evidenziare la selezione.

Utilizzare il cursore per evidenziare tali impostazioni, quindi premere **OK** per:

FICHIER	inserire il numero del file desiderato
TITRE (TITOLO)	immettere il numero di titolo desiderato
CHAPITRE (CAPITOLO)	immettere il numero di capitolo desiderato
AUDIO	selezionare le opzioni relative all'audio
SOUS-TITRES (SOTTOTITOLI)	selezionare le opzioni relative al sottotitolo
ANGOLO	selezionare le opzioni relative all'angolo di ripresa
ORA DEL FILE	inserire l'ora di inizio per la riproduzione del file
TT TIME (ORA TITOLO)	inserire l'orario di avvio per la riproduzione del titolo
TEMPS CH (ORA CAPITOLO)	inserire l'orario di avvio per la riproduzione del capitolo
RÉPÉTER (RIPETI)	selezionare le opzioni di ripetizione
TIME DISP. (VISUALIZZA ORA)	selezionare le opzioni per la visualizzazione dell'ora

3. Utilizzare i tasti da **0** a **9** per immettere le impostazioni.
4. Premere ◀ per annullare l'impostazione corrente o tornare al livello precedente del menu.
5. Premere **OSD** per uscire.

COPYRIGHTINFORMATIE

Het zonder toestemming vervaardigen van kopieën van auteursrechtelijk beschermde werken, inclusief computer programma's, bestanden, uitzendingen en geluidsopnames, kan een inbreuk op auteursrechten en een strafbaar feit zijn. De apparatuur dient niet voor dergelijke doeleinden gebruikt te worden.

VERWIJDERING VAN UW OUDE PRODUCT

Uw product is vervaardigd van kwalitatief hoogwaardige materialen en onderdelen, welke gerecycled en opnieuw gebruikt kunnen worden.
Als u op uw product een doorstreepte afvalcontainer op wieltjes ziet, betekent dit dat het product valt onder de EU-richtlijn 2002/96/EC.
Win inlichtingen in over de manier waarop elektrische en elektronische producten in uw regio gescheiden worden ingezameld.
Neem bij de verwijdering van oude producten de lokale wetgeving in acht en plaats deze producten niet bij het gewone huishoudelijke afval. Als u oude producten correct verwijdert voorkomt u negatieve gevolgen voor het milieu en de volksgezondheid.

INFORMAZIONI SUL COPYRIGHT

Copie non autorizzate di materiale protetto da copie, inclusi programmi per computer, documenti, registrazioni di radiogrammi e suoni, possono essere una violazione del copyright e costituire un illecito penale. Questa apparecchiatura non può essere utilizzata a tali scopi.

SMALTIMENTO DI VECCHI PRODOTTI

Il prodotto è stato progettato e assemblato con materiali e componenti di alta qualità che possono essere riciclati e riutilizzati.
Se su un prodotto si trova il simbolo di un bidone con ruote, ricoperto da una , vuol dire che il prodotto soddisfa i requisiti della Direttiva comunitaria 2002/96/CE
Informarsi sulle modalità di raccolta, dei prodotti elettrici ed elettronici, in vigore nella zona in cui si desidera disfarsi del prodotto.
Attenersi alle normative locali per lo smaltimento dei rifiuti e non gettare i vecchi prodotti nei normali rifiuti domestici. Uno smaltimento adeguato dei prodotti aiuta a prevenire l'inquinamento ambientale e possibili danni alla salute.

SETUP (INSTELLINGEN)

Om nog meer plezier te hebben van de speler kunt u in het menu **SETUP** (INSTELLINGEN) de instellingen nauwkeurig op uw wensen afstemmen. Markeer uw selectie met de toetsen ▲,▼,◀, ▶ en druk vervolgens op **OK**.

1. Druk op **SETUP**. U ziet een lijst met functies.
2. Markeer de gewenste selectie met de toetsen ▲ ▼ .

Wanneer de cursor deze instellingen markeert, drukt u op **OK** om:

GENERAL SETUP (ALGEMENE INSTELLINGEN)	weergave- en andere opties te selecteren
AUDIO SETUP (AUDIO-INSTELLINGEN)	audio-opties te selecteren
PREFERENCES (VOORKEURSINSTELLINGEN)	afspeelvoorkeuren te selecteren
PASSWORD SETUP (WACHTWOORDINSTELLINGEN)	wachtwoordopties te selecteren

3. Druk op ◀ om de huidige instelling af te breken of terug te keren naar het vorige menuniveau.
4. Druk op **SETUP** om het menu te verlaten.

General Setup (Algemene Instellingen)

Wanneer de cursor deze instellingen markeert, drukt u op **OK** om:

TV DISPLAY (TV-WEERGAVE)	de weergaveverhouding te selecteren
TV TYPE (TV-TYPE)	universele videonormen of externe TV-set te selecteren
OSD LANG (TAAL OSD)	de weergavetaal op het scherm te selecteren
SPDIF	digitale audio-opties te selecteren
CAPTIONS (ONDERTITELS)	opties voor ondertiteling te selecteren
SCREEN SAVER (SCHERMBEVEILIGING)	opties voor schermbeveiliging te selecteren

Druk op ◀ om de huidige instelling af te breken of terug te keren naar het vorige menuniveau.

SETUP (INSTELLINGEN)

Audio setup (Audio -Instellingen)

Wanneer de cursor deze instellingen markeert, drukt u op **OK** om:

SPEAKER SETUP (LUIDSPREKER)	opties voor de luidspreker te selecteren
DOLBY DIGITAL SETUP (DOLBY DIGITAL)	dolby-geluidsopties te selecteren
CHANNEL EQUALIZER (KANAAL EQUALIZER)	equalizeropties te selecteren
3D PROCESSING (3D-VERWERKING)	Surround Sound-opties te selecteren

Druk op ◀ om de huidige instelling af te breken of terug te keren naar het vorige menuniveau.

Voorkeursinstellingen

Wanneer de cursor deze instellingen markeert, drukt u op **OK** om:

AUDIO	opties voor de gesproken taal te selecteren
SUBTITLE (ONDERTITELING)	opties voor de taal van de ondertiteling selecteren
DISC MENU (DISCMENU)	opties voor de taal van het discmenu selecteren
PARENTAL (KINDERSLOT)	opties voor kinderslot selecteren
DivX® VOD	De DivX-ID voor VOD ophalen
STROOMBESPARING	activeer de stroombesparingsfunctie bij gebruik van de batterijen
DEFAULT (STANDAARDINSTELLINGEN)	fabrieksinstellingen te herstellen

Druk op ◀ om de huidige instelling af te breken of terug te keren naar het vorige menuniveau.
Nota: U kunt alleen opties voor het kinderslot selecteren als de wachtwoordmodus is uitgeschakeld.

Wachtwoordinstellingen

Wanneer de cursor deze instellingen markeert, drukt u op **OK** om:

PW MODE (WW-MODUS)	wachtwoord in- en uitschakelen
PASSWORD (WACHTWOORD)	het bestaande wachtwoord te wijzigen (standaardinstelling: 99999)

Druk op ◀ om de huidige instelling af te breken of terug te keren naar het vorige menuniveau.

PROBLEMEN OPLOSSEN

Als de DVD-videospeler niet naar behoren werkt, raadpleeg dan eerst de volgende checklist. Misschien hebt u iets over het hoofd gezien.

WAARSCHUWING
Probeer in geen geval het toestel zelf te repareren, anders vervalt de garantie. Als er een storing optreedt, controleer dan eerst de in de onderstaande lijst aangegeven punten voordat u het toestel ter reparatie geeft.Als u het probleem niet met behulp van deze aanwijzingen kunt oplossen, neem dan contact op met uw leverancier of service-organisatie.

Verschijnsel	Oplossing
Geen stroom	– Controleer of beide stekkers van het hoofdsnoer goed zijn aangesloten – Controleer of er spanning op het stopcontact staat door een ander apparaat erop aan te sluiten – Controleer of het batterijdeel naar behoren is geplaatst – Controleer of de autoadapter op de juiste wijze is aangesloten
Vervormd beeld	– Kijk of er vingerafdrukken op de disc staan en wrijf de disc van binnen naar buiten schoon met een zachte doek. – Het beeld is soms lichtelijk vervormd. Dit is geen defect.
Geheel vervormd beeld / geen kleur op de TV-scherm	– De NTSC/PAL-instelling kan verkeerd zijn. Zorg ervoor dat de instelling van de TV overeenstemt met de instelling van de speler.
Geen geluid	– Controleer de audioaansluitingen. Als u een HiFi-versterker gebruikt, probeer dan een andere geluidsbron.

PROBLEMEN OPLOSSEN

Verschijnsel	Oplossing
Disc kan niet worden afgespeeld	– Controleer of de disc met het etiket naar boven is geplaatst. – Reinig de disc. – Probeer een andere disc om te controleren of de huidige disc is beschadigd.
De speler reageert niet op de de afstandsbediening	– Richt de afstandsbediening rechtstreeks op sensor aan de voorkant van de speler. Zorg ervoor dat het signaalpad niet wordt belemmerd door obstakels. Controleer of vervang de batterijen.
Vervormd of zwart-wit beeld bij DVD	– Gebruik alleen discs die zijn geformatteerd in overeenstemming met de gebruikte TV-set (PAL/NTSC).
Geen geluid bij digitale uitgang	– Controleer de digitale aansluitingen. – Controleer in het menu SETUP (INSTELLINGEN) of de digitale uitgang is ingeschakeld.
De speler reageert tijdens het afspelen op geen enkele opdracht	– De disc staat geen bediening toe. – Raadpleeg de instructies voor bediening tijdens het afspelen in de documentatie van de disc.
De speler voelt warm	– Wanneer de speler gedurende langere tijd in aan gebruik is, wordt de buitenkant warm. Dit is normaal.

Dit apparaat voldoet aan de radio-ontstoringseisen van de Europese Unie.

TECHNISCHE GEGEVENS

Afmetingen	22 x 17.7 x 3.2 cm
Gewicht	0.94 kg / 2 lb
Voeding DC	DC 9V 2.2A
Stroomverbruik	30W
Gebruikstemperatuur	0 - 50°C (32 ~ 122°F)
Golflengte laser	650nm
Videosysteem	NTSC / PAL / AUTO
Frequentiebereik	20Hz ~ 20KHz ± 1dB
Signaal/ruis-verhouding	≥ 85dB
Vervorming + ruis audio	≤ -80(1KHz)
Kanaalscheiding	≥ 85dB
Dynamisch bereik	≥ 80dB
Uitgang	
Audio uit (analoge audio)	Uitgangsniveau: 2V ± 10%
Belastingsimpedantie:	10KΩ
Video uit Uitgangsniveau:	1Vp - p ± 20%
Belastingsimpedantie:	75Ω

PHILIPS behoudt zich het recht voor om zonder voorafgaande kennisgeving ontwerp- en specificatiewijzigingen door te voeren ter verbetering van het product.

Modificaties die niet zijn goedgekeurd door de fabrikant kunnen tot gevolg hebben dat gebruikers het recht verliezen het apparaat te gebruiken.

Alle rechten voorbehouden.

OPERAZIONI SETUP (IMPOSTAZIONI)

Utilizzare l'opzione **SETUP** (IMPOSTAZIONI) per ottimizzare le impostazioni di riproduzione. Utilizzare i tasti ▲,▼,◀, ▶ per evidenziare la selezione, quindi premere **OK**.

1. Premere **SETUP** . Viene visualizzato un elenco di funzioni.
2. Utilizzare i tasti ▲ ▼ per evidenziare la selezione.

Utilizzare il cursore per evidenziare tali impostazioni, quindi premere **OK** per:

GENERAL SETUP (IMPOSTAZIONI GENERALI)	selezionare le opzioni di visualizzazione o altre opzioni
AUDIO SETUP (IMPOSTAZIONI AUDIO)	selezionare le opzioni relative all'audio
PREFERENCES (PREFERENZE)	selezionare le preferenze di riproduzione
PASSWORD SETUP (IMPOSTAZIONI PASSWORD)	selezionare le opzioni di impostazione della password

3. Premere ◀ per annullare l'impostazione corrente o tornare al livello precedente del menu.
4. Premere **SETUP** per uscire.

Impostazioni generali

Utilizzare il cursore per evidenziare tali impostazioni, quindi premere **OK** per:

TV DISPLAY (VISUALIZZAZIONE TV)	selezionare il rapporto dello schermo
TV TYPE (TIPO TV)	selezionare lo standard video dell'unità TV esterna
OSD LANG (LINGUA OSD)	selezionare la lingua del display OSD
SPDIF	selezionare le opzioni audio digitali
CAPTIONS (SOTTOTITOLAZIONI)	selezionare le opzioni di sottotitolazione
SCREEN SAVER	selezionare le opzioni dello screensaver

Premere ◀ per annullare l'impostazione corrente o tornare al livello precedente del menu.

OPERAZIONI SETUP (IMPOSTAZIONI)

Impostazioni audio

Utilizzare il cursore per evidenziare tali impostazioni, quindi premere **OK** per:

SPEAKER SETUP (IMPOSTAZIONI CASSE)	selezionare le opzioni relative alle casse
DOLBY DIGITAL SETUP (IMPOSTAZIONI DOLBY DIGITALE)	selezionare le opzioni audio dolby
CHANNEL EQUALIZER (EQUALIZZATORE CANALE)	selezionare le opzioni dell'equalizzatore
3D PROCESSING (ELABORAZIONE 3D)	selezionare le opzioni del suono in modalità surround

Premere ◀ per annullare l'impostazione corrente o tornare al livello precedente del menu.

Preferences (Preferenze)

Utilizzare il cursore per evidenziare tali impostazioni, quindi premere **OK** per:

AUDIO	selezionare le opzioni lingua per l'audio
SUBTITLE (SOTTOTITOLI)	selezionare le opzioni lingua per i sottotitoli
DISC MENU (MENU DISCO)	selezionare le opzioni lingua per il menu disco
PARENTAL (GENITORI)	selezionare le opzioni per il blocco bambini
DivX® VOD	Ottenere ID di DivX ID per VOD
SALVA ENERGIA	attiva la funzione di risparmio energetico durante la riproduzione con l'utilizzo della batteria
DEFAULT (PREDEFINITO)	ripristinare le impostazioni predefinite

Premere ◀ per annullare l'impostazione corrente o tornare al livello precedente del menu.
Nota: Le opzioni per il blocco bambini possono essere selezionate solo quando viene selezionata la modalità password.

Impostazione della password

Utilizzare il cursore per evidenziare tali impostazioni, quindi premere **OK** per:

PW MODE (MODALITÀ PASSWORD)	attivare o disattivare la password
PASSWORD	modificare la password esistente (predefinita: 99999)

Premere ◀ per annullare l'impostazione corrente o tornare al livello precedente del menu.

RICERCA GUASTI

Se il DVD è difettoso, consultare innanzitutto questo elenco di controllo. È possibile infatti che un problema sia stato sottovalutato.

AVVERTENZA
Non si deve cercare in nessun caso di riparare personalmente l'apparecchio, poiché così facendo si farà decadere la garanzia. Se si verifica un guasto, scorrere la lista di controllo riportata di seguito prima di far riparare l'apparecchio. Se non si è in grado di risolvere un problema seguendo questi suggerimenti, rivolgersi al rivenditore o al centro di assistenza.

Sintomo	Soluzione
Assenza di alimentazione elettrica	– Verificare che entrambe le prese del cavo principale siano collegate correttamente. – Verificare che la presa CA funzioni correttamente collegando temporaneamente un altro dispositivo. – Verificare che la batteria sia inserita correttamente. – Verificare che l'adattatore CA sia collegato correttamente.
Immagine distorta	– Rimuovere eventuali impronte passando sul disco un panno morbido, partendo dal centro e spostandosi verso il bordo. – Talvolta, l'immagine potrebbe apparire leggermente distorta. Ciò non costituisce un malfunzionamento del dispositivo.
Immagini completamente distorte / assenza di colore sullo schermo TV	– Lo stato dell'impostazione NTSC/PAL potrebbe essere errato. Configurare le impostazioni della TV in modo che corrispondano a quelle del lettore.
Non viene riprodotto alcun suono	– Verificare i collegamenti audio. Se si utilizza un amplificatore HiFi, provare a collegare un'altra sorgente audio.

RICERCA GUASTI

Sintomo	Soluzione
Impossibile riprodurre il disco	– Assicurarsi che l'etichetta del lettore sia rivolta . verso l'alto. – Pulire il disco. – Inserire un altro disco per verificare se quello corrente è difettoso.
Il lettore non risponde al telecomando	– Puntare il telecomando in direzione del sensore sul lettore. Eliminare tutti gli ostacoli che possono interferire con il percorso del segnale. Controllare o sostituire le batterie.
Immagini distorte o in bianco e nero con disco DVD	– Utilizzare solo dischi formattati in base al televisore utilizzato (PAL/NTSC).
Nessun segnale audio rilevato nell'uscita digitale	– Verificare i collegamenti digitali. – Controllare il menu SETUP (IMPOSTAZIONI) per verificare che l'uscita digitale sia impostata correttamente.
Durante la riproduzione, il lettore non risponde a tutti i comandi operativi	– Il disco non consente di effettuare le operazioni. Consultare le istruzioni durante la riproduzione contenute sul retro del disco.
Il lettore è surriscaldato	– Se il lettore viene utilizzato per lunghi periodi, la superficie potrebbe surriscaldarsi. Non si tratta comunque di un malfunzionamento dell'apparecchio.

Denna apparat uppfyller EU:s krav beträffande radiostörningar.

DATI TECNICI

Dimensioni	22 x 17.7 x 3.2 cm
Peso	0.94 kg / 2 lb
Alimentazione	DC 9V 2.2A
Consumo energetico	30W
Intervallo della temperatura in funzionamento	0 - 50°C (32 ~ 122°F)
Lunghezza d'onda del laser	650nm
Sistema video	NTSC / PAL / AUTO
Risposta di frequenza	20Hz ~ 20KHz ± 1dB
Rapporto segnale/rumore	≥ 85dB
Distorsione audio + rumore	≤ -80(1KHz)
Separazione canali	≥ 85dB
Gamma dinamica	≥ 80dB
Uscita	
Uscita audio (audio analogico)	Livello di uscita: 2V ± 10%
Impedenza di caricamento:	10KΩ
Uscita video:	Livello di uscita: 1Vp - p ± 20%
Impedenza di caricamento:	75Ω

PHILIPS si riserva il diritto di apportare modifiche al design e alle specifiche senza preavviso al fine di migliorare il prodotto.

Le modifiche non autorizzate dal produttore rendono nullo il diritto dell'utente ad utilizzare questo dispositivo.

Tutti i diritti riservati.

1

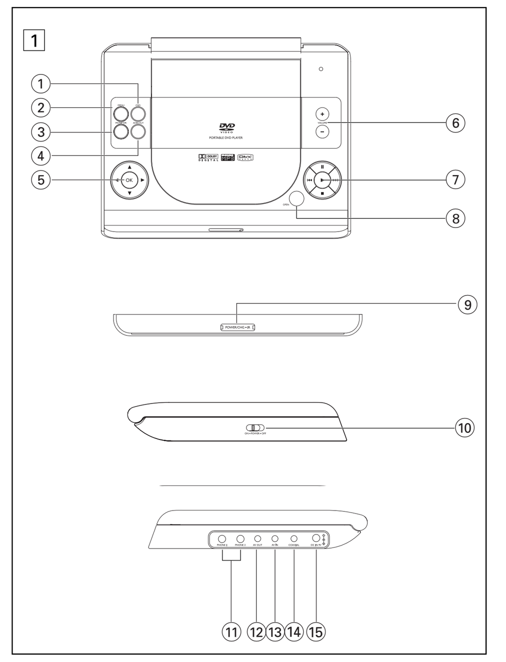

Svenska

FUNKTIONSÖVERSIKT

Knappar på huvudenheten (Se figur 1)

① **OSD**......Skärmmeny på/av
② **MENU**......Visar sidan MENU (meny)
③ **MONITOR**......Valskärm
☼ Justera ljusstyrkan med ◄ ►
Justera färgen med ◄ ►
▭ Justera skärmen till 16:9 eller 4:3 med ◄ ►
④ **AV IN/OUT**......Välja videoformat
– A/V- eller S-VIDEO-UTGÅNG
– A/V INGÅNG (AUX)
⑤ ▲, ▼, ◄, ►......Markör för uppåt / nedåt / vänster / höger
OK......Bekräftar val
⑥ **VOLUME + / -**......Volymkontroll
⑦ **II**......Gör en paus i uppspelningen
►......Startar/återupptar uppspelningen
■......Tryck två gånger om du vill stoppa uppspelningen
⏮ / ⏭......För föregående (⏮) eller nästa (⏭) kapitel, spår eller titel
⑧ ⏏ **OPEN**......Öppnar skivfacket så att du kan sätta i eller ta ur en skiva

FUNKTIONSÖVERSIKT

Spelarens framsida (Se figur 1)

⑨ **POWER/CHG . IR**......Ström- och laddningslampa och IR-sensor för fjärrkontroll

Spelarens vänstra sida (Se figur 1)

⑩ **ON . POWER . OFF**......Sätter på/stänger av spelaren

Spelarens högra sida (Se figur 1)

⑪ **PHONE 1 & 2**......Hörlursuttag
⑫ **A/V-UTGÅNG**......Ljud-/Video-utgång
⑬ **A/V-INGÅNG**......Ljud-/Video-ingång
⑭ **COAXIL**......Digital ljudutgång
⑮ **DC IN 9V**......Strömuttag

VARNING!
Att använda kontroller eller inställningar eeler att utföra funktioner på ett annat sätt ät här nämns kan förosaka, att man utsätts fö farlig strålning eller annan farlig påverkan.

FJÄRRKONTROLL

Fjärrkontroll (Se figur 2)

① ▲, ▼, ◄, ►......Markör för uppåt / nedåt / vänster / höger
OK......Bekräftar val
② **VOL + / –**......Volymkontroll
③ ⏮ / ⏭......För föregående (⏮) eller nästa (⏭) kapitel, spår eller titel
II......Gör en paus i uppspelningen
►......Startar/återupptar uppspelningen
■......Tryck två gånger om du vill stoppa uppspelningen
◄◄ / ►►......Sökning bakåt (◄◄) eller Sökning framåt (►►)
④ **OSD**......Skärmmeny på / av
I►......Långsam uppspelning
⑤ **AUDIO**......Ljudspråksväljare
ZOOM......Förstorar videobilden
⑥ **A > B**......Repetera eller skapa en slinga av en sekvens i en titel
PLAY-MODE......Väljer alternativ för uppspelningsordning
⑦ **0 - 9**......Numerisk knappsats
⑧ **MUTE**......Stänger av spelarens volym
REPEAT......Upprepar kapitel / titel / skiva
⑨ **RETURN**......För menysidan VCD
ANGLE......Väljer DVD-kameravinkel
⑩ **SUBTITLE**......Väljare för undertextningsspråk
LANGUAGE......Språkväljare
⑪ **MENU**......Visar sidan MENU (meny)
⑫ **SETUP**......Visar menyn SETUP (inställningar)
⑬ **Infraröd port**
⑭ **Batterifack**

INLEDNING

Bärbar DVD-spelare

Den bärbara DVD-spelaren spelar upp digitala videoskivor som uppfyller den universella DVD-videostandarden. Du kan njuta av fullängdsfilmer med verklig biobildskvalitet och stereo- eller flerkanaligt ljud (beroende på skivan och uppspelningsinställningarna).
Alla unika funktioner för DVD-video, som val av språk för ljudspår och undertext, och av olika kameravinklar (återigen beroende på skivan), ingår. Dessutom kan du med hjälp av föräldralåset bestämma vilka skivor barnen kan titta på. Du kommer att märka att spelaren är häpnadsväckande enkel att använda med skärmmenyn och teckenfönstret tillsammans med fjärrkontrollen.

Packa upp

Först kontrollerar och identifierar du innehållet i förpackningen enligt listan nedan:
- Bärbar DVD-spelare
- Biladapter (12V)
- Uppladdningsbart batteri
- Garanti
- Väska (endast för PET825)
- Fjärrkontroll
- Nätadapter
- Användarhandbok
- Ljud / videokabel

Placering

- Placera spelaren på en stadig, plan yta.
- Håll den borta från värmekällor och direkt solljus.
- Om du får problem med att spela upp CD-/DVD-skivor på spelaren kan du försöka använda en rengörings-CD-/DVD-skiva som finns i handeln till att rengöra linsen innan du lämnar in spelaren för reparation. Andra rengöringsmetoder kan förstöra linsen.
- Håll alltid skivluckan stängd så att inte linsen blir dammig.
- Linsen kan bli immig om spelaren plötsligt flyttas från en kall till en varm miljö. Det går då inte att spela upp CD-/DVD-skivor. Låt spelaren stå på ett varmt ställe tills fukten avdunstar.

Spelbara skivformat

Förutom DVD-videoskivor kan du även spela upp alla sorters video-CD- och ljud-CD-skivor (inklusive CDR, CDRW, DVD±R och DVD±RW).

INLEDNING

DVD-Video

Beroende på materialet på skivan (en film, videoklipp, en dramaserie osv.) kan skivorna ha en eller flera titlar och varje titel kan ha ett eller flera kapitel. Med den här spelaren kan du enkelt och bekvämt flytta mellan titlar och även mellan kapitel.

Video-CD

Beroende på materialet på skivan (en film, videoklipp, en dramaserie osv.) kan skivorna ha ett eller flera spår, och spåren kan ha ett eller flera index, som visas på skivfodralet. Med den här spelaren kan du enkelt och bekvämt flytta mellan spår och mellan index.

Ljud-CD / WMA / MP3-CD

Ljud-CD / WMA / MP3-CD-skivor innehåller bara musikspår. Du kan spela upp dem på vanligt sätt på en stereoanläggning genom att använda knapparna på fjärrkontrollen eller huvudenheten eller via TV:n genom att använda skärmmenyn (OSD).

CD-skiva med JPEG-filer

Du kan även visa JPEG-stillbilder på spelaren.

DivX-videoskivor

Du kan även visa skivor med Divx® -video på den här spelaren.
- Officiellt DivX® Certified™ produkt.
- Spelar DivX®5, DivX®4, DivX®3, och DivX® VOD videofiler.

Zero Bright Dot™

För att njuta av bilder av högsta kvalitet, krävs att det inte finns irriterande ljusa punkter på skärmen. LCD-skärmar visar sig ofta ha småfel, s.k. döda pixlar som visar sig som ljusa punkter. Förr ansågs det oundvikligt att ha ett litet antal döda pixlar när man massproducerade LCD-skärmar. Med Philips strikta kvalitetskontroll som används vid produktionen av våra Bärbara DVD-spelare, kan LCD-skärmar tillverkas med nolltolerans mot döda pixlar. Utvalda Bärbara DVD-spelare har Philips Zero Bright Dot™ Försäkran för att garantera optimal skärmkvalitet.

Garantiservicen varierar från område till område. Kontakta din lokala Philips-representant för mera information.

Dansk

FUNKTIONSOVERSIGT

Hovedenhedens funktioner (Se figur 1)

① **OSD**......Slå visning på skærmen til / fra
② **MENU**......Viser MENU-siden
③ **SKÆRM**......Visning af valg
☼ for at justere lysstyrke med ◄ ►
for at justere farven med ◄ ►
▭ for at ændre skærmen til 16:9 eller 4:3 med ◄ ►
④ **AV IN/OUT**......Format til valg af video
– A/V eller S-VIDEO OUT
– A/V IN (AUX)
⑤ ▲, ▼, ◄, ►......Markør op / ned / venstre / højre
OK......Bekræfter valg
⑥ **VOLUME + / -**......Lydstyrke
⑦ **II**......Pause under afspilning
►......Starter / genoptager afspilningen
■......Tryk to gange for at stoppe afspilningen
⏮ / ⏭......Til tidligere (⏮) eller næste (⏭) kapitler, spor eller titler
⑧ ⏏ **OPEN**......Åbner diskskuffen, så disken kan sættes i eller tages ud

FUNKTIONSOVERSIGT

Forsiden af afspilleren (Se figur 1)

⑨ **POWER/CHG . IR**......Strøm og opladerindikator og Infrarød sensor til fjernbetjening

Venstre side af afspilleren (Se figur 1)

⑩ **ON . POWER . OFF**......Tænder/slukker for afspilleren

Højre side af afspilleren (Se figur 1)

⑪ **PHONE 1 & 2**......Stik til hovedtelefoner
⑫ **AV OUT**......Audio/video-udgangsstik
⑬ **AV IN**......Audio/Video-indgangsstik
⑭ **COAXIL**......Stik til digital lydudgang
⑮ **DC IN 9V**......Stik til strømforsyning

ADVARSEL!
Brug af betjeningsenheder eller justeringer eller gennemførelse af procedurer andre end dem, der er beskrevet I denne vejledning kan resultere I at man udsættes for farlige stråler eller andre former for risici.

FJERNBETJENING

Fjernbetjening (Se figur 2)

① ▲, ▼, ◄, ►......Markør op / ned / venstre / højre
OK......Bekræfter valg
② **VOL + / -**......Lydstyrke
③ ⏮ / ⏭......Til tidligere (⏮) eller næste (⏭) kapitler, spor eller titler
II......Pause under afspilning
►......Starter/genoptager afspilningen
■......Tryk to gange for at stoppe afspilning
◄◄ / ►►......Søg bagud (◄◄) eller Søg fremad (►►)
④ **OSD**......Slå visning på skærmen til / fra
I►......Langsom gengivelse
⑤ **AUDIO**......Valg af sprog for lyd
ZOOM......Forstørrer videobilledet
⑥ **A > B**......For at gentage eller afspille en sekvens fra titlen i et loop
PLAY-MODE......Vælger afspilningsrækkefølge
⑦ **0 - 9**......Numerisk tastatur
⑧ **MUTE**......Afbryder lyden på afspilleren
REPEAT......Gentager kapitel/titel/disk
⑨ **RETURN**......Til vcd-menusiden
ANGLE......Vælger dvd-kameravinkel
⑩ **SUBTITLE**......Valg af sprog i undertekster
LANGUAGE......Sprogvælger
⑪ **MENU**......Viser MENU-siden
⑫ **SETUP**......Åbner SETUP-menuen
⑬ **Infrarød port**
⑭ **Batterirum**

INTRODUKTION

Din bærbare dvd-afspiller

Din bærbare dvd-afspiller afspiller digitale videodiske, der overholder den gældende dvd-video-standard. Nu kan du se film i fuld længde i ægte biografkvalitet og stereo eller flerkanalslyd (afhængigt af disken og dine indstillinger for afspilning).
Dvd-videos enestående funktioner, som f.eks. valg af lydspor og sprog for undertekster, samt forskellige kameravinkler (endnu en gang afhængigt af disken) følger med.
Derudover kan du med børnesikring sikre dig, hvilke diske dine børn ser . Med On Screen Display og afspillerdisplay i kombination med fjernbetjeningen er afspilleren utrolig nem at betjene.

Udpakning

Kontroller og identificer først indholdet af pakken, således:
- Bærbar dvd-afspiller
- Biladapter (12V)
- Genopladelig batteripakke
- Garanti
- Rejsetaske (kun ved PET825)
- Fjernbetjening
- Vekselstrømsadapter
- Brugervejledning
- Audio / videokabel

Placering

- Placer afspillerne på en stabil og flad overflade.
- Hold den væk fra varmeapparater og direkte sollys.
- Hvis afspilleren ikke kan læse cd'er/dvd'er korrekt, kan du prøve at benytte en rense-cd / dvd til at rense linsen, før du afleverer afspilleren til reparation. Andre rensemetoder kan ødelægge linsen.
- Hold altid lågen til disken lukket for at holde støv væk fra linsen.
- Linsen kan dugge til, hvis afspilleren pludseligt flyttes fra kolde til varme omgivelser. Og så kan du ikke afspille en cd / dvd. Lad afspilleren stå i varme omgivelser, indtil fugtigheden fordamper.

Diskformater, der kan afspilles

Udover dvd-videodisk kan du også afspille alle video-cd'er og audio-cd'er (inklusive CDR, CDRW, DVD±R og DVD±RW).

INTRODUKTION

Dvd-video

Afhængigt af materialet på disken (film, videoklip, drama osv.) så kan de have en eller flere titler, og hver titel kan have et eller flere kapitler. For nemheds skyld kan du skifte mellem titler og kapitler.

Video-cd

Afhængigt af materialet på disken (film, videoklip, drama osv.) så kan den have et eller flere spor, og hvert spor kan have et eller flere indekser, hvilket ofte vil fremgå af indpakningen. For at gøre det nemt og lettilgængeligt, giver afspilleren mulighed for at skifte mellem spor og indekser.

Audio-cd / WMA / MP3-cd

Audio-cd / WMA / MP3-cd'er indeholder kun musikspor. De kan afspilles på den normale måde i et stereoanlæg vha. tasterne på fjernbetjeningen og/eller hovedenhed, eller via et tv via On Screen Display (OSD).

Cd med JPEG-filer

Du kan også vise JPEG-still-billeder på denne afspiller.

DivX® -videodisk

På denne afspiller kan du også afspille diske med DivX®-film.
- Officielt DivX® Certified™ produkt.
- Afspiller DivX®5, DivX®4, DivX®3, og DivX® VOD videoindhold.

Zero Bright Dot™

Du kan nyde billeder af højeste kvalitet, fri for irriterende bare pletter på LCD-skærmen. LCS-skærme har typisk småfejl, også kaldet 'lysspletter' i LCD-branchen. Et begrænset antal lyspletter blev engang betragtet som en uundgåelig ulempe ved LCD-masseproduktion. Vi anvender Philips strenge kvalitetskontrol procedurer til vores bærbare dvd-afspillere, og derfor produceres vores LCD-skærmen med en nul-tolerancegrænse for lyspletter. Select bærbare dvd-afspillere leveres med Philips Zero Bright Dot™ Policy, der garanterer en optimal skærmkvalitet.
Garantiservice varierer fra område til område. Kontakt din lokale Philips-forhandler for yderligere oplysninger.

2

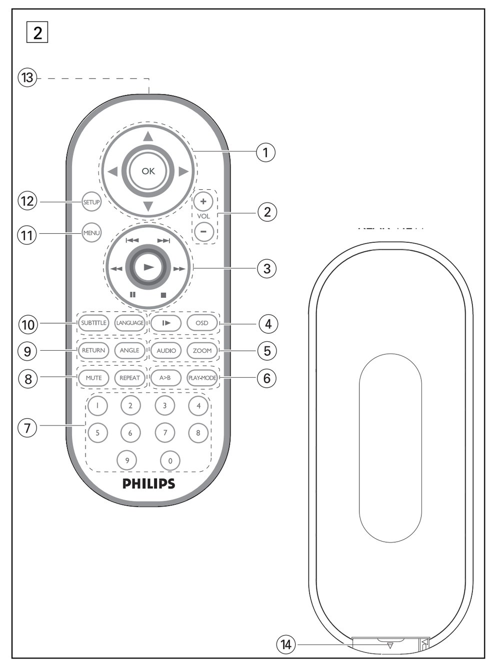

ALLMÄN INFORMATION

Strömkällor

Enheten fungerar med den medföljande nätadaptern, en bildadapter eller ett uppladdningsbart batteri.
- Se till att nätadapterns ingående spänning stämmer överens med spänningen i uttaget. Annars kan nätadaptern och enheten skadas.
- Rör inte vid nätadaptern med våta händer eftersom du då riskerar att få en elektrisk stöt.
- När du ansluter enheten med biladaptern (cigarettändaren), måste du se till att den ingående spänningen är identisk med spänningen i bilen.
- Ta ur nätadaptern från eluttaget eller ta bort batteriet när enheten inte används under lång tid.
- Håll i kontakten när du ska koppla bort nätadaptern. Dra inte i sladden.

Säkerhet och underhåll

- Montera inte isär enheten eftersom laserstrålar är farliga för ögonen. Eventuell service ska utföras av kvalificerad servicepersonal.
- Koppla bort nätadaptern så att strömmen bryts om vätska eller föremål hamnar inuti enheten.
- Var försiktig så du inte tappar enheten eller utsätter den för kraftiga stötar eftersom det kan störa funktionen.
- Skydda din hörsel: Lyssna på en rimlig nivå. Hög volym i hörlurarna kan påverka din hörsel negativt.
- Viktigt (för modeller med medföljande hörlurar): Philips garanterar överensstämmelse med den maximala ljudstyrkan i sina ljudspelare i enlighet med relevanta regelverk endast om originalmodellen av de medföljande hörlurarna används. Om den behöver ersättas rekommenderar vi dig att kontakta din återförsäljare och beställa en modell som är identisk med originalet som tillhandahölls av Philips.
- Traffik-sikkerhed: Brug ikke hovedtelefoner, mens du kører bil eller cykler, da du kan være skyld i uheld.
- Utsätt inte enheten för stark hetta genom uppvärmning eller direkt solljus.
- Produkten är inte vattentät: spelaren får inte komma i kontakt med vatten. Spelaren kan skadas om det tränger in vatten i den.
- Använd inga rengöringsmedel som innehåller alkohol, ammoniak, bensin eller lösningsmedel då dessa kan skada enheten.
- Rör inte linsen!

Observera: När spelaren används under lång tid kan ytan bli varm. Det är helt normalt.

ALLMÄN INFORMATION

Hantera skivor

- Fäst inte papper eller tejp på skivan.
- Utsätt inte skivan för direkt solljus eller värmekällor.
- Förvara skivan i ett skivfodral efter uppspelningen.
- Rengör skivan genom att torka från mitten och utåt med en mjuk, luddfri ren trasa.

Om hantering av LCD-skärmen

LCD-skärmen är tillverkad med högprecisionsteknik. Det kan ändå hända att du ser pyttesmå svarta punkter och/eller ljusa punkter (röda, blå, gröna) som kontinuerligt dyker upp på LCD-skärmen. Det här är en normal följd av tillverkningsprocessen och innebär inte något funktionsfel.

Miljöinformation

Allt onödigt förpackningsmaterial har uteslutits. Förpackningen kan lätt delas upp i material: papp, polystyren, PET och plast. Din enhet består av material som kan återvinnas om den plockas isär av ett specialistföretag. Rätta dig efter lokala bestämmelser för vad du gör med förpackningsmaterial,uttjänta batterier och gammal utrustning.

Copyrightinformation

"DivX, DivX" Certified och associerade logotyper är varumärken som tillhör DivXNetworks, Inc. och används under licens.
Alla omnämnda varumärkesnamn är respektive tillverkares servicenamn, varumärke eller registrerade varumärke.
Lcke godkänd kopiering och distribution av Internet- cd- vcd- och dvd- inspelningar bryter mot copyrightlagar och internationella avtal.
Windows Media och Windows-logotypen är varumärken eller registrerade varumärken som tillhör Microsoft Corporation i USA och/eller andra länder.

FÖRBEREDELSER

Strömförsörjning

Använda nätadaptern

Anslut den medföljande adaptern till enheten och eluttaget (enligt bilden).

TIPS!
För att undvika skador på din spelare, stäng av den innan du ansluter eller tar bort batterieliminatorn.

Använda biladaptern

Anslut den medföljande biladaptern till enheten och bilens cigarettändaruttag.

TIPS!
- För att undvika skador på din spelare, stäng av den innan du stoppar i eller tar ur cigarettändaradaptern.
- När du ansluter enheten med biladaptern (cigarettändaren), måste du se till att den ingående spänningen är identisk med spänningen i bilen.

Sätta i batterierna i fjärrkontrollen

1 Öppna batterifacket. Ta bort den skyddande plastfliken (gäller endast första gången).
2 Sätt i ett 3 volts litiumbatteri av typ CR2025 och stäng sedan facket.

VARNING!
- Batterier innehåller kemiska ämnen. Kassera dem på lämpligt sätt.
- Explosionsrisk om batteriet sätts i på felaktigt sätt. Ersätt batteriet bara med ett av samma eller liknande typ.
- Om batterier används på fel sätt kan elektrolyten läcka ut och fräta i facket eller så kan batteriena explodera.
- Ta ut batterierna om apparaten inte ska användas under en längre tid.

FÖRBEREDELSER

Sätta i och ladda batteriet*

1 Stäng av enheten. Sätt i batteriet enligt bilden.
2 Anslut den medföljande adaptern till enheten och eluttaget (enligt bilden). Ladda tills den rödfärgade lampan släcks. (Det tar ungefär 4,5 - 6,5 timmar när enheten laddas från avstängt läge.)

TIPS
- Det är normalt att batteriet blir varmt under laddningen.
- ▭ visas på skärmen när batteriet börjar ta slut.

Ta bort batteriet

1 Stäng av enheten.
2 Koppla bort nätadaptern.
3 Vänd spelaren upp och ned.
4 Tryck ned batteriets låsspärr ❶.
5 Ta loss batteriet enligt bilden ❷ ❸.

***Laddningsbara batterier kan laddas ett begränsat antal gånger och måste eventuellt ersättas. Batteriets livslängd och antalet uppladdningar är olika beroende på inställningar.**

FÖRBEREDELSER

Anslutning

Ansluta hörlurar

Anslut hörlurarna till **PHONE 1**- eller **PHONE 2**-uttaget på enheten.

Ansluta extrautrustning

- Stäng av enheten innan du ansluter den till extrautrustningen.
- Du kan ansluta spelaren till en TV eller förstärkare Isä att du kan njuta av DVD-skivor eller karaoke.

AV-UTGÅNG

För att välja A/V OUT, tryck **AV IN/OUT** i panelen för DVD-spelaren.

AV-INGÅNG

För att välja A/V IN (AUX) tryck **AV IN/OUT** i panelen för DVD-spelaren.

Anslutning	Video	Audio (vänster)	Audio (höger)
Färg	Gul	Vit	Röd

GENEREL INFORMATION

Strømforsyninger

Denne enhed kører på den medfølgende AC-adapter, biladapter eller en genopladelig batteripakke.
- Kontroller, at AC-adapterens spænding passer med spændingen på ledningsnettet. Ellers kan AC-adapteren og enheden tage skade.
- Hvis du rører ved AC-adapteren med våde hænder, risikerer du få elektrisk stød.
- Når du tilslutter den med adapteren til bilens strøm (cigaretlighter), skal du sikre dig, at adapterens spænding svarer til bilens spænding.
- Tag AC-adapteren ud af stikket, eller fjern batteripakken, når enheden ikke benyttes i længere tid.
- Hold i stikket, når du skal tage AC-adapteren ud. Du må ikke trække i ledningen.

Sikkerhed og vedligeholdelse

- Du må ikke skille enheden ad, da laserstråler er farlige for øjnene. Al service skal udføres af en kvalificeret tekniker.
- Tag AC-adapteren ud for at bryde strømmen, hvis der kommer væske eller fremmedlegemer ind i enheden.
- Sørg for ikke at tabe enheden, eller udsætte den for stærke stød, hvilket kan forårsage funktionsfejl.
- Høresikkerhed: Lyt ved moderat lydstyrke; brug af høretelefoner ved høj lydstyrke kan skade din hørelse.
- Vigtigt (gælder modeller med medfølgende hovedtelefoner): Philips garanterer, at deres audio-afspillere overholder retningslinierne fra relevante kontrolinstanser med hensyn til maksimal lydstyrke, hvis der anvendes den originale model af de vedlagte høretelefoner. Hvis der opstår behov for udskiftning, anbefaler vi, at du kontakter din forhandler for at bestille en model, som er magen til den originale, som blev leveret af Philips.
- Trafiksikkerhed: Må ikke anvendes under kørsel eller cykling, da du kan være skyld i en ulykke.
- Må ikke udsættes for ekstrem varme fra varmeudstyr eller direkte sollys.
- Produktet er ikke vandtæt: afspilleren må ikke komme under vand. Hvis der kommer vand i afspilleren, kan det medføre alvorlig skade.
- Brug ikke rengøringsmidler, som indeholder alkohol, ammoniak, benzol eller slibemidler, da disse kan ødelægge apparatet.
- Du må ikke røre ved linsen!

Bemærk: Når afspilleren benyttes i længere tid, kan overfladen blive varm. Dette er normalt.

GENEREL INFORMATION

Håndtering af diske

- Du må ikke sætte papir eller tape direkte på diskene.
- Hold diskene væk fra direkte sollys og varmekilder.
- Opbevar diskene i en kassette, når de ikke er i afspilleren.
- Disken kan rengøres, ved at du tørrer den af med en blød, fnugfri og ren klud.

Om håndtering af LCD-skærmen

LCD-skærmen er fremstillet vha. avanceret teknologi. Du kan muligvis se små sorte punkter og/eller lysepunkter(rød, blå, grønne) som løbende dukker op påLCD-skærmen. Dette er et almindeligt resultat af fremstillingsprocessenog ikke en fejl ved produktet.

Miljømæssig information

Tutto il materiale d'imballaggio non necessario è stato omesso. Il materiale d'imballaggio può essere facilmente separato in tipi: cartone, polistirene, PET e plastica. L'apparecchio consiste di materiale che può essere riciclato se smontato da un'azienda specializzata. Si prega di osservare i regolamenti locali riguardanti lo smaltimento di materiale da imballaggio,batterie scariche e vecchi apparecchi.

Copyright information

"DivX, DivX" Certified og tilknyttede logoer er varemærker tilhørende DivXNetworks, Inc. og bruges under licens.
Tutti il marchio commerciale o il marchio commerciale registrato dei rispettivi produttori.
La duplicazione e la distribuzione non autorizzate di registrazioni su Internet / CD / VCD / DVD violano le leggi sul copyright e i trattati internazionali.
Windows Media og Windows-logoet er varemærker eller registrerede varemærker tilhørende Microsoft Corporation i USA og/eller andre lande.

FORBEREDELSER

Strømforsyning

Sådan anvendes AC/DC-adapteren

Tilslut den medfølgende adapter til enheden og strømforsyningen (som vist).

TIP!
For at undgå at beskadige afspilleren skal du slukke den, inden du tilslutter eller frakobler AC-adapteren.

Sådan bruger du biladapteren

Tilslut biladapteren til enheden og bilens cigaretlighterstik.

TIP!
- For at undgå skade på afspilleren, skal du slukke for den, før du kobler den til eller fra bilopladeren.
- Når du tilslutter den med adapteren til bilens strøm (cigaretlighter), skal du sikre dig, at adapterens spænding svarer til bilens spænding.

Sådan får du strøm på fjernbetjeningen

1 Åbn batterirummet. Fjern den beskyttende plastik (første gang).
2 Isæt 1 x litium 3V-batteri i (type CR2025), og luk batterirummet.

ADVARSEL!
- Batterier indeholder kemiske stoffer, og de skal derfor bortskaffes på forsvarlig vis.
- Der er fare for eksplosion, hvis batteriet sættes forkert i eller udskiftes med et forkert batteri. Udskift kun batteriet med et batteri af samme eller tilsvarende type.
- Forkert brug af batterier kan forårsage elektrolytlækager og vil ætse rummet eller få batterierne til at sprænge.
- Fjern batterierne, hvis apparatet ikke skal anvendes I længere tid.

FORBEREDELSER

Tilslutning og genopladning af batteripakken*

1 Sluk for enheden.Tilslut batteripakken som vist.
2 Tilslut den medfølgende adapter til enheden og strømforsyningen (som vist). Oplad indtil den rød indikator slukkes (ca. 4,5 - 6,5 timer når enheden oplades fra tom tilstand).

TIP!
- Det er normalt at batteripakken bliver varm under opladning.
- ▭ vises på skærmen, når batteriet er ved at løbe tørt.

Sådan afmonteres batteripakken

1 Sluk for enheden.
2 Tag AC-adapteren ud.
3 Vend afspilleren på hovedet.
4 Tryk batteripakkens låsemekanisme ned ❶.
5 Træk batteripakken ud som vist ❷ ❸.

***Genopladelige batterier kan udelukkende genoplades et vist antal gange og skal udskiftes på et tidspunkt. Batteriets levetid og det antal gange, det kan genoplades, afhænger af brugen og indstillingerne.**

FORBEREDELSER

Tilslutninger

Sådan tilsluttes hovedtelefoner

Tilslut hovedtelefonerne til stikket **PHONE 1** eller **PHONE 2**.

Tilslutning af yderligere udstyr

- Sluk for apparatet, inden du tilslutter andet udstyr.
- Du kan tilslutte afspilleren til et tv eller en forstærker for at se dvd'er eller synge karaoke.

A/V OUT

På DVD-afspillerens panel skal du trykke på **AV IN/OUT** for at vælge A/V OUT.

A/V IN

På DVD-afspillerens panel skal du trykke på **AV IN/OUT** for at vælge A/V IN (AUX)

Tilslutning	Video	Audio (Venstre)	Audio (Højre)
Farve	Gul	Hvid	Rød

COPYRIGHTINFORMATION

Det kan vara straffbart att kränka andras upphovsrättigheter vid olovlig framställning av kopior av kopieringsbeskyddat material, såsom dataprogram, filer,tv utsändningar och ljudupptagningar. Denna produkt får icke användas till dessa ändamål.

KASSERING AV DIN GAMLA PRODUKT

Produkten är utvecklad och tillverkad av högkvalitativa material och komponenter som kan både återvinnas och återanvändas.
När den här symbolen med en överkryssad papperskorg visas på produkten innebär det att produkten omfattas av det europeiska direktivet 2002/96/EG.
Ta reda på var du kan hitta närmaste återvinningsstation för elektriska och elektroniska produkter.
Följ de lokala reglerna och släng inte dina gamla produkter i det vanliga hushållsavfallet. Genom att kassera dina gamla produkter på rätt sätt kan du bidra till att minska eventuella negativa effekter på miljö och hälsa.

OPLYSNINGER OM COPYRIGHT

Det kan være strafbart at krænke andres ophavsrettigheder ved uberettiget at fremstille kopier af kopibeskyttet materiale, herunder computer programmer, filer, tv udsendelser og lydoptagelser. Dette produkt må ikke anvendes til disse formål.

BORTSKAFFELSE AF UDTJENTE PRODUKTER

Dit produkt er udviklet og fremstillet i materialer og komponenter af høj kvalitet, som kan genbruges.
Når et produkt er forsynet med dette symbol med en overkrydset affaldsspand på hjul, betyder det, at produktet er omfattet af EU-direktiv 2002/96/EC.
Undersøg reglerne for dit lokale indsamlingssystem for elektriske og elektroniske produkter.
Følg de lokale regler, og bortskaf ikke dine udtjente produkter sammen med almindeligt husholdningsaffald. Korrekt bortskaffelse af udtjente produkter er med til at forhindre negativ påvirkning af miljø og helbred.

FÖRBEREDELSER

Digital Audio Out

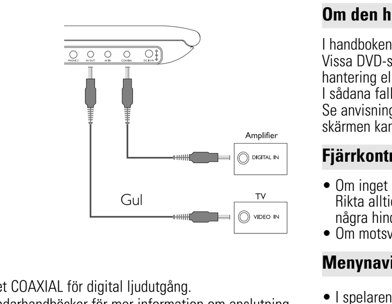

TIPS
- Du kan även använda uttaget COAXIAL för digital ljudutgång.
- Se extrautrustningens användarhandböcker för mer information om anslutning.
- Spelarna kan hantera TV-apparater med NTSC/PAL/AUTO.

Klass 1 laserapparat
Varning! Om apparaten används på annat sätt än I denna bruksanvisning specificerats, kan användaren utsättas för osynlig laser-strålning, som överskrider gränsen för laserklass 1.

ALLMÄN FÖRKLARING

Om den här handboken

I handboken finns grundläggande anvisningar om hur du använder DVDspelaren. Vissa DVD-skivor tillverkas dock på ett sätt som kräver särskild hantering eller bara tillåter begränsade funktioner under uppspelningen. I sådana fall kan du kanske inte använda alla kommandon till spelaren. Se anvisningarna på skivinlägget om detta skulle inträffa. När ⊘ visas på skärmen kan funktionen inte utföras av spelaren eller skivan.

Fjärrkontrollens funktioner

- Om inget annat anges kan du utföra alla funktioner med fjärrkontrollen. Rikta alltid fjärrkontrollen direkt mot spelaren och se till att det inte finns några hinder i vägen för IR-strålen.
- Om motsvarande knappar finns på huvudenheten kan de också användas.

Menynavigering

- I spelaren finns ett intuitivt menynavigeringssystem som hjälper dig genom olika inställningar och funktioner.
- Använd funktionsknapparna om du vill aktivera/avaktivera motsvarande funktioner.
- Använd ▲, ▼, ◄, ► om du vill bläddra genom menyer.
- Bekräfta ditt val genom att trycka på knappen **OK**.

GRUNDFUNKTION

Starta spelaren för inställning av språk för skärmmenyn

Standardspråket för spelarens skärmmeny är engelska. Du kan välja att använda engelska, franska, spanska, tyska, förenklad kinesiska eller traditionell kinesiska på spelarens skärm.

Länder	Alternativ för skärmmenyspråk
Europa	Engelska,Franska, Spanska,Tyska
USA	Engelska, Franska, Spanska
Asien - Stilla havsregionen	Engelska,Traditionell kinesiska, Förenklad kinesiska

1 Skjut knappen **POWER** till läget **ON** för att sätta på spelaren.
2 Tryck på **SET UP** (inställningar) för inställningsmenyn.
3 Välj **GENERAL SETUP** (allmänna inställningar) och tryck på **OK**.
4 Bläddra och välj **OSD LANG** (språk för skärmmeny) och tryck på ► så kan du välja språk för skärmmenyn.
5 Välj språk och tryck på **OK**.

Sätta i skivor och starta

1 Tryck på **OPEN** (öppna) så öppnas skivfacket.
2 Sätt i skivan med etiketten uppåt (även när du sätter i en dubbelsidig DVD-skiva). Se till att den sitter ordentligt i rätt fördjupning.
3 Stäng facket försiktigt.
4 Skjut knappen **POWER** till **ON** för att sätta på spelaren.

TIPS!
Ett normalt mekaniskt ljud hörs under uppspelningen.

GRUNDFUNKTION

Spela upp en DVD-skiva

När du har satt på spelaren, satt i skivan och stängt facket startar uppspelningen automatiskt. På skärmen visas vilken typ av skiva som finns i facket. Du kan uppmanas att välja ett objekt från en meny. Markera ditt val genom att använda knapparna ▲, ▼, ◄, ► och tryck sedan på **OK**.

Observera: Eftersom DVD-filmer oftast släpps vid olika tidpunkter i olika delar av världen är alla spelare regionkodade och skivor kan ha en valfri regionkod. Om du sätter i en skiva med en annan regionkod i spelaren visas regionkodsinformationen på skärmen. Skivan spelas inte upp och ska tas ut.

Spela upp en ljud- eller video-CD-skiva

- Efter att du har satt på spelaren, satt i skivan och stängt facket visas skivtypen på skärmen tillsammans med information om skivans innehåll. Tryck på ► så startas uppspelningen.
- När du spelar VCD med MTV/Karaoke trycker du på sifferknapparna (0-9) och väljer spåret och trycker på ► eller **OK** tnär du vill spela upp spåret. Tryck på **RETURN**(återgå) när du vill återgå till menyvalet.

Spela upp en DivX®-skiva

- Philips tillhandahåller DivX® VOD-registreringskoden (Video on Demand) som gör det möjligt att hyra och köpa videofilmer med hjälp av DivX® VOD-tjänsten. Mer information finns på www.divx.com/vod.
- Välja DivX®VOD på menyn SETUP (inställningar).
- Registreringskoden visas.
- Använd registreringskoden om du vill köpa eller hyra videofilmer från DivX(® VOD-tjänsten www.divx.com/vod. Följ anvisningarna och hämta videofilmen till en CD-R-skiva så kan du spela den på den här DVD-spelaren.

TIPS!
Du kan endast spela upp de videofilmer du hämtar från DivX®-VOD-tjänsten med den här DVD-spelaren.

GRUNDFUNKTION

Spela upp WMA / MP3-CD-skivor

Följande uppspelningsfunktioner är tillgängliga för WMA / MP3-CD-skivor. Mer information finns i motsvarande avsnitt.
Volymkontroll, hoppa över spår, sökning, upprepa, blanda, och så vidare. Med knapparna ▲, ▼, ◄, ► markerar du önskad musikmapp.Tryck på **OK** när du vill spela upp spåret.

TIPS!
Du kan inte spela kopieringsskyddade WMA-filer.

Spela upp JPEG-skivor

Med knapparna ▲, ▼, ◄, ► markerar du önskad bildmapp. Tryck på **OK**. Går spelaren automatiskt in i bildspelsläget.
Då visas resten av JPEG-filerna som finns i den aktuella mappen i helskärmsläge.
- Rotera bilden med ◄, ►.
- Vänd upp/ned med ▲ .
- Vänd åt vänster/höger med ▼ .
- Tryck på **MENU**(meny) under bildspelet när du vill återgå till mappskärmen.
- Tryck på ■ när du vill gå till gruppförhandsvisning.
- Använd ▲, ▼, ◄, ► när du vill markera den förhandsvisade bilden och få åtkomst till funktionerna på skärmen.

Observera: Alla funktioner som beskrivs baseras på användning av fjärrkontrollen, om inget annat anges.

VARNING!
Apparaten får inte utsättas för vattendroppar eller vattenstrålar. Placera inga farliga föremål på apparaten (t.ex. vattenfyllda föremål eller levande ljus).

FORBEREDELSER

Digital Audio Out

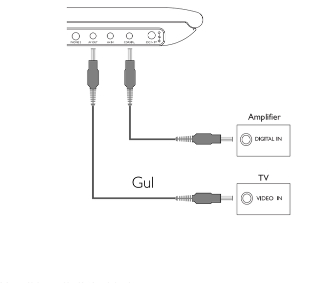

TIP!
- Du kan også benytte COAXIAL-stikket til digital lyd.
- Se i brugervejledningen til ekstraudstyret for at læse om tilslutning.
- Afspillerne understøtter NTSC/PAL/AUTO-TV.

Advarsel: Usynlig laserstråling ved åbning når sikkerhedsafbrydere er ude af funktion. Undgå utsættelse for stråling.

GENEREL FORKLARING

Om denne manual

Denne manual indeholder en grundlæggende vejledning i betjening af denne dvd-afspiller. Nogle dvd-diske er imidlertid fremstillet på en måde, så de kræver en bestemt betjening, eller kun tillader begrænset betjening under afspilning. I disse tilfælde er det ikke sikkert, at afspilleren reagerer på alle betjeningskommandoer. Når det sker, må du læse i vejledningen til disken. Når der vises et ⊘ på skærmen, er det fordi handlingen ikke tillades af afspilleren eller disken.

Betjening af fjernbetjeningen

- Medmindre andet angives, så kan alle funktioner udføres vha. fjernbetjeningen. Peg altid fjernbetjeningen direkte mod afspilleren, og sørg for at der ikke er nogen forhindringer for den infrarøde stråle.
- Når der er tilsvarende taster på hovedenheden, kan de også benyttes.

Navigation i menuen

- Afspilleren har et intuitivt navigationssystem til at føre dig igennem forskellige indstillinger og funktioner.
- Brug funktionstasterne til at aktivere/deaktivere funktioner.
- Brug ▲, ▼, ◄, ►.til at gå igennem menuerne.
- Tryk på **OK** for at bekræfte dit valg.

GRUNDFUNKTIONER

Indstilling af OSD-sprog

Engelsk er standardsproget på afspillerens skærmbilleder. Du kan vælge engelsk, fransk, spansk, tysk, kinesisk (forenklet) eller kinesisk (trad.) til din afspiller.

Lande	Indstillinger for OSD-sprog
Europæisk	Engelsk,Fransk, Spansk,Tysk
Amerikansk	Engelsk, Fransk, Spansk
Asien-Stillehavsområdet	Engelsk, Kinesisk (traditionelt),Kinesisk (forenklet)

1 Skub **POWER**-kontakten til **ON** for at tænde for afspilleren.
2 Tryk på **SETUP** for at få adgang til setupmenuen.
3 Vælg **GENERAL SETUP**, og tryk på **OK**.
4 Rul, og vælg **OSD LANG**, og tryk på ►.for at vælge OSD-sprog.
5 Vælg det ønskede sprog, og tryk på **OK**.

Sådan isættes en disk og tændes enheden

1 Tryk på **OPEN** for at åbne diskskuffen.
2 Sæt disken i med teksten opad (også hvis det er en dobbeltsidet dvd). Sørg for at den er placeret korrekt i fordybningen.
3 Tryk forsigtigt for at lukke skuffen.
4 Skub **POWER**-kontakten til **ON** for at tænde for afspilleren.

TIP!
Der høres en normal mekanisk støj under afspilningen.

GRUNDFUNKTIONER

Sådan afspilles en dvd-disk

Afspilningen starter automatisk, når du har tændt for enheden, sat disken i og lukket skuffen. Skærmen viser, hvilken type disk der er sat i. Det kan være disken opfordrer dig til at vælge et punkt på en menu. Brug ▲, ▼, ◄, ► -tasterne til at fremhæve dit valg, og tryk på **OK**.

Bemærk: Dvd-film udgives som regel på forskellige tidspunkter forskellige steder i verden, så alle afspillere har en områdekode, og diske kan også have en områdekode. Hvis du sætter en disk i med en anden områdekode end den din afspiller har, vises der en meddelelse på skærmen. Og disken vil ikke kunne afspilles, men må tages ud.

Sådan afspiller en audio eller video-cd

- Når du har tændt for enheden, sat disken i og lukket skuffen, viser skærmen oplysninger om, hvilken type disk der er sat i samt dens indhold. Tryk på ► for at starte afspilning.
- Når du afspiller VCD med MTV/Karaoke, skal du trykke på tasterne 0-9 for at vælge nummer og trykke på ► eller **OK** for at afspille nummeret.Tryk på **RETURN** for at gå tilbage til valgmenuen.

Afspilning af DivX®-diske

- Philips giver dig den DivX® VOD-registreringskode (Video On Demand), der gør det muligt at leje eller købe videoer ved brug af DivX® VODtjenesten. Hvis du ønsker yderligere oplysninger, kan du besøge www.divx.com/vod.
- Vælg DivX® VOD i menuen SETUP.
- Registreringskoden vises.
- Brug registreringskoden til at købe eller leje videoer fra DivX® VODtjenesten www.divx.com/vod. Følg vejledningen, og download videoen på en CD-R til afspilning på denne DVD-afspiller.

TIP!
Alle videoer, der er downloadet fra DivX® VOD, kan kun afspilles på denne DVD-afspiller.

GRUNDFUNKTIONER

Afspilning af WMA / MP3-diske

Følgende afspilningsfunktioner gælder for WMA / MP3-cd'er. Læs de tilhørende afsnit for at få flere oplysninger. Lydstyrke, overspringning af spor, søgning, gentagelse, shuffle, osv. Brug ▲, ▼, ◄, ► -tasterne til at fremhæve den ønskede musikmappe. Tryk på **OK** for at afspille nummeret.

TIP!
Du kan ikke afspille WMA-filer, som er kopibeskyttede.

Afspilning af JPEG-diske

Brug ▲, ▼, ◄, ► -tasterne til at fremhæve den ønskede billedmappe. Tryk på **OK**. Starter diasshow automatisk. JPEG-filerne i mappen vises en for en på hele skærmen.
- Brug ◄, ► for at rotere billedet.
- Brug ▲ for at spejlvende op/ned.
- Brug ▼ for at spejlvende venstre/højre.
- Tryk på **MENU** under diasshowet for at gå tilbage til mappeskærmbilledet.
- Tryk på ■ , for at gå til gruppevisning.
- Brug ▲, ▼, ◄, ► til at fremhæve eksempelbilledet og få adgang til skærmfunktionerne.

Bemærk: Med mindre andet angives, er al betjening baseret på brug af fjernbetjeningen.

ADVARSEL!
Apparatet må ikke udsættes for dryp eller sprøjt. Placer aldrig farlige genstande på apparatet (f.eks. genstande med væsker i eller tændte lys).

NOTES

ALLMÄNNA FUNKTIONER

Flytta till en annan titel / ett annat spår / kapitel

När en skiva har mer än en titel eller mer än ett spår kan du flytta till en annan titel/ett annat spår/kapitel genom att göra följande:
- Tryck lätt på ⏭ under uppspelningen om du vill välja nästa titel / spår / kapitel.
- Tryck lätt på ⏮ under uppspelningen om du vill gå tillbaka till föregående titel / spår / kapitel.
- Om du vill gå direkt till en titel, ett spår eller kapitel anger du motsvarande siffra genom att använda de numeriska knapparna (0-9).

Stillbild och stegvis visning av bildrutor

Tryck på II flera gånger för följande alternativ för stillbild och stegvis visning av bildrutor:

II x 1	Paus/stillbild
II x 2	II► visas på skärmen

När ikonen I► visas på skärmen trycker du på II flera gånger för uppspelning av bildruta-för-bildruta.Tryck på **OK** om du vill återgå till normal uppspelning.

Sökning

Tryck på ⏭ flera gånger för följande alternativ för sökning framåt:
Tryck på ⏮ flera gånger för följande alternativ för sökning bakåt:

⏮	⏭
2 X bakåt	2 X framåt
4 X bakåt	4 X framåt
8 X bakåt	8 X framåt
16 X bakåt	16 X framåt
32 X bakåt	32 X framåt
normal hastighet	normal hastighet

Tryck på **OK** eller ► om du vill återgå till normal uppspelning.

ALLMÄNNA FUNKTIONER

Långsam uppspelning

Tryck på I► flera gånger för följande alternativ för långsam uppspelning:

x 1	1/2	x 5*	1/2 x bakåt
x 2	1/4	x 6*	1/4 x bakåt
x 3	1/8	x 7*	1/8 x bakåt
x 4	1/16	x 8*	1/16 x bakåt

Tryck på **OK** eller ► om du vill återgå till normal uppspelning.
**endast för DVD-skivor*

Ändra ljudutgång

Tryck på **AUDIO** (ljud) flera gånger för följande ljudalternativ.

x 1	Mono vänster	x 2	Mono höger
x 3	Blandad mono	x 4	Stereo

ZOOM

Med zoom-funktionen kan du förstora videobilden och panorera i den förstorade bilden. Tryck på **ZOOM** flera gånger om du vill välja följande zoomalternativ:

Zoom x 1	2X	Zoom x 2	3X
Zoom x 3	4X	Zoom x 4	1/2
Zoom x 5	1/3	Zoom x 6	1/4
Zoom x 7	normal visning		

Ljudavstängning

Om du trycker på **MUTE** (ljudavstängning) en gång stängs spelarens volym av. Tryck på **MUTE** (ljudavstängning) igen om du vill avaktivera funktionen.

Upprepa

Tryck på **REPEAT** (upprepa) flera gånger för följande upprepningsalternativ:

	Åtgärder för DVD	Åtgärder för VCD
x 1	upprepar kapitel	upprepar spår
x 2	upprepar titel	upprepar alla
x 3	upprepar alla	avbryter upprepning
x 4	avbryter upprepning	

ALLMÄNNA FUNKTIONER

Upprepa A > B

Repetera eller skapa en slinga av en sekvens i en titel:
- Tryck på **A > B** vid den valda startpunkten; **A** visas på skärmen.
- Tryck på **A > B** igen vid den valda slutpunkten; **AB** visas på skärmen och upprepningssekvensen påbörjas.
- Tryck på **A > B** en gång till om du vill avsluta sekvensen.

Uppspelningslägen

Tryck på **PLAY MODE** (uppspelningsläge) flera gånger för följande alternativ för uppspelningsläge:

x 1	Blanda	x 2	Slumpvis
x 3	Program		

Använd knapparna **(0-9)** och **OK** till att ange specifika inställningar.

Volymkontroll

Tryck **+/–** för att öka eller minska ljudvolymen på Fjärrkontrollen eller på spelaren..

Bildskärm (Knappar på huvudenheten)

Tryck på **MONITOR** (bildskärm) flera gånger och använd ◄ / ► om du vill justera ljusstyrka, färg och visningsläge (normal eller helskärm).

SPECIELLA DVD-FUNKTIONER

Kontrollera innehållet på DVD-videoskivor: **Menyer**.
Det kan finnas menyer på skivan där du kan välja titlar och kapitel. Med DVD-spelarens menyfunktion kan du välja från sådana menyer. Tryck på lämplig numerisk knapp, eller använd knapparna ▲, ▼, ◄, ► till att markera ditt val, och tryck på **OK**.

Skivmeny

Tryck på **MENU** (meny). Menyn kan exempelvis visa kameravinklar, alternativ för talat språk och undertextning samt kapitel för titeln.

Kameravinkel

Om skivan innehåller sekvenser som spelats in från olika kameravinklar visas vinkelikonen. Den visar antalet tillgängliga vinklar och den vinkel som för närvarande visas. Du kan sedan ändra kameravinkeln om du vill.
Tryck på **ANGLE** (vinkel) flera gånger tills du kommer till den önskade visningsvinkeln.
Om du vill återgå till den normala visningsvinkeln trycker du på **ANGLE** (vinkel) flera gånger tills inget meddelande om vinkel visas på skärmen.

Byta språk

Tryck på **LANGUAGE** (språk). Om den aktuella skivan har olika språkalternativ visas de på skärmen.
Tryck på **LANGUAGE** (språk) flera gånger tills du kommer till det önskade språkalternativet.

Undertext

Tryck på **SUBTITLES** (undertext). Om den aktuella skivan har olika alternativ för undertextning visas de på skärmen.
Tryck på **SUBTITLES** (undertext) flera gånger tills du kommer till det önskade alternativet för undertextning.

FUNKTIONER FÖR SKÄRMMENYN

Förutom att använda knapparna på fjärrkontrollen kan du även ändra alternativ för skivuppspelning på skärmmenyn.

1 Tryck på **OSD** (skärmmeny) under uppspelningen av skivan. En lista över funktionerna visas.
2 Med knapparna ▲ ▼ markerar du ditt val.

När inställningarna markeras trycker du på **OK** för att:

FILE	ange önskat filnummer
TITLE (titel)	ange önskat titelnummer
CHAPTER (kapitel)	ange önskat kapitelnummer
AUDIO (ljud)	välja ljudalternativ
SUBTITLE (undertext)	välja alternativ för undertextning
ANGLE (vinkel)	välja alternativ för kameravinkel
FILTID	ange startpunkt för filens speltid
TT TIME (titeltid)	ange startpunkt för titeluppspelningstid
CH TIME (kapiteltid)	ange startpunkt för kapiteluppspelningstid
REPEAT (upprepa)	välja upprepningsalternativ
TIME DISP. (tidsvisning)	välja alternativ för tidsvisning

3 Använd knapparna **(0-9)** till att ange specifika inställningar.
4 Tryck på ◄ markerar du vill avbryta den aktuella inställningen eller gå tillbaka till den föregående menynivån.
5 Tryck på **OSD** (skärmmeny) när du vill avsluta.

GENERELLE FUNKTIONER

Skift mellem titel / spor / kapitel

Når der er flere titler eller spor på en disk, kan du skifte mellem titel / spor / kapitel således:
- Tryk kort på ⏭ under afspilning for at vælge næste titel / spor / kapitel.
- Tryk kort på ⏮ under afspilning for at komme tilbage til forrige titel / spor / kapitel.
- Du kan skifte til en titel, et spor eller et kapitel ved at benytte de numeriske taster **(0-9).**

Still-billede og trin-for-trin-billede

Tryk gentagne gange på II for at benytte følgende funktioner for still-billede og trin-for-trin-billede:

II x 1	Pause/still-billede
II x 2	Der står II► på skærmen

Når ikonet I► vises på skærmen, skal du trykke gentagne gange på II for at afspille billede for billede.Tryk på **OK** for at genoptage normal afspilning.

Søg

Tryk gentagne gange på ⏭ for at benytte følgende fremadrettede søgninger:
Tryk gentagne gange på ⏮ for at benytte følgende bagudrettede søgninger:

⏮	⏭
2 X bagud	2 X fremad
4 X bagud	4 X fremad
8 X bagud	8 X fremad
16 X bagud	16 X fremad
32 X bagud	32 X fremad
normal hastighed	normal hastighed

Tryk på **OK** eller ► for at genoptage normal afspilning.

GENERELLE FUNKTIONER

Langsom gengivelse

Tryk gentagne gange på I► for at benytte nedenstående langsomme gengivelser:

x 1	1/2	x 5*	1/2 x bagud
x 2	1/4	x 6*	1/4 x bagud
x 3	1/8	x 7*	1/8 x bagud
x 4	1/16	x 8*	1/16 x bagud

Tryk på **OK** eller ► for at genoptage normal afspilning.
** kun til DVD'er*

Ændring af audio output

Tryk gentagne gange på **AUDIO** for at benytte følgende audiofunktioner.

x 1	Mono venstre	x 2	Mono højre
x 3	Blandet mono	x 4	Stereo

ZOOM

Zoom-funktionen giver dig mulighed for at forstørre billedet og panorere i det forstørrede billede. Tryk gentagne gange på **ZOOM** for at vælge følgende zoom-funktioner.

Zoom x 1	2X	Zoom x 2	3X
Zoom x 3	4X	Zoom x 4	1/2
Zoom x 5	1/3	Zoom x 6	1/4
Zoom x 7	normal visning		

Mute-funktion

Tryk en gang på **MUTE** for at afbryde lyden på afspilleren.
Tryk på **MUTE** igen for at deaktivere den.

Gentag

Tryk gentagne gange på **REPEAT** for at benytte følgende gentagne funktioner:

	Dvd-handlinger	Vcd-handlinger
x 1	gentager kapitel	gentager spor
x 2	gentager titel	gentager alt
x 3	gentager alt	annullerer gentagelse
x 4	annullerer gentagelse	

GENERELLE FUNKTIONER

Gentager A > B

For at gentage eller afspille en sekvens fra titlen i et loop:
- Tryk på **A > B** ved det ønskede begyndelsessted. **A** vises på skærmen.
- Tryk på **A > B** igen ved det ønskede slutsted. **AB** vises på skærmen, og gentagelsessekvensen starter.
- Tryk på **A > B** igen for at forlade sekvensen.

Afspilningstilstande

Tryk gentagne gange på **PLAY MODE** for at benytte følgende afspilningsformer:

x 1	Shuffle	x 2	Random
x 3	Program		

Benyt **(0-9)** og **OK** for at angive en bestemt indstilling.

Lydstyrke

Tryk på **+/–** for at hæve eller sænke afspilningens lydstyrke på fjernbetjeningen eller på enheden.

Monitor (Knapper på hovedenheden)

Tryk gentagne gange på **MONITOR**, og brug ◄ / ► til at justere: lysstyrke, farve og billedtilstand (normal eller fuld skærm).

SÆRLIGE DVD-FUNKTIONER

Sådan kontrollerer du indholdet af dvd-videodiske: **Menuer.**
Der kan være valgmenuer til titler og kapitler på disken. Dvd'ens menufunktion giver mulighed for at foretage valg.Tryk på den ønskede numeriske tast, eller brug ▲, ▼, ◄, ► -tasterne til at fremhæve valget, og tryk på **OK**.

Diskmenu

Tryk på **MENU**. Menuen kan f.eks. vise kameravinkler, sprog for lyd og undertekster, samt kapitler i filmen.

Kameravinkel

Hvis disken indeholder sekvenser, der er optaget fra en anden vinkel, vises ikonet for vinkel med antallet af mulige vinkler, samt den viste vinkel. Derefter kan du skifte vinkel, hvis du ønsker det.
Tryk gentagne gange på **ANGLE**, indtil du når den ønskede vinkel.
Du kommer tilbage til den normale vinkel ved at trykke gentagne gange på **ANGLE**, indtil der ikke længere står nogen oplysninger om vinkel.

Sådan ændres sprog

Tryk på **LANGUAGE**. Hvis disken indeholder forskellige sprogindstillinger, så fremgår det af skærmen nu.
Tryk gentagne gange på **LANGUAGE** , indtil du når den ønskede sprogfunktion.

Undertekster

Tryk på **SUBTITLES**. Hvis disken indeholder forskellige undertekster, fremgår det af skærmen nu. Tryk gentagne gange på **SUBTITLES** , indtil du når den ønskede undertekst.

OSD-FUNKTIONER

Udover fjernbetjeningen kan du også ændre afspilning af disken vha. OSD.

1 Tryk på **OSD** under afspilning. En liste med funktioner vises.
2 Brug ▲ ▼ -tasterne for at fremhæve valget.

Når markøren fremhæver disse indstillinger, skal du trykke på **OK** for at:

FILE	Tast det ønskede filnummer
TITLE (TITEL)	indtaste det ønskede titelnummer
CHAPTER (KAPITEL)	indtaste det ønskede kapitelnummer
AUDIO (LYD)	vælge lydindstillinger
SUBTITLE (UNDERTEKSTER)	vælge undertekster
ANGLE (VINKEL)	vælge kameravinkler
FILTID	Tast i startposition for filafspilningstid
TT TIME (TID TITEL)	indtast filmens starttidspunkt
CH TIME (TID KAPITEL)	indtast kapitlets starttidspunkt
REPEAT (GENTAG)	vælg gentagelse
TIME DISP. (VIS TID)	vælg hvordan tiden skal vises

3 Benyt **(0-9)** for at angive en bestemt indstilling.
4 Tryk på ◄ for at annullere den aktuelle indstilling eller gå tilbage til forrige menuniveau.
5 Tryk på **OSD** for at afslutte.

NOTES

INSTÄLLNINGSFUNKTIONER

Om du vill maximera upplevelsen av uppspelningen använder du **SETUP** (inställningar) till att finjustera inställningarna. Använd knapparna ▲,▼,◄, ► till att markera ditt val och tryck sedan på **OK**.

1 Tryck på **SETUP** (inställningar). En lista över funktioner visas.
2 Med knapparna ▲ ▼ markerar du ditt val.

När inställningarna markeras trycker du på **OK** för att:

GENERAL SETUP (allmänna inställningar)	välja visningsalternativ och andra alternativ
AUDIO SETUP (ljudinställningar)	välja ljudalternativ
PREFERENCES (inställningar)	välja inställningar för uppspelning
PASSWORD SETUP (lösenordsinställning)	välja alternativ för lösenord

3 Tryck på ◄ om du vill avbryta den aktuella inställningen eller gå tillbaka till den föregående menynivån.
4 Tryck på **SETUP** (inställningar) när du vill avsluta.

General setup (allmänna inställningar)

När inställningarna markeras trycker du på **OK** för att:

TV DISPLAY (TV-skärm)	välja visningsförhållande
TV TYPE (TV-typ)	välja videostandard för extern TV-apparat
OSD LANG (språk för skärmmeny)	välja språk för skärmmenyn
SPDIF	välja alternativ för digitalt ljud
CAPTIONS (bildtexter)	välja alternativ för bildtexter
SCREEN SAVER (skärmsläckare)	välja alternativ för skärmsläckare

Tryck på ◄ om du vill avbryta den aktuella inställningen eller gå tillbaka till den föregående menynivån.

INSTÄLLNINGSFUNKTIONER

Audio setup (ljudinställningar)

När inställningarna markeras trycker du på **OK** för att:

SPEAKER SETUP (högtalarinställningar)	välja högtalaralternativ
DOLBY DIGITAL SETUP (inställningar för Dolby Digital)	välja alternativ för Dolby-ljud
CHANNEL EQUALIZER (kanal-equalizer)	välja alternativ för equalizer
3D PROCESSING (3D-bearbetning)	välja alternativ för surround-ljud

Tryck på ◄ om du vill avbryta den aktuella inställningen eller gå tillbaka till den föregående menynivån.

Preferences (inställningar)

När inställningarna markeras trycker du på **OK** för att:

AUDIO (ljud)	välja alternativ för ljudspråk
SUBTITLE (undertext)	välja språkalternativ för undertextning
DISC MENU (skivmeny)	välja språkalternativ för skivmeny
PARENTAL (föräldrakontroll)	välja alternativ för föräldrakontroll
DivX® VOD	kontrollera DivX ID för VOD
SÅ HÄR SPARAR DU STRÖM	aktivera strömsparning när du spelar upp och använder batteriet
DEFAULT (standardinställning)	återställa fabriksinställningarna

Tryck på ◄ om du vill avbryta den aktuella inställningen eller gå tillbaka till den föregående menynivån.
Observera: Alternativen för föräldrakontroll är endast tillgängliga när lösenordsläget är avaktiverat.

Password setup (lösenordsinställning)

När inställningarna markeras trycker du på **OK** för att:

PW MODE (lösenordsläge)	aktivera/avaktivera lösenordet
PASSWORD (lösenord)	ändra befintligt lösenord (standard: 99999)

Tryck på ◄ om du vill avbryta den aktuella inställningen eller gå tillbaka till den föregående menynivån.

FELSÖKNING

Använd först den här checklistan om det verkar vara fel på DVD videospelaren. Det kan bero på att något har förbisetts.

VARNING :
Försök aldrig att reparera apparaten på egen hand, därför att detta upphäver din garanti. Vid eventuella fel rekommenderar vi att du går igenom punkterna i listan här nedan innan du lämnar in apparaten till reparation. Skulle du ej kunna lösa problemet med hjälp av dessa instruktioner kontakta din försäljare eller kundtjänst.

Symtom	Åtgärd
Ingen ström	– Kontrollera att nätkabelns båda kontakter är ordentligt anslutna. – Kontrollera att det finns ström i eluttaget genom att ansluta en annan apparat. – Kontrollera att batteriet är rätt isatt. – Kontrollera att biladaptern är korrekt ansluten.
Förvrängd bild	– Kontrollera om det finns fingeravtryck på skivan och rengör den med en mjuk trasa genom att torka från mitten och utåt. – Ibland kan bilden förvrängas något. Det är inte ett fel.
TV-bilden helt förvriden / utan färg	– NTSC/PAL-inställningen kan ha fel status. Anpassa inställningarna för TV:n och spelaren till varandra.
Inget ljud	– Kontrollera ljudanslutningarna. Försök med en annan ljudkälla om du använder en HiFi förstärkare.

FELSÖKNING

Symtom	Åtgärd
Skivan kan inte spelas upp	– Kontrollera att etiketten är vänd uppåt. – Rengör skivan. - Kontrollera om det är fel på skivan genom att försöka med en annan skiva.
Ingen reaktion på spelaren när du skickar kommandon från fjärrkontrollen	– Rikta fjärrkontrollen direkt mot sensorn på framsidan av spelaren. Undvik alla hinder som kan störa signalvägen. Kontrollera eller byt ut batterierna.
Förvrängd eller svartvit bild med DVD- eller video-CD-skiva	– Använd endast skivor som är formaterade i enlighet med den TV-apparat som används (PAL/NTSC).
Inget ljud i den digitala utgången	– Kontrollera de digitala anslutningarna – Kontrollera att den digitala utgången är aktiverad på menyn SETUP (inställningar).
Det går inte att använda alla kommandon på spelaren under uppspelningen	– Funktionerna kan inte utföras av skivan. – Mer information finns i anvisningarna för uppspelning på skivinlägget.
Spelaren är varm	– När spelaren används under lång tid blir ytan varm. Det är helt normalt.

Denna apparat uppfyller EU:s krav beträffande radiostörningar.

TEKNISKA DATA

Mått	22 x 17.7 x 3.2 cm
Vikt	0.94 kg / 2 lb
Strömförsörjning	Likström 9V 2.2A
Strömförbrukning	30W
Driftstemperatur	0 - 50°C (32 ~ 122°F)
Laservåglängd	650nm
Videosystem	NTSC / PAL / AUTO
Frekvensomfång	20Hz ~ 20KHz ± 1dB
Signal/brusförhållande	≥ 85dB
Ljudförvrängning + brus	≤ -80(1KHz)
Kanalseparation	≥ 85dB
Dynamikomfång	≥ 80dB
Utgång	
Ljudutgång (analogt ljud)	Utgångsnivå: 2V ± 10%
Belastningsimpedans:	10KΩ
Videoutgång Utgångsnivå:	1Vp - p ± 20%
Belastningsimpedans:	75Ω

PHILIPS förbehåller sig rätten att göra ändringar i produktens design och specifikationer utan föregående meddelande.

Förändringar som inte godkänts av tillverkaren kan upphäva användarens behörighet att använda enheten.

Med ensamrätt.

SETUP-INDSTILLINGER

Du kan optimere afspilning, ved at finjustere under **SETUP**. Brug ▲,▼,◄, ► tasterne til at fremhæve dit valg, og tryk på **OK**.

1 Tryk på **SETUP**. En liste med funktioner vises.
2 Brug ▲ ▼ -tasterne for at fremhæve valget.

Når markøren fremhæver disse indstillinger, skal du trykke på **OK** for at:

GENERAL SETUP (GENEREL OPSÆTNING)	vælge skærm og andre indstillinger
AUDIO-SETUP (INDSTILLING AF LYD)	vælge lydindstillinger
PREFERENCES (INDSTILLINGER)	vælge indstillinger for afspilning
PASSWORT-SETUP (INDSTILLING AF ADGANGKODE)	vælge adgangskode

3 Tryk på ◄ for at annullere den aktuelle indstilling eller gå tilbage til forrige menuniveau.
4 Tryk på **SETUP** for at afslutte.

SETUP-indstillinger

Når markøren fremhæver disse indstillinger, skal du trykke på **OK** for at:

TV DISPLAY (TV-SKÆRM)	vælge skærmopdatering
TV TYPE	vælge videostandard på eksternt tv-apparat
OSD LANG (OSD-SPROG)	vælge hvilket sprog der skal benyttes i menuerne
SPDIF	vælge digitale lydindstillinger
CAPTIONS (TEKSTER)	vælge tekster
SCREEN SAVER (PAUSESKÆRM)	vælge pauseskærm

Tryk på ◄ for at annullere den aktuelle indstilling eller gå tilbage til forrige menuniveau.

SETUP-INDSTILLINGER

AUDIO SETUP (INDSTILLING AF LYD)

Når markøren fremhæver disse indstillinger, skal du trykke på **OK** for at:

SPEAKER SETUP (HØJTTALERINDSTILLING)	vælge indstilling af højttalere
DOLBY DIGITAL SETUP (DOLBY DIGITAL INDSTILLING)	vælge dolby-lydindstillinger
CHANNEL EQUALIZER (KANALEQUALIZER)	vælge equalizerindstillinger
3D PROCESSING (3D-INDSTILLINGER)	vælge indstillinger for surround-lyd

Tryk på ◄ ,for at annullere den aktuelle indstilling eller gå tilbage til forrige menuniveau.

Preferences (indstillinger)

Når markøren fremhæver disse indstillinger, skal du trykke på **OK** for at:

AUDIO (LYD)	vælge sprog til lyden
SUBTITLE (UNDERTEKSTER)	vælge sprog for undertekster
DISC MENU (DISKMENU)	vælge sprog for diskmenu
PARENTAL (BØRNESIKRING)	vælge børnesikring
DivX® VOD	hent DivX ID til VOD
ELSPAREFUNKTION	aktivér strømspare, når du anvender afspilning ved hjælp af batterierne
DEFAULT (STANDARD)	Gendanne fabriksindstillingerne

Tryk på ◄ ,for at annullere den aktuelle indstilling eller gå tilbage til forrige menuniveau.
Bemærk: Forældresikring kan kun vælges, når adgangskoden er deaktiveret.

Indstilling af adgangskode

Når markøren fremhæver disse indstillinger, skal du trykke på **OK** for at:

PW MODE	tænde/slukke for adgangskode
PASSWORD	skifte eksisterende adgangskode (standardværdi: 99999)

Tryk på ◄ ,for at annullere den aktuelle indstilling eller gå tilbage til forrige menuniveau.

FEJLFINDING

Hvis der opstår fejl på dvd-videoafspilleren, skal du først gennemgå tjeklisten. Der kan være noget, du har overset.

ADVARSEL:
Du bør under ingen omstændigheder prøve at reparere apparatet selv, da dette vil gøre garantien ugyldig. Hvis der opstår en fejl, så check først punkterne i listen nedenfor, inden du bringer apparatet til reparation. Hvis du ikke kan løse et givet problem ved at følge disse forslag, bedes du rådføre dig med din forhandler eller dit servicecenter.

Symptom	Afhjælpning
Ingen strøm	–Se efter at begge ben i strømstikket sidder korrekt i. –Kontroller, om der er strøm i kontakten ved at tilslutte et andet apparat. –Kontroller, om batteripakken sidder korrekt –Kontroller, om biladapteren sidder korrekt.
Forvrænget billede	– Kontroller, om der er fingeraftryk på disken. Rengør den med en blød klud, og tør fra midten mod kanten. – Af og til kan billedet være en smule forvrænget. Dette er ikke en fejl.
Fuldstændigt forvrænget billede/ ingen farve på tv-skærmen	– Det kan være, at NTSC/PAL er angivet forkert. Sammenlign indstillingen på tv'et med indstillingen på afspilleren.
Ingen lyd	– Kontroller lydforbindelserne. Hvis du benytter en HiFi-forstærker, kan du prøve en anden lydkilde.

FEJLFINDING

Symptom	Afhjælpning
Disken kan ikke afspilles	– Sørg for at etiketten på disken vender opad. – Rengør disken. – Kontroller, om disken er defekt, ved at afspille en anden disk.
Afspilleren reagerer ikke på fjernbetjeningen	– Peg fjernbetjeningen direkte mod sensoren på orsiden af afspilleren. Undgå alle forhindringer, der kan stå i vejen for signalet. Efterse eller udskift batterierne.
Forvrænget eller S/H billede på dvd eller video-cd-disk	– Anvend kun diske, der er formateret i overensstemmelse med det benyttede tv-apparat (PAL/NTSC).
Ingen lyd ved digitalt output	– Kontroller de digitale tilslutninger – Kontroller, om digitalt output er angivet på SETUP-menuen.
Afspilleren reagerer ikke på kommandoerne under afspilning	– Disken tillader ikke kommandoerne. – Læs instruktionerne om kommandoer under afspilning i dokumentationen til disken.
Afspilleren føles varm	– Når afspilleren benyttes i længere tid, kan overfladen blive varm. Dette er normalt.

Dette apparat overholder de gældende EU-direktiver vedrørende.

TEKNISKE DATA

Dimensioner	22 x 17.7 x 3.2 cm
Vægt	0.94 kg /2 lb
Strømforsyning	DC 9V 2.2A
Strømforbrug	30W
Driftstemperaturområde	0 - 50°C (32 ~ 122°F)
Laserbølgelængde	650nm
Videosystem	NTSC / PAL / AUTO
Frekvenskurve	20Hz ~ 20KHz ± 1dB
Signal/støjforhold	≥ 85dB
Lydforvrængning + støj	≤ -80(1KHz)
Kanalseparation	≥ 85dB
Dynamikområde	≥ 80dB
Output	
Lydudgang (analog lyd)	Outputniveau: 2V ± 10%
Belastningsimpedans:	10KΩ
Video-out:	Outputniveau: 1Vp - p ± 20%
Belastningsimpedans:	75Ω

PHILIPS forbeholder sig ret til at foretage produktforbedringsmæssige ændringer i design og specifikationer uden forudgående varsel.

Le modifiche non autorizzate dal produttore rendono nullo il diritto dell'utente ad utilizzare questo dispositivo.

Alle rettigheder forbeholdes.