USB-dokkolóállvány
SB4B1928

www.philips.com/welcome

HU	Felhasználói kézikönyv	1
	Ügyfélszolgálat és jótállás	22
	Hibaelhárítás és GYIK	25

PHILIPS

Tartalomjegyzék

1. Fontos 1
1.1 Biztonság óvintézkedések és karbantartás 1
1.2 Kiegészítő megjegyzések 2
1.3 A termék és a csomagolóanyag megsemmisítése 3

2. Az USB-dokkolóállvány beállítása 4
2.1 Üzembe helyezés 4
2.2 Az USB-dokkolóállvány működtetése 7

3. Felhőmonitor alap 8
3.1 Mi az? 8
3.2 Minimális rendszerkövetelmények ...10
3.3 A szoftver beállítása 11
3.4 A szoftver használata 13

4. Műszaki adatok 16

5. Szabályozási információk 18

6. Ügyfélszolgálat és jótállás 22
6.1 Ügyfélszolgálat és Jótállás 22

7. Hibaelhárítás és GYIK 25
7.1 Hibaelhárítás 25

1. Fontos

Ez az elektronikus felhasználói kézikönyv mindenkinek szól, aki a Philips USB-dokkolóállványát használja. Az USB-dokkolóállvány használata előtt szánjon időt e felhasználói kézikönyv elolvasására. A kézikönyv fontos információkat és megjegyzéseket tartalmaz az USB-dokkolóállvány kezeléséről.

Ez a Philips garancia akkor érvényes, ha a készüléket rendeltetésének megfelelő célra használták a használati utasításnak megfelelően, és a tulajdonos bemutatja az eredeti számlát vagy készpénzes nyugtát, amelyen szerepel a vásárlás dátuma, a forgalmazó és a típus neve és a készülék gyártási száma.

1.1 Biztonság óvintézkedések és karbantartás

Figyelmeztetések

A jelen dokumentációtól eltérő eljárások használata áramütést, elektromos és/vagy mechanikai veszélyeket okozhat.

Olvassa el és kövesse ezeket az utasításokat, amikor az USB-dokkolóállványt beköti és használja.

Működés közben

- Tartsa az USB-dokkolóállványt távol a közvetlen napfénytől, az igen erős fényforrásoktól és egyéb hőforrásoktól. Az ilyen környezetnek való kitétel az USB-dokkolóállvány elszíneződését és rongálódását eredményezheti.
- Távolítsa el a monitor közeléből az olyan tárgyakat, amelyek a csatlakozókra eshetnek, illetve megakadályozhatják az USB-dokkolóállvány elektronikus alkatrészeinek megfelelő szellőzését.
- Az USB-dokkolóállvány elhelyezése előtt győződjön meg arról, hogy a tápkábel és a konnektor könnyen elérhetők.
- A hálózati kábel vagy a DC tápkábel kihúzásával áramtalaníthatja az USB-dokkolóállványt.
- Kizárólag a Philips által jóváhagyott hálózati tápkábelt használja. Ha a csomagolás esetleg nem tartalmazza a hálózati tápkábelt, kérjük lépjen kapcsolatba a helyi márkaszervizzel. (Forduljon a Fogyasztói Információs Központ Ügyfélszolgálatához)
- Ne tegye ki az USB-dokkolóállványt erős rezgésnek vagy ütődésnek működés közben.
- Az USB-dokkolóállványt ne üsse meg vagy ejtse le működés, illetve szállítás közben.

Karbantartás

- Húzza ki az USB-dokkolóállvány tápkábelét, ha hosszabb ideig nem fogja használni.
- Húzza ki az USB-dokkolóállvány tápkábelét, ha tisztítania kell. Kizárólag kissé nedves kendőt használjon. Soha ne használjon szerves oldószereket, mint például alkoholt vagy ammónia alapú folyadékokat az USB-dokkolóállvány tisztítására.
- Az áramütés és a készülék maradandó károsodásának kockázatát elkerülendő, ne tegye ki az USB-dokkolóállványt por, eső, víz, illetve túlzottan nedves környezet hatásának.
- Ha az USB-dokkolóállványra folyadék kerül, azonnal törölje le száraz kendővel.
- Ha az USB-dokkolóállvány belsejébe idegen anyag vagy víz jut, kérjük azonnal áramtalanítsa és húzza ki a hálózat tápkábelt. Ezután távolítsa el az idegen anyagot, illetve vizet, majd szállítsa az egységet a márkaszervizbe.
- Ne tárolja vagy használja az USB-dokkolóállványt hő, közvetlen napfény, vagy rendkívül hideg hatásának kitett helyen.

- Az USB-dokkolóállvány legjobb teljesítményének fenntartása és minél hosszabb élettartama érdekében, kérjük, olyan helyen használja az USB-dokkolóállványt, amely az alábbi hőmérséklet- és páratartalom-tartományba esik.
  - Hőmérséklet: 0-40°C 32-104°F
  - Páratartalom: 20-80% relatív páratartalom

Szerviz

- A készülékházat kizárólag a szerviz szakképzett munkatársai nyithatják ki.
- Amennyiben javításhoz, illetve összeszereléshez szükséges dokumentumra van szüksége, kérjük lépjen kapcsolatba a helyi márkaszervizzel. (Lásd a "Fogyasztói Információs Központ" című fejezetet)
- A szállítással kapcsolatos információkért lásd a "Műszaki adatok" című fejezetet.

Megjegyzés

Lépjen kapcsolatba szerviztechnikussal, ha az USB-dokkolóállvány nem működik megfelelően, illetve ha nem biztos abban, hogy milyen eljárást kövessen, ha betartották a Kézikönyv kezelési utasításait.

1.2 Kiegészítő megjegyzések

A következő alfejezetek az egyes nemzeti konvenciókat tartalmazzák, melyeket figyelembe kell venni a terméknél.

Megjegyzések, figyelemfelhívások, figyelmeztetések

Ebben a kézikönyvben a szövegblokkok mellett ikonok találhatók, és a szöveg félkövér vagy dőlt betűvel is kinyomtatható. Ezek a blokkok bizonyos megjegyzéseket, felhívásokat vagy figyelmeztetéseket tartalmaznak. Ezek a következőek:

Megjegyzés

Ez az ikon fontos információkat és tippeket jelöl, amelyek segítségével hatékonyabban tudja használni számítógépét.

Vigyázat

Ez az ikon olyan információt jelez, mely segítségével elkerülheti az esetleges hardverkárosodást vagy adatvesztést.

Figyelem

Ez az ikon veszélyhelyzetre hívja fel a figyelmet, és segítséget nyújt abban, hogy hogyan kerülje el a problémát.

Néhány figyelmeztetés más formában is megjelenhet, és lehetséges, hogy nem kísérik őket ikonok. Ilyen esettekben a figyelmeztetés speciális formátumát kötelezően jelezzük.

1.3 A termék és a csomagolóanyag megsemmisítése

Elektromos és elektronikus berendezések hulladékai-WEEE

This marking on the product or on its packaging illustrates that, under European Directive 2012/19/EU governing used electrical and electronic appliances, this product may not be disposed of with normal household waste. You are responsible for disposal of this equipment through a designated waste electrical and electronic equipment collection. To determine the locations for dropping off such waste electrical and electronic, contact your local government office, the waste disposal organization that serves your household or the store at which you purchased the product.

Your new USB docking stand contains materials that can be recycled and reused. Specialized companies can recycle your product to increase the amount of reusable materials and to minimize the amount to be disposed of.

All redundant packing material has been omitted. We have done our utmost to make the packaging easily separable into mono materials.

Please find out about the local regulations on how to dispose of your old USB docking stand and packing from your sales representative.

Taking back/Recycling Information for Customers

Philips establishes technically and economically viable objectives to optimize the environmental performance of the organization's product, service and activities.

From the planning, design and production stages, Philips emphasizes the important of making products that can easily be recycled. At Philips, end-of-life management primarily entails participation in national take-back initiatives and recycling programs whenever possible, preferably in cooperation with competitors, which recycle all materials (products and related packaging material) in accordance with all Environmental Laws and taking back program with the contractor company.

Your display is manufactured with high quality materials and components which can be recycled and reused.

To learn more about our recycling program please visit

http://www.philips.com/about/sustainability/ourenvironmentalapproach/productrecyclingservices/index.page

2. Az USB-dokkolóállvány beállítása

2.1 Üzembe helyezés

1 A csomag tartalma

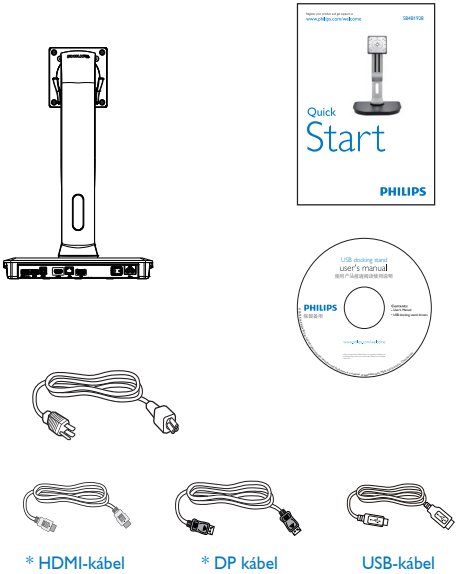

* Országonként eltérhet.

2 Csatlakoztassa az USB-dokkolóállványt a monitorhoz

1. Helyezze a monitort a kijelzőpanellel lefelé egy sima felületre. Figyeljen oda, nehogy megkarcolja vagy megsértse a kijelzőt.

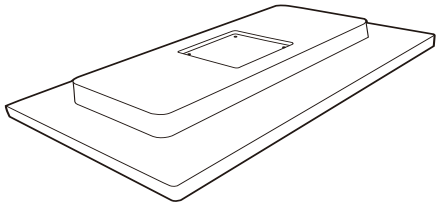

2. Pattintsa a talpat a VESA foglalatba. Egy csavarhúzó segítségével húzza meg a négy csavart.

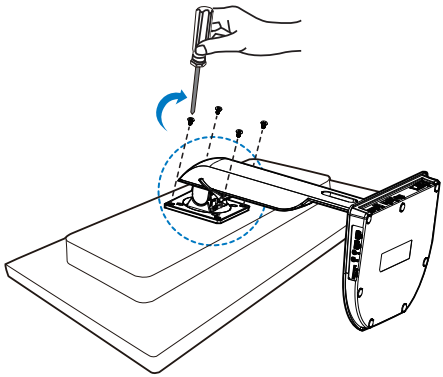

3 A monitor csatlakoztatása a szerverhez

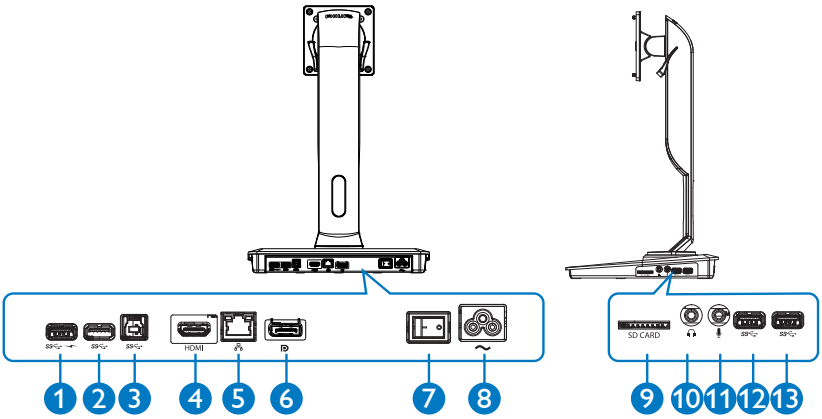

	Alkatrész	Leírás
1	USB 3.0 csatlakozó gyorstöltéssel (B.C. 1.2)	USB-eszközök csatlakoztatására (USB 1.0, 1.1, 2.0, 3.0 kompatibilis). Az USB-porton keresztül gyorstölthet B.C. 1.2 kompatibilis eszközöket.
2 12 13	USB 3.0 port	USB-eszközök csatlakoztatására (USB 1.0, 1.1, 2.0, 3.0 kompatibilis).
3	USB 3.0 upstream port	Notebook/számítógép csatlakoztatásához.
4	HDMI port	Külső HDMI-monitor csatlakoztatásához.
5	Gigabit Ethernet port	Helyi hálózathoz vagy kábel/DSL modemhez való csatlakozásra.
6	DP port	Külső DP-monitor csatlakoztatásához.
7	Bekapcsoló gomb	Az USB-dokkoló állvány be-/kikapcsolásához.
8	Tápcsatlakozó	A hálózati kábel csatlakoztatására.
9	Médiakártya-nyílás	SD (Secure Digital) kártya, memóriaeszköz vagy multimédiakártya csatlakoztatására.
10	Fejhallgató	Fejhallgató csatlakoztatására.
11	Mik.	Mikrofon csatlakoztatására.

Megjegyzés

Támogatott Flash memóriakártya-típusok.

- Az egység következő memóriakártyákat támogatja:
  Secure DIgital™ (SD), MultiMediaCard™ (MMC), Micro-SD (T-flash), SDHC, SDXC, RS-MMC, Mobile-MMC, MMCPlus és MMC-micro
- Támogatja a SDXC/MSXC kártyákat 2 TB-ig

A hálózati kábel csatlakoztatása

1. Csatlakoztassa az USB-dokkolóállvány hálózati kábelét a hálózati bemenetbe.
2. Dugja be a hálózati kábelt egy hálózati aljzatba.
3. Állítsa a bekapcsoló gombot „ON" (BE) állásba az USB-dokkolóállvány bekapcsolásához.

Számítógép csatlakoztatása

1. Az USB 3.0 kábel egyik végét csatlakoztassa az USB-dokkolóállvány hátulján található USB 3.0 porthoz.
2. Az USB 3.0 kábel másik végét csatlakoztassa a notebookon/számítógépen található USB 3.0 porthoz.

Csatlakozás az USB-dokkolóállványhoz

1. Csatlakoztassa a monitor jelkábelét az USB-dokkolóállványon található HDMI vagy DP csatlakozóhoz.
2. Függetlenül attól, hogy a notebook/ számítógép be van-e kapcsolva, a dokkolóállványt csatlakoztatni lehet hozzájuk és le is lehet választani róluk.
3. A dokkolóállványhoz csatlakoztatott külső egységek csak akkor működnek, ha az egység USB felé irányuló portja notebookhoz/számítógéphez csatlakozik.

2.2 Az USB-dokkolóállvány működtetése

1 Fizikai funkció

Döntés

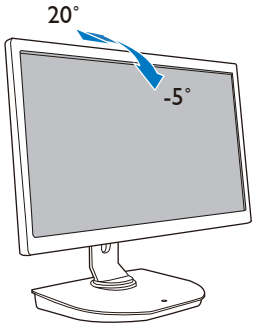

Forgatás

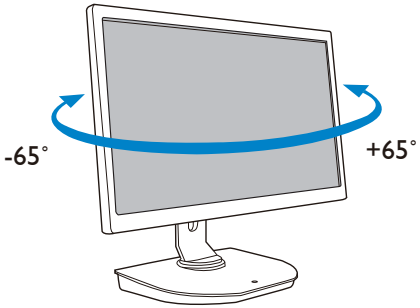

Magasságállítási lehetőség

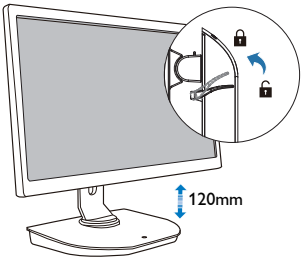

Elfordítás

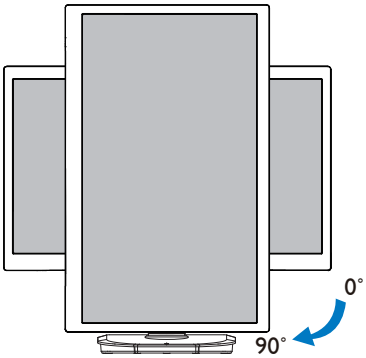

3. Felhőmonitor alap

3.1 Mi az?

A Philips USB-dokkolóállványhoz notebookot/számítógépet és külső perifériákat csatlakoztathat. Az egyik USB portot USB/videó csatlakozóvá alakítja, így hozzáférhet az össze perifériához, köztük az USB-eszközhöz, a billentyűzethez és egérhez, a hangszórókhoz, az SD-kártyához, de LAN csatlakozáson keresztül még az internethez is.

Az állvány segítségével új notebook esetén sem kell új dokkolóegységet vásárolnia. Rendezetté teszi asztalát, így több helye lesz a még hatékonyabb munkához.

A Philips USB-dokkolóállvány rugalmasságot kínál, mivel meglévő 19–28''-es / 48,2–71,1 cm-es monitorokra szerelhető a VESA szabványnak megfelelően, így segítségével további monitorokkal bővítheti munkaterületét. A HDMI/DP porttal összekötheti HDMI/DP-monitorját vagy az USB porttal egy DisplayLink™ USB-monitort. Windows operációs rendszer esetén maximum 6 kijelző csatlakoztatható hozzá, nem számolva a notebook kijelzőjét. Mac operációs rendszer esetén maximum 4 kijelző, nem számolva a notebook kijelzőjét.

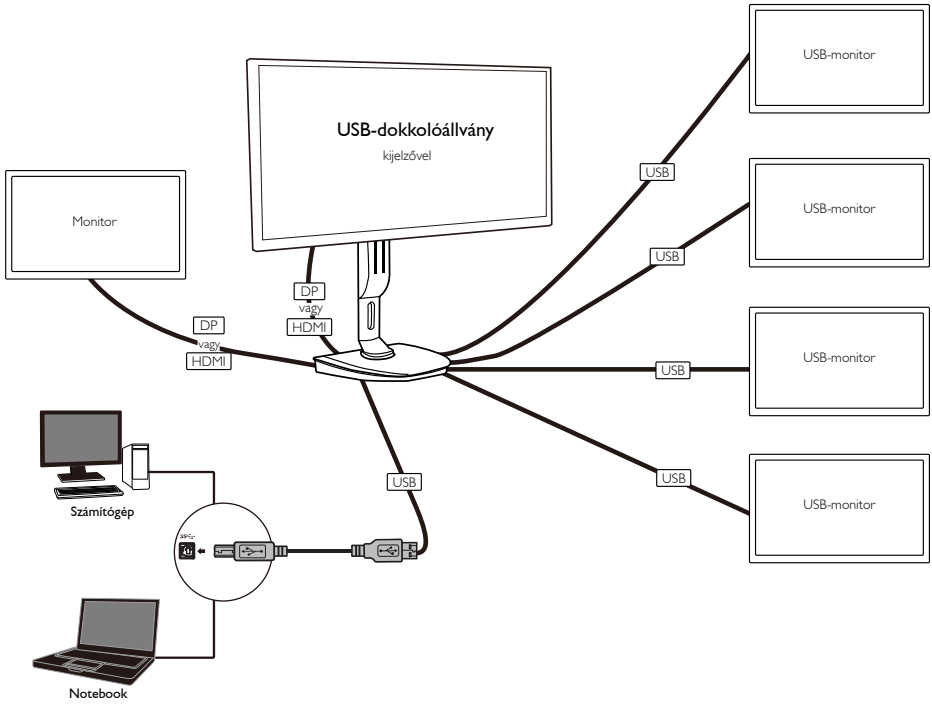

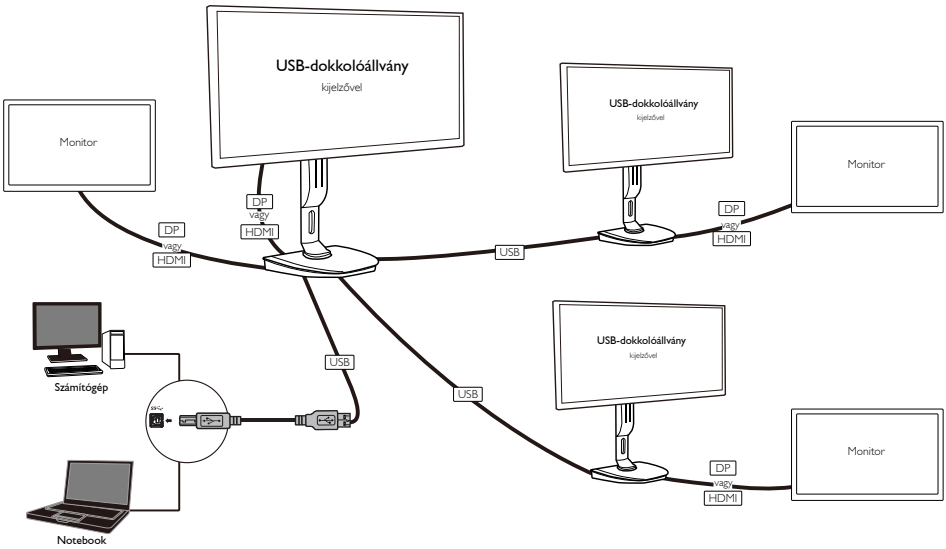

Megjegyzés

1. Windows rendszer esetén maximum hat, Mac rendszer esetén négy kijelzőig bővítheti a kijelzők számát.
2. Az átviteli sávszélesség korlátai miatt a nagy terjedelmű, 4K vagy annál nagyobb felbontású videók képminősége kevésbé egyenletes lehet.

Üzemmód	Csatlakozás típusa	Maximális felbontás
Egyfejű	DP 1.2	3840 x 2160 @ 30 Hz
	HDMI 1.3	2560 x 1440 @ 50 Hz
Kétfejű	DP 1.2/HDMI 1.3	2048 x 1152 @ 60 Hz

3.2 Minimális rendszerkövetelmények

1 Operációs rendszer

Az optimális teljesítmény érdekében a dokkolóállványt Windows Vista, Windows 7 vagy Windows 8/8.1 operációs rendszert futtató notebookkal/számítógéppel használja.

2 Rendszerkövetelmények

Minimális rendszerkövetelmények 4K-s kijelző nélküli számítógép esetén

- Microsoft Windows Vista® (32 bit vagy 64 bit)
- Microsoft Windows 7 (32 bit vagy 64 bit)
- Microsoft Windows 8 (32 bit vagy 64 bit)
- Microsoft Windows 8.1 (32 bit vagy 64 bit)
- Windows 7 és 8 esetén 1 GB memória
- Windows 8.1 esetén 2 GB memória
- 1,6 GHz-es, kétmagos processzor (CPU)
- 30 MB szabad hely azon a merevlemezen, amelyre az eszköz illesztőprogramját telepíteni szeretné

Minimális rendszerkövetelmények 4K-s kijelzőt használó számítógép esetén

- 2,0 GHz-es vagy annál nagyobb kétmagos processzor (CPU)
- 4 GB memória

További információért látogasson el a http://www.displaylink.com/support/index.php oldalra

3.3 A szoftver beállítása

1 A DisplayLink USB grafikus szoftver telepítése

A telepítés előtt ne csatlakoztasson semmilyen DisplayLink eszközt/kijelzőt az USB-dokkolóállványhoz.

(1). Helyezze be a mellékelt CD-t

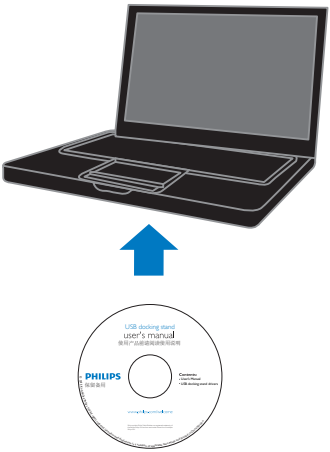

(2). Kattintson kétszer a „DisplayLink_***.exe" fájlra

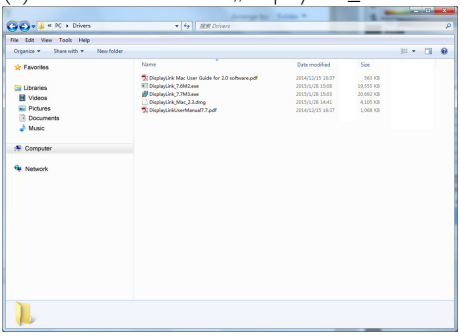

Windows operációs rendszer esetén

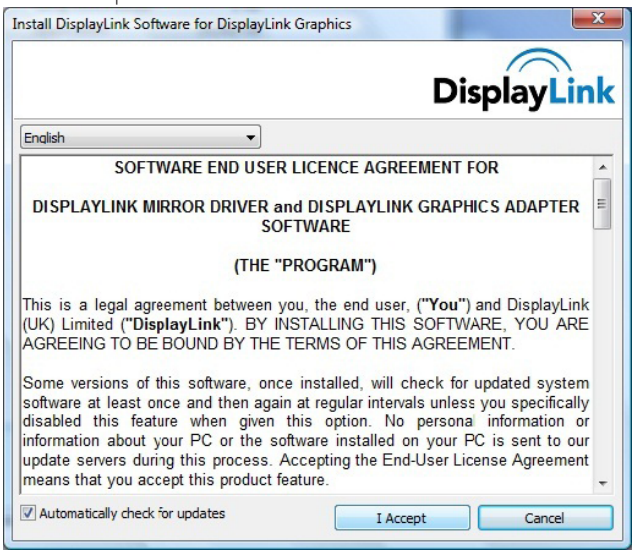

Mac operációs rendszer esetén

(3). Kövesse a képernyőn megjelenő utasításokat a telepítés befejezéséig.

Megjegyzés

A DisplayLink használati útmutatóját megtalálja az USB-dokkolóállványához mellékelt CD-n az alábbi könyvtárban: \PC\Drivers

A szoftver legfrissebb verziója elérhető az alábbi honlapon: http://www.DisplayLink.com

További segítségért látogasson el a http://www.displaylink.com/support oldalra.

Segítségért a Mac X operációs rendszeren történő telepítéshez látogasson el a http://www.displaylink.com/support/index.php oldalra.

3.4 A szoftver használata

1 A DisplayLink használata

1. További monitor beállítása a DisplayLink segítségével.

Az értesítési területen kattintson a DisplayLink ikonra és válassza a „DisplayLink Manager" lehetőséget.

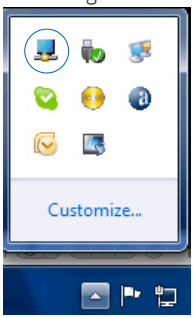

2. A Windows asztal kibővítéséhez kattintson a „Több képernyő" fülre és válassza az „Képernyők kiterjesztése" lehetőséget.

Az elsődleges kijelző tükrözéséhez kattintson a „Több képernyő" fülre és válassza az „Képernyők duplikálása" lehetőséget.

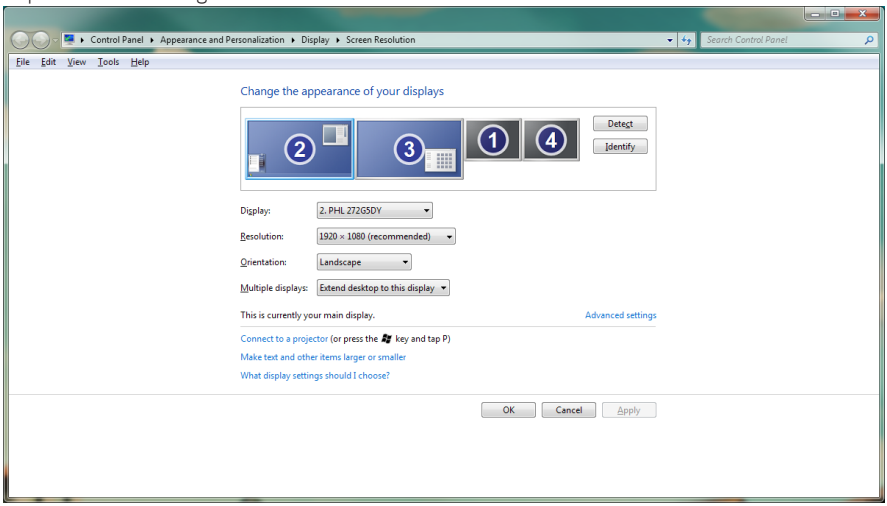

3. Kattintson a DisplayLink ikonra .
   Egy menü jelenik meg néhány választási lehetőséggel. Ezek magyarázatát az alábbiakban találja.

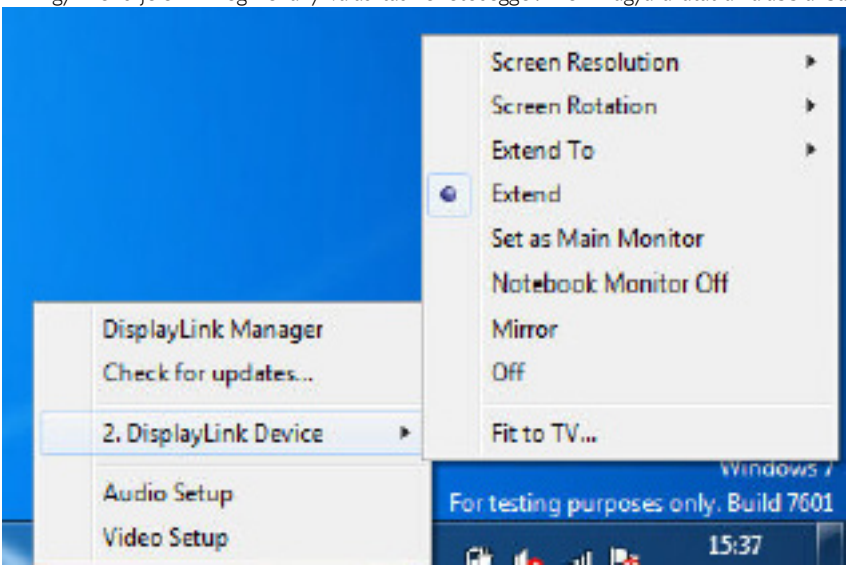

További segítségért látogasson el a http://www.displaylink.com/support vagy a http://www.displaylink.org/forum oldalakra.

Menü	Almenü	Leírás
DisplayLink Manager		Ez egy felhasználói interfész (UI) címe. Ezt választva megjelenik a DisplayLink szoftver telepített verziója.
Frissítések keresése		A Windows Update szerveren új szoftververziókat keres és ha elérhetők, letölti őket.
DisplayLink eszközök	DisplayLink eszköz beállítása	A menü ezen részében megjelennek a csatlakoztatott DisplayLink eszközök. Minden csatlakoztatott eszköznek megvan a saját almenüje. Az almenük leírását az alábbi táblázat tartalmazza.
Hang beállítása		Megnyitja a Windows Hangvezérlő ablakát.
Megjelenítő beállítása		Megnyitja a Windows Képernyőfelbontás ablakát.

Menü	Almenü	Leírás
Képernyő felbontása		Megjeleníti az elérhető felbontásokat. Néhány felbontás [ ]-ben lehet. Tekintse meg a Következtetett módok részt. Ez a lehetőség tükrözött módban nem elérhető, mert a felbontás az eredeti képernyő felbontása.
Képernyő forgatása	Normál	A DisplayLink kijelző normál helyzetben van.
	Balra forgatott	A kiterjesztett vagy tükrözött képernyőt az óramutató járásával megegyező irányba 270 fokkal elforgatja.
	Jobbra forgatott	A kiterjesztett vagy tükrözött képernyőt az óramutató járásával megegyező irányba 90 fokkal elforgatja.
	Fejjel lefelé	A kiterjesztett vagy tükrözött képernyőt az óramutató járásával megegyező irányba 180 fokkal elforgatja.
Kiterjesztés	Jobbra	Kiterjeszti a kijelzőt a főképernyő jobb oldalára.
	Balra	Kiterjeszti a kijelzőt a főképernyő bal oldalára.
	Felfele	Kiterjeszti a kijelzőt a főképernyő fölé.
	Lefele	Kiterjeszti a kijelzőt a főképernyő alá.
Kiterjesztés		A Windows asztalt kiterjeszti a kijelzőre.
Beállítás főképernyőként		Főképernyőnek állítja be a kijelzőt.
Notebook monitor kikapcsolása		Kikapcsolja a notebook kijelzőjét és a DisplayLink kijelzője lesz a főképernyő. Megjegyzés: Ez a lehetőség csak akkor jelenik meg, ha kizárólag 1 DisplayLink USB-kijelző van csatlakoztatva a rendszerhez. Laptop számítógépeknél is hasonló módon jelenik meg.
Tükrözés		Lemásolja a főképernyőt a kijelzőre. Megjegyzés: A kijelző és az elsődleges képernyő felbontásának meg kell egyeznie. Ez lehet, hogy kisebb lesz, mint a kijelző javasolt felbontása. Csak 2 kijelző tükrözése lehetséges. Ha egy kijelző már tükrözött állapotban van, ez a lehetőség a többi DisplayLink kijelző számára szürke színnel jelenik meg.
Kikapcsolás		Kikapcsolja a kijelzőt.
TV-hez illesztés		Ha a Windows asztal nem jelenik meg teljesen egészében a TV kijelzőjén, ezzel a lehetőséggel állítható a Windows asztal mérete. További részletekért a funkció beállításával kapcsolatban tekintse meg a „TV-hez illesztés" részt. Megjegyzés: • Ez a lehetőség kizárólag akkor jelenik meg ha 1 DisplayLink USB-kijelző van csatlakoztatva a rendszerhez. • Ez a lehetőség csak kiterjesztett módban működik. Tükrözött módban ez a lehetőség kiterjeszti a kijelzőket.

4. Műszaki adatok

Kép/Megjelenítő	
Támogatott felbontások	Egyfejű HDMI 1.3: 2560 x 1440 @ 50 Hz (max.) vagy DP 1.2: 3840 x 2160 @ 30 Hz (max.)
	Kétfejű (HDMI 1.3/DP 1.2): 2048 x 1152 @ 60Hz (max.)
Ergonómia	
Dönthetőség	-5° / +20°
Elforgatás	-65° / +65°
Magasság-beállítás	120 mm +/-5 mm
Képelforgatás beállítás	90°
Magasságbeállítás rögzítőrendszere	Igen
Monitor mérete	19"~28" VESA-konzollal kompatibilis monitorok
Csatlakoztathatóság	
Jelkimenet	1 db DP 1.2, 1 db HDMI 1.3 4 db USB 3.0 downstream (1 db gyorstöltővel)
Jelbemenet	1 db USB 3.0 upstream
Fülhallgató csatlakozó	Igen
Mikrofonbemenet	Igen
LAN-port	RJ-45
SD-kártya:	Igen, max. 2 TB-ig
Kényelmi funkciók	
Kábelrendező	Igen
VESA-konzol	75 x 75 mm és 100 x 100 mm (rögzített csavarokkal)

Tápfeszültség	
Bekapcsolt mód	3,8 W (jell.), 121 W (max.)
Készenléti mód (S3)	<4 W (jell.)
Kikapcsolt mód	0 W
Bekapcsolt állapotot jelző LED	Bekapcsolt mód: fehér, Készenléti mód: sötét.
Tápegység	Beépített, 100–240 V AC, 50/60 Hz

Méretek	
Állvány (Sz x Ma x Mé)	310 x 463 x 261 mm
Tömeg	
Állvány	3,4 kg
Termék csomagolással	5,2 kg

Üzemi feltételek	
Hőmérséklet-tartomány (üzemi)	0°C - 40°C
Hőmérséklet-tartomány (üzemen kívül)	-20°C - 60°C
Relatív páratartalom	20% - 80%
Környezeti	
ROHS	IGEN
Csomagolás	100%-ban újrahasznosítható
Specifikus anyagok	100% PVC BFR mentes burkolat
Megfelelés és szabványok	
Előírt jóváhagyások	CB,CU-EAC, CE, EMF, ErP, Semko, C-tick
Burkolat	
Szín	Első oszlop: ezüst, hátsó oszlop: fekete, talp: fekete
Felület	Textúra

Megjegyzés

1. Az USB-port 5 V készenléti tápfeszültség nem támogatott, ha az USB-dokkolóállvány kikapcsolt állapotban van.
2. Ez az adat előzetes értesítés nélkül megváltozhat. A legfrissebb információkért látogassa meg a www.philips.com/support oldalt.
3. Az USB-dokkolóállvány nem támogatja a gyorscserés EDID észlelést. Ha rendszer notebookhoz/számítógéphez csatlakozik, csak az USB upstream portot engedélyezi.
4. Ha az USB-dokkolóállvány notebookhoz/számítógéphez csatlakozik a notebookon/számítógépen található RJ45 (hálózati) csatlakozó nem engedélyezett.

5. Szabályozási információk

CE Declaration of Conformity

This product is in conformity with the following standards

- EN60950-1:2006+A11:2009+A1:2010+A12:2011 (Safety requirement of Information Technology Equipment).
- EN55022:2010 (Radio Disturbance requirement of Information Technology Equipment).
- EN55024:2010 (Immunity requirement of Information Technology Equipment).
- EN61000-3-2:2006 +A1:2009+A2:2009 (Limits for Harmonic Current Emission).
- EN61000-3-3:2008 (Limitation of Voltage Fluctuation and Flicker) following provisions of directives applicable.
- 2006/95/EC (Low Voltage Directive).
- 2004/108/EC (EMC Directive).
- 2009/125/EC (ErP, Energy-related Product Directive, EU 617/2013 Implementing)
- 2011/65/EU (RoHS Directive)

And is produced by a manufacturing organization on ISO9000 level.

EN 55022 Compliance (Czech Republic Only)

This device belongs to category B devices as described in EN 55022, unless it is specifically stated that it is a Class A device on the specification label. The following applies to devices in Class A of EN 55022 (radius of protection up to 30 meters). The user of the device is obliged to take all steps necessary to remove sources of interference to telecommunication or other devices.

Pokud není na typovém štítku počítače uvedeno, že spadá do do třídy A podle EN 55022, spadá automaticky do třídy B podle EN 55022. Pro zařízení zařazená do třídy A (chranné pásmo 30m) podle EN 55022 platí následující. Dojde-li k rušení telekomunikačních nebo jiných zařízení je uživatel povinnen provést taková opatřgní, aby rušení odstranil.

Polish Center for Testing and Certification Notice

The equipment should draw power from a socket with an attached protection circuit (a three-prong socket). All equipment that works together (computer, monitor, printer, and so on) should have the same power supply source.

The phasing conductor of the room's electrical installation should have a reserve short-circuit protection device in the form of a fuse with a nominal value no larger than 16 amperes (A).

To completely switch off the equipment, the power supply cable must be removed from the power supply socket, which should be located near the equipment and easily accessible.

A protection mark "B" confirms that the equipment is in compliance with the protection usage requirements of standards PN-93/T-42107 and PN-89/E-06251.

Wymagania Polskiego Centrum Badań i Certyfikacji

Urządzenie powinno być zasilane z gniazda z przyłączonym obwodem ochronnym (gniazdo z kołkiem). Współpracujące ze sobą urządzenia (komputer, monitor, drukarka) powinny być zasilane z tego samego źródła.

Instalacja elektryczna pomieszczenia powinna zawierać w przewodzie fazowym rezerwową ochronę przed zwarciami, w postaci bezpiecznika o wartości znamionowej nie większej niż 16A (amperów).

W celu całkowitego wyłączenia urządzenia z sieci zasilania, należy wyjąć wtyczkę kabla zasilającego z gniazdka, które powinno znajdować się w pobliżu urządzenia i być łatwo dostępne.

Znak bezpieczeństwa "B" potwierdza zgodność urządzenia z wymaganiami bezpieczeństwa użytkowania zawartymi w PN-93/T-42107 i PN-89/E-06251.

Pozostałe instrukcje bezpieczeństwa

- Nie należy używać wtyczek adapterowych lub usuwać kołka obwodu ochronnego z wtyczki. Jeżeli konieczne jest użycie przedłużacza to należy użyć przedłużacza 3-żyłowego z prawidłowo połączonym przewodem ochronnym.
- System komputerowy należy zabezpieczyć przed nagłymi, chwilowymi wzrostami lub spadkami napięcia, używając eliminatora przepięć, urządzenia dopasowującego lub bezzakłóceniowego źródła zasilania.
- Należy upewnić się, aby nic nie leżało na kablach systemu komputerowego, oraz aby kable nie były umieszczone w miejscu, gdzie można byłoby na nie nadeptywać lub potykać się o nie.
- Nie należy rozlewać napojów ani innych płynów na system komputerowy.
- Nie należy wpychać żadnych przedmiotów do otworów systemu komputerowego, gdyż może to spowodować pożar lub porażenie prądem, poprzez zwarcie elementów wewnętrznych.
- System komputerowy powinien znajdować się z dala od grzejników i źródeł ciepła. Ponadto, nie należy blokować otworów wentylacyjnych. Należy unikać kładzenia luźnych papierów pod komputer oraz umieszczania komputera w ciasnym miejscu bez możliwości cyrkulacji powietrza wokół niego.

North Europe (Nordic Countries) Information

Placering/Ventilation
VARNING:
FÖRSÄKRA DIG OM ATT HUVUDBRYTARE OCH UTTAG ÄR LÄTÅTKOMLIGA, NÄR DU STÄLLER DIN UTRUSTNING PÅPLATS.

Placering/Ventilation
ADVARSEL:
SØRG VED PLACERINGEN FOR, AT NETLEDNINGENS STIK OG STIKKONTAKT ER NEMT TILGÆNGELIGE.

Paikka/Ilmankierto
VAROITUS:
SIJOITA LAITE SITEN, ETTÄ VERKKOJOHTO VOIDAAN TARVITTAESSA HELPOSTI IRROTTAA PISTORASIASTA.

Plassering/Ventilasjon
ADVARSEL:
NÅR DETTE UTSTYRET PLASSERES, MÅ DU PASSE PÅ AT KONTAKTENE FOR STØMTILFØRSEL ER LETTE Å NÅ.

Ergonomie Hinweis (nur Deutschland)

Der von uns gelieferte Farbmonitor entspricht den in der "Verordnung über den Schutz vor Schäden durch Röntgenstrahlen" festgelegten Vorschriften.

Auf der Rückwand des Gerätes befindet sich ein Aufkleber, der auf die Unbedenklichkeit der Inbetriebnahme hinweist, da die Vorschriften über die Bauart von Störstrahlern nach Anlage III ¤ 5 Abs. 4 der Röntgenverordnung erfüllt sind.

Damit Ihr Monitor immer den in der Zulassung geforderten Werten entspricht, ist darauf zu achten, daß

1. Reparaturen nur durch Fachpersonal durchgeführt werden.
2. nur original-Ersatzteile verwendet werden.
3. bei Ersatz der Bildröhre nur eine bauartgleiche eingebaut wird.

Aus ergonomischen Gründen wird empfohlen, die Grundfarben Blau und Rot nicht auf dunklem Untergrund zu verwenden (schlechte Lesbarkeit und erhöhte Augenbelastung bei zu geringem Zeichenkontrast wären die Folge).
Der arbeitsplatzbezogene Schalldruckpegel nach DIN 45 635 beträgt 70dB (A) oder weniger.

⚠ ACHTUNG: BEIM AUFSTELLEN DIESES GERÄTES DARAUF ACHTEN, DAß NETZSTECKER UND NETZKABELANSCHLUß LEICHT ZUGÄNGLICH SIND.

Restriction on Hazardous Substances statement (India)

This product complies with the "India E-waste Rule 2011" and prohibits use of lead, mercury, hexavalent chromium, polybrominated biphenyls or polybrominated diphenyl ethers in concentrations exceeding 0.1 weight % and 0.01 weight % for cadmium, except for the exemptions set in Schedule 2 of the Rule.

E-Waste Declaration for India

This symbol on the product or on its packaging indicates that this product must not be disposed of with your other household waste. Instead it is your responsibility to dispose of your waste equipment by handing it over to a designated collection point for the recycling of waste electrical and electronic equipment . The separate collection and recycling of your waste equipment at the time of disposal will help to conserve natural resources and ensure that it is recycled in a manner that protects human health and the environment. For more information about where you can drop off your waste equipment for recycling in India please visit the below web link.

http://www.india.philips.com/about/sustainability/recycling/index.page

Information for U.K. only

WARNING - THIS APPLIANCE MUST BE EARTHED.

Important:

This apparatus is supplied with an approved moulded 13A plug.To change a fuse in this type of plug proceed as follows:

1. Remove fuse cover and fuse.
2. Fit new fuse which should be a BS 1362 5A,A.S.T.A. or BSI approved type.
3. Retit the fuse cover.

If the fitted plug is not suitable for your socket outlets, it should be cut off and an appropriate 3-pin plug fitted in its place.

If the mains plug contains a fuse, this should have a value of 5A. If a plug without a fuse is used, the fuse at the distribution board should not be greater than 5A.

NOTE: The severed plug must be destroyed to avoid a possible shock hazard should it be inserted into a 13A socket elsewhere.

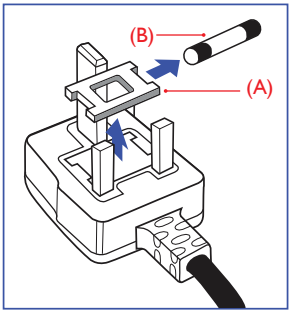

How to connect a plug

The wires in the mains lead are coloured in accordance with the following code:

BLUE -"NEUTRAL"("N")

BROWN -"LIVE"("L")

GREEN&YELLOW -"EARTH"("E")

1. The GREEN&YELLOW wire must be connected to the terminal in the plug which is marked with the letter "E" or by the Earth symbol or coloured GREEN or GREEN&YELLOW.
2. The BLUE wire must be connected to the terminal which is marked with the letter "N" or coloured BLACK.
3. The BROWN wire must be connected to the terminal which is marked with the letter "L" or coloured RED.

Before replacing the plug cover, make certain that the cord grip is clamped over the sheath of the lead - not simply over the three wires.

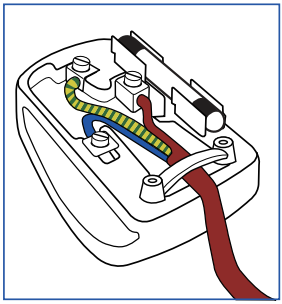

China RoHS

The People's Republic of China released a regulation called "Management Methods for Controlling Pollution by Electronic Information Products" or commonly referred to as China RoHS. All products produced and sold for China market have to meet China RoHS request.

根据中国大陆《电子电气产品有害物质限制使用标识要求》（也称为中国大陆RoHS），以下部分列出了本产品中可能包含的有害物质的名称和含量。

部件名称	有害物质					
	铅（Pb）	汞（Hg）	镉（Cd）	六价铬（Cr(VI)）	多溴联苯（PBB）	多溴二苯醚（PBDE）
外壳	○	○	○	○	○	○
液晶显示屏	×	○	○	○	○	○
电路板组件 *	×	○	○	○	○	○
电源适配器	×	○	○	○	○	○
电源线 / 连接线	×	○	○	○	○	○
遥控器	×	○	○	○	○	○

本表格依据 SJ/T 11364 的规定编制。
* ：电路板组件包括印刷电路板及其构成的零部件，如电阻、电容、集成电路、连接器等。
○：表示该有害物质在该部件所有均质材料中的含量均在 GB/T 26572 规定的限量要求以下。
×：表示该有害物质至少在该部件的某一均质材料中的含量超出 GB/T 26572 规定的限量要求。
上表中打“×”的部件，应功能需要，部分有害物质含量超出 GB/T 26572 规定的限量要求，但符合欧盟 RoHS 法规要求（属于豁免部分）。

环保使用期限

电子电气产品有害物质限制使用标识要求说明：该电子电气产品含有某些有害物质，在环保使用期限内可以放心使用，超过环保使用期限之后应该进入回收循环系统。

《废弃电器电子产品回收处理管理条例》提示性说明

为了更好地关爱及保护地球，当用户不再需要此产品或产品寿命终止时，请遵守国家废弃电器电子产品回收处理相关法律法规，将其交给当地具有国家认可的回收处理资质的厂商进行回收处理。

6. Ügyfélszolgálat és jótállás

6.1 Ügyfélszolgálat és Jótállás

Az Ön térségre érvényes garanciális fedezettel és a további támogatási igényekkel kapcsolatos részletekért látogassa meg a www.philips.com/support weboldalt. Az alábbi látható, helyi Philips ügyfélszolgálati számon is felveheti a kapcsolatot.

Elérhetőségi adatok a NYUGAT-EURÓPA térségre vonatkozóan:

Ország	CSP	Forró drót szám	Ár	Nyitva tartás
Austria	RTS	+43 0810 000206	€ 0,07	Mon to Fri : 9am - 6pm
Belgium	Ecare	+32 078 250851	€ 0,06	Mon to Fri : 9am - 6pm
Cyprus	Alman	+800 92 256	Free of charge	Mon to Fri : 9am - 6pm
Denmark	Infocare	+45 3525 8761	Local call tariff	Mon to Fri : 9am - 6pm
Finland	Infocare	+358 09 2290 1908	Local call tariff	Mon to Fri : 9am - 6pm
France	Mainteq	+33 082161 1658	€ 0,09	Mon to Fri : 9am - 6pm
Germany	RTS	+49 01803 386 853	€ 0,09	Mon to Fri : 9am - 6pm
Greece	Alman	+30 00800 3122 1223	Free of charge	Mon to Fri : 9am - 6pm
Ireland	Celestica	+353 01 601 1161	Local call tariff	Mon to Fri : 8am - 5pm
Italy	Anovo Italy	+39 840 320 041	€ 0,08	Mon to Fri : 9am - 6pm
Luxembourg	Ecare	+352 26 84 30 00	Local call tariff	Mon to Fri : 9am - 6pm
Netherlands	Ecare	+31 0900 0400 063	€ 0,10	Mon to Fri : 9am - 6pm
Norway	Infocare	+47 2270 8250	Local call tariff	Mon to Fri : 9am - 6pm
Poland	MSI	+48 0223491505	Local call tariff	Mon to Fri : 9am - 6pm
Portugal	Mainteq	+800 780 902	Free of charge	Mon to Fri : 8am - 5pm
Spain	Mainteq	+34 902 888 785	€ 0,10	Mon to Fri : 9am - 6pm
Sweden	Infocare	+46 08 632 0016	Local call tariff	Mon to Fri : 9am - 6pm
Switzerland	ANOVO CH	+41 02 2310 2116	Local call tariff	Mon to Fri : 9am - 6pm
United Kingdom	Celestica	+44 0207 949 0069	Local call tariff	Mon to Fri : 8am - 5pm

Elérhetőségi adatok Kínára vonatkozóan:

Ország	Hívóközpont	Ügyfélszolgálati telefonszám
China	PCCW Limited	4008 800 008

Elérhetőségi adatok ÉSZAK-AMERIKÁRA vonatkozóan:

Ország	Hívóközpont	Ügyfélszolgálati telefonszám
U.S.A.	EPI-e-center	(877) 835-1838
Canada	EPI-e-center	(800) 479-6696

KÖZÉP- ÉS KELET-EURÓPAI térség elérhetőségei:

Ország	Hívóközpont	CSP	Ügyfélszolgálati telefonszám
Belarus	NA	IBA	+375 17 217 3386 +375 17 217 3389
Bulgaria	NA	LAN Service	+359 2 960 2360
Croatia	NA	MR Service Ltd	+385 (01) 640 1111
Czech Rep.	NA	Asupport	+420 272 188 300
Estonia	NA	FUJITSU	+372 6519900 (General) +372 6519972 (workshop)
Georgia	NA	Esabi	+995 322 91 34 71
Hungary	NA	Profi Service	+36 1 814 8080 (General) +36 1814 8565 (For AOC&Philips only)
Kazakhstan	NA	Classic Service I.l.c.	+7 727 3097515
Latvia	NA	ServiceNet LV	+371 67460399 +371 27260399
Lithuania	NA	UAB Servicenet	+370 37 400160 (general) +370 7400088 (for Philips)
Macedonia	NA	AMC	+389 2 3125097
Moldova	NA	Comel	+37322224035
Romania	NA	Skin	+40 21 2101969
Russia	NA	CPS	+7 (495) 645 6746
Serbia&Montenegro	NA	Kim Tec d.o.o.	+381 11 20 70 684
Slovakia	NA	Datalan Service	+421 2 49207155
Slovenia	NA	PC H.and	+386 1 530 08 24
the republic of Belarus	NA	ServiceBy	+375 17 284 0203
Turkey	NA	Tecpro	+90 212 444 4 832
Ukraine	NA	Topaz	+38044 525 64 95
Ukraine	NA	Comel	+380 5627444225

Elérhetőségi adatok a LATIN-AMERIKAI térségre vonatkozóan:

Ország	Hívóközpont	Ügyfélszolgálati telefonszám
Brazil	Vermont	0800-7254101
Argentina		0800 3330 856

Elérhetőségi adatok az APMEA térségre vonatkozóan:

Ország	ASP	Ügyfélszolgálati telefonszám	Nyitvatartási idő
Australia	AGOS NETWORK PTY LTD	1300 360 386	Mon.~Fri. 9:00am - 5:30pm
New Zealand	Visual Group Ltd.	0800 657447	Mon.~Fri. 8:30am - 5:30pm
Hong Kong Macau	Company: Smart Pixels Technology Ltd.	Hong Kong: Tel: +852 2619 9639 Macau:Tel: (853)-0800-987	Mon.~Fri. 9:00am - 6:00pm Sat. 9:00am - 1:00pm
India	REDINGTON INDIA LTD	Tel: 1 800 425 6396 SMS: PHILIPS to 56677	Mon.~Fri. 9:00am - 5:30pm
Indonesia	PT. CORMIC SERVISINDO PERKASA	+62-21-4080-9086 (Customer Hotline) +62-8888-01-9086 (Customer Hotline)	Mon.~Thu. 08:30 - 12:00; 13:00-17:30 Fri. 08:30-11:30; 13:00-17:30
Korea	Alphascan Displays, Inc	1661-5003	Mon.~Fri. 9:00am - 5:30pm Sat. 9:00am-1:00pm
Malaysia	R-Logic Sdn Bhd	+603 5102 3336	Mon.~Fri. 8:15am - 5:00pm Sat. 8:30am-12:30am
Pakistan	TVONICS Pakistan	+92-213-6030100	Sun.~Thu. 10:00am - 6:00pm
Singapore	Philips Singapore Pte Ltd (Philips Consumer Care Center)	(65) 6882 3966	Mon.~Fri. 9:00am - 6:00pm Sat. 9:00am - 1:00pm
Taiwan	FETEC.CO	0800-231-099	Mon.~Fri. 09:00 - 18:00
Thailand	Axis Computer System Co., Ltd.	(662) 934-5498	Mon.~Fri. 8:30am~05:30pm
South Africa	Computer Repair Technologies	011 262 3586	Mon.~Fri. 8:00am~05:00pm
Israel	Eastronics LTD	1-800-567000	Sun.~Thu. 08:00-18:00
Vietnam	FPT Service Informatic Company Ltd. - Ho Chi Minh City Branch	+84 8 38248007 Ho Chi Minh City +84 5113.562666 Danang City +84 5113.562666 Can tho Province	Mon.~Fri. 8:00 - 12:00, 13:30 -17:30, Sat. 8:00 - 12:00
Philippines	EA Global Supply Chain Solutions ,Inc.	(02) 655-7777; 6359456	Mon.~Fri. 8:30am~5:30pm
Armenia Azerbaijan Georgia Kyrgyzstan Tajikistan	Firebird service centre	+97 14 8837911	Sun.~Thu. 09:00 - 18:00
Uzbekistan	Soniko Plus Private Enterprise Ltd	+99871 2784650	Mon.~Fri. 09:00 - 18:00
Turkmenistan	Technostar Service Centre	+(99312) 460733, 460957	Mon.~Fri. 09:00 - 18:00
Japan	フィリップスモニター・サポートセンター	0120-060-530	Mon.~Fri. 10:00 - 17:00

7. Hibaelhárítás és GYIK

7.1 Hibaelhárítás

Ez az oldal a felhasználó által kijavítható problémákkal foglalkozik. Ha a probléma továbbra is fennáll, lépjen kapcsolatba a Philips ügyfélszolgálat képviselőjével.

1 Általános problémák

Nincs kép az egységhez csatlakoztatott monitoron.

- Ellenőrizze az egységbe menő videócsatlakozásokat.
- Húzza a ki a hálózati csatlakozót, várjon 10 másodpercet, majd dugja vissza.

A monitoron megjelenő kép torzult vagy a sérült.

- Győződjön meg arról, hogy a felhőmonitor Ellenőrizze a videócsatlakozásokat.
- Ellenőrizze a felbontást a Vezérlőpult > Minden vezérlőpultelem > Kijelző> Képernyőbeállítás módosítása menüben.

Kiterjesztett módban nincs kép a csatlakoztatott monitoron.

Változtasson az egyik beállításon:

- Állítsa be a felbontást a Vezérlőpult > Minden vezérlőpultelem > Kijelző> Képernyőbeállítás módosítása menüben.
- A „Windows gomb" +P megnyomásával váltson a módok között.

Az audiocsatlakozások nem működnek.

- Ellenőrizze a beállításokat a Vezérlőpult > Minden vezérlőpultelem > Hangok menü alatt, hogy megbizonyosodjon róla, hogy az USB-audioeszköz elérhető és alapértelmezettként be lett állítva. Jobb kattintással megtekintheti az összes elérhető lehetőséget.

A csatlakoztatott monitoron nem jelenik meg a HDCP tartalom.

- Ellenőrizze, hogy a csatlakoztatott monitor HDCP kompatibilis-e.

A DisplayLink illesztőprogram telepítése sikertelen.

Töltse le illesztőprogramot az alábbi módok egyikével:

1. Töltse le a legfrissebb illesztőprogramot a DisplayLink weboldaláról, a www.displaylink.com/support címen.
2. A dokkolóállvánnyal csatlakozzon a Windows Update szolgáltatáshoz. (a notebook Wi-Fi vagy Ethernet portja segítségével)

Csatlakoztatott dokkolóállvánnyal a notebook nem indul el.

- Távolítson el minden csatlakoztatott USB-eszközt. Valamilyen szakszerűtlen rendszerindító eszköz zárolja az indítóképernyőt.

Nincs CD meghajtó és nincs internetkapcsolat az illesztőprogram letöltéséhez.

- Szerezzen be egy külső optikai meghajtót, és telepítse a CD-ről az illesztőprogramot.
- Töltse le az illesztőprogramot a http://www.displaylink.com/support/downloads.php oldalról egy USB-eszközre és futtassa arról a telepítőt.

A képernyőn a következő üzenet látható:

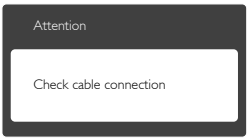

- Győződjön meg arról, hogy a monitorkábel megfelelően csatlakozik az USB-dokkolóállványhoz. (Kérjük, olvassa el a Gyors telepítési útmutatót is).
- Ellenőrizze, nem görbült-e el egyik érintkező sem a monitorkábelben.
- Győződjön meg arról, hogy az USB-dokkolóállvány be van kapcsolva.

Füst vagy szikra látható jelei

- Ne hajtson végre semmiféle hibaelhárítást
- A biztonság érdekében azonnal húzza ki a USB-dokkolóállvány hálózati csatlakozóját a dugaszolóaljzatból.
- Azonnal lépjen kapcsolatba a Philips ügyfélszolgálati képviselőjével.

© 2015 Koninklijke Philips N.V. Minden jog fenntartva!

A Philips és a Philips pajzs embléma a
Koninklijke Philips N.V. bejegyzett védjegyei és felhasználásuk a
Koninklijke Philips N.V. engedélyével történik.

A műszaki adatok előzetes értesítés nélküli megváltozhatnak.

Verzió: M4SB4B1928UE1WWT